251-10 SYSTEM LGH

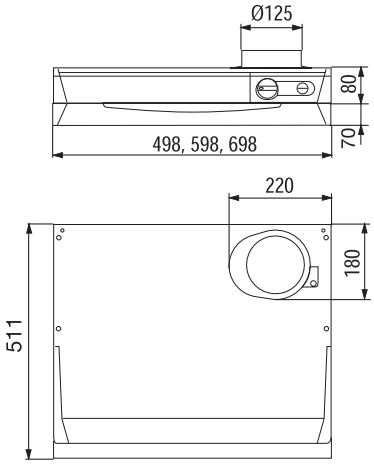

PRODUKTINFORMATION

Systemprodukt/spiskåpa för skåpmontering.
Polyesterfilter. Kompaktlysrör.

Systemprodukt/spiskåpa är en produkt som är utrustade med spjäll för injustering av grund-/forceringsflöde. Avsedd för montering i flerbostadshus med gemensam centralfläkt.

Bredd	50, 60 och 70cm
Färg	Vit (Rostfri 60cm
Osuppfångning	75 % vid 140 m^2/h (39l/s)
Belysning	11 W
Montagehöjd	400 mm för elspis 650 mm för gasspis
Kanalanslutning	Ø 125 mm

www.franke.se

ARTIKEL	ART.NR FRANKE	EAN.KOD	ART.NR BAUHAUS
Vit 60 cm	110.0037.435	7319250006155	2148677A
RF 60 cm	110.0037.437	7319250007756	2148678A
Artikelnummer övriga bredder, se katalog			

Make it wonderful

FRANKE