Tärkeää! Säilytä tämä.
Viktigt! Bespara denna.

Tarkastanut Kontrollerad av:

Takuunumero Garantinummer:

Lillevilla 351

3272 mm x 2332 mm

SF S

= 12 m²

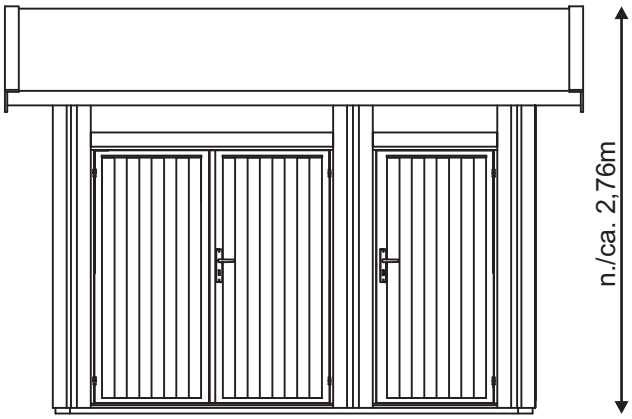

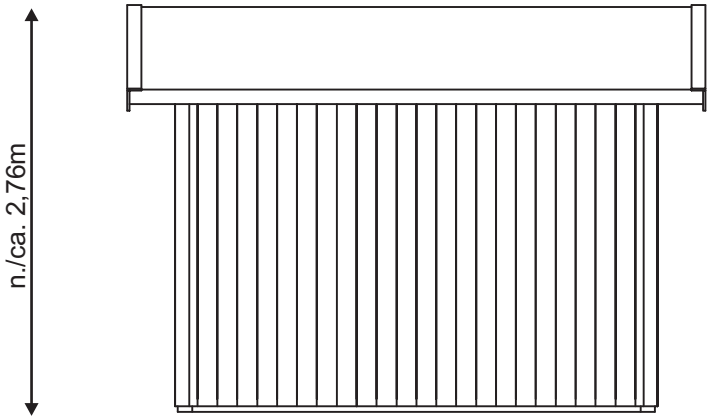

n./ca. 2,76m

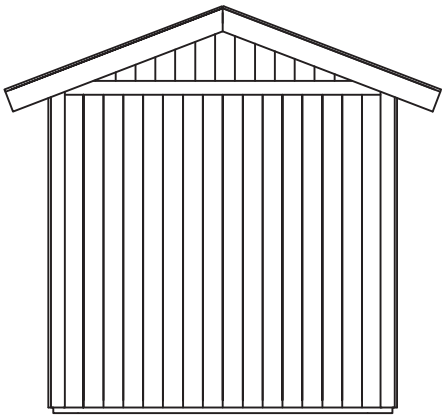

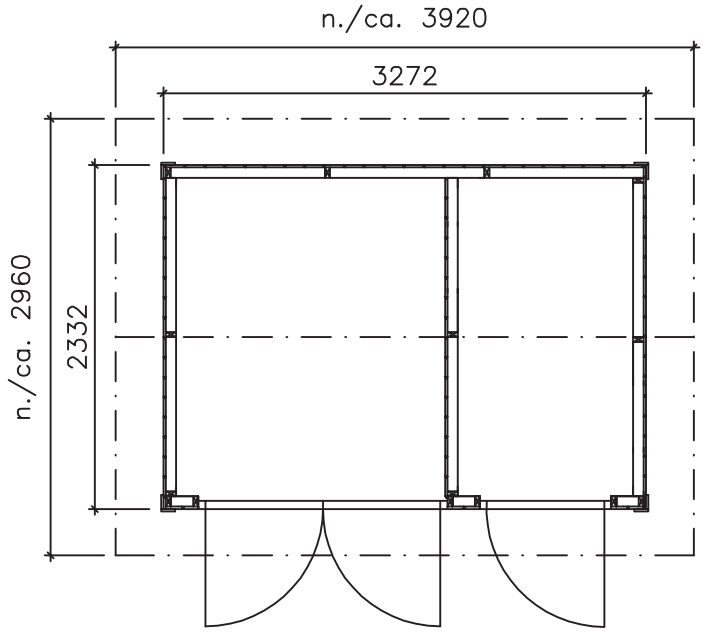

Hyvä rakentaja

Kiitämme, että valitsit Luoman Puutuote Oy:n valmistaman tuotteen. Lue nämä ohjeet huolellisesti läpi ennen pystytyksen aloittamista ja säilytä ohjeet myöhempää käyttöä varten. Kaikissa tätä tuotetta koskevissa kysymyksissä ja yhteydenotoissa ilmoita jälleenmyyjälle tai tuotteen valmistajalle pakettiin ja tämän ohjeen kanteen liimattu takuunumero. Reklamointi ilman takuunumeroa ei ole mahdollista.

HUOM: Luoman Oy pidättää kaikki oikeudet valokuviin, piirustuksiin, pystytysohjeisiin ja muuhun tekniseen tietoon. Niiden käyttäminen tai välittäminen kilpailutarkoituksiin on kielletty ja johtaa oikeustoimiin.

Luoman Puutuote Oy:ssä noudatetaan DNV Certification Oy/Ab:n hyväksymän puun alkuperän seurantajärjestelmän (sertifikaatti 2149-2005-SMS-HEL-DNV) vaatimuksia. Esitämme verkkosivullamme www.luoman.fi, kuinka suuri osa mökkinne puuraaka-aineesta on peräisin sertifioidusta metsästä. Yrityksellemme on myönnetty metsäsertifioinnista kertova PEFC-merkin käyttöoikeus (PEFC/02-31-82).

Bästa byggare,

tack för att du har valt en produkt tillverkad av Luoman Puutuote Oy. Var vänlig och läs dessa instruktioner noggrant före monteringen och bevara dem för senare bruk. I alla frågor och kontakter som gäller denna produkt ange för återsäljaren eller tillverkaren garantinumret som har klistrats på paketet och på första sidan av denna monteringsanvisningen! Utan garantinumret är det inte möjligt att reklamera.

OBS: Luoman Oy förbehåller sig samtliga rättigheter till fotografier, ritningar, monteringsanvisningar och annan teknisk information. Bruk eller spridande av dem för konkurrensmässiga ändamål är förbjudet och kommer att följas av rättsliga åtgärder.

Luoman Puutuote Oy följer DNV Certification Oy/Ab:s godkända krav av träets ursprungskedjas hanteringssystem (www.dnv.com, certifikat 2149-2005-SMS-HEL-DNV). På www.luoman.fi presenterar vi hur stor del av trärråmaterialet i er stuga som kommer från certifierad skog. Vårt företag har beviljats rätten att använda PEFC logo (PEFC/02-31-82).

PEFC
PEFC/02-31-82

ISO 9001 DNV CERTIFIED ORGANISATION

ISO 14001 DNV CERTIFIED ORGANISATION

Lue koko ohje huolellisesti läpi ennen pystyttämisen aloittamista!
Ota huomioon, että osa ohjeen valokuvista on otettu erilaisesta mallista.

Läs hela instruktionen igenom innan du börjar med monteringen!
Observera att några av foton har tagits av en annorlunda modell.

Aluksi

Jos tuotetta ei pystytetä heti, on sen pitempiaikainen varastointi suositeltavaa sisätiloissa tai muuten hyvin suojattuna. Suojakäärettä ei kannata poistaa. Varastoitava tavara on nostettava reilusti irti maasta maakosteuden siirtymisen estämiseksi. Varastoitavan tavaran alustan on oltava suora.

Pystytysohjeen mukana on osaluettelo ja seinäkaaviot, joista näet mitä osia tuotteeseen kuuluu. Tarkista paketin sisältö osaluettelon avulla ja ota välittömästi yhteyttä myyjään, jos jotain puuttuu tai paketissa on viallisia osia. Osat tulee suojata hyvin auringolta, sateelta ja maakosteudelta siihen saakka, kunnes ne asennetaan. Tuote on pystytettävä mahdollisimman pian paketin avaamisen jälkeen. Jos työ keskeytyy, on osat suojattava sään vaikutuksilta. Varastoinnissa ja pystytyksessä kannattaa muistaa, että puu on huokoinen materiaali, joten sen likaantumista täytyy varoa.

Pystytystä aloitettaessa on hyvä lajitella osat aiotun pystytyspaikan lähistölle siten, että ympärille jää riittävästi työskentelytilaa.

Kaikkeen uudisrakentamiseen tarvitaan yleensä rakennus- tai toimenpidelupa. Tarkista asia paikallisilta rakennusvalvontaviranomaisilta ennen rakentamiseen ryhtymistä.

Ota huomioon, että Lillevilla 351:n pystyttämisessä on kyse rakentamisesta, jossa tarvitaan rakentamiskokemusta ja -taitoa. Pyydä tarvittaessa neuvoa tai apua rakentamisen asiantuntijalta. Rakennuksen pystyttämiseen tarvitaan vähintään 3 henkilöä, ja aikaa työhön on varattava rakentajien rakentamiskokemuksesta ja -taidoista riippuen 2-3 päivää.

Till att börja med

Om huset inte byggs upp genast, måste materialet lagras inomhus eller annars vältäckt. Förpackningsplasten ska inte tas bort. Ett lagrat föremål behöver lyftas upp ordentligt från marken för att förhindra markfuktigheten från att tränga in i paketen. Underlaget måste vara plant.

Monteringsinstruktionen innefattar en lista med delar och ritningar över väggkonstruktionen, som förevisar vilka delar som hör till leveransen. Kontrollera innehållet med listan av delarna. Om någonting saknas eller är trasigt, kontaktas försäljaren omedelbart. Skydda delarna väl mot sol, regn och markfuktighet tills de monteras. Bygg huset så snabbt som möjligt efter du har öppnat paketet. Om arbetet blir avbruten, ska delarna skyddas mot dåligt väder. Under lagring och byggnation är det viktigt att komma ihåg att trä är ett mycket poröst material och att man måste vara försiktig så att det inte blir smutsigt.

När du börjar byggningen, sorterar du delarna nära byggplatsen och lämnar tillräckligt med rum för arbetet.

Fråga ditt lokala byggnadskontor på förhand vilka bygglov du behöver.

Kom ihåg att montering av en Lillevilla 351 i viss mån kräver byggerfarenhet och -kunskap. Be vid behov en expert om råd eller hjälp. Vid montering av byggnad behöver man minst 3 personer samt reservera 2-3 dagar för arbetet beroende på byggarnas erfarenhet och kunskap.

Perustus

Tärkein tekijä onnistuneelle pystytykselle on hyvin tehty perustus. Pohjan tulee olla hyvin tasoitettu ja täysin vaakasuora. Perustuksen ja rakennuksen pitää pysyä vaakasuorassa myös pystyttämisen jälkeen, jotta se toimisi kaikin puolin kuten pitää. On hyvä varmistaa, että maapohja jolle rakennetaan, on hyvin vettä läpäisevä ja että routiminen on estetty. Routivassa maassa perustuksen pitää ulottua routarajan alapuolelle tai on käytettävä routalevyjä estämään roudan tunkeutuminen perustustasoon saakka.

Kaikissa tapauksissa suosittelemamme perustustapa on betonilaattaperustus. Se tasaa rakenteen kuormituksen suurelle alueelle ja sopii kaikille maalaaduille, kun perustustyö tehdään asianmukaisesti.

Aluspuiden ja perustuksen väliin kannattaa laittaa eriste (esim. kaistale kattohuopaa) estämään kosteuden nousu perustuksista aluspuihin.

Grunden

En välgjort grund är den viktigaste förutsättningen för att lyckas med bygget. Underlaget måste vara jämnt och helt horisontellt. Grunden och byggnaden måste vara vågräta också efter att byggnaden har rests för att kunna fungera ordentligt. Se till, att jordmånen släpper igenom vatten väl och förhindra tjäle. I uppfrysande jord måste grunden nå under frostgränsen eller annars måste tjälisolering användas för att skydda grundnivån.

I samtliga fall rekommenderar vi betonggrund. Om den är rätt lagt, sprider den ut belastningen av byggnaden till ett större område och passar alla jordkvaliteter.

Det lönar sig att placera något isoleringsmaterial (t.ex en takfiltremsa) mellan grundbalkarna och grunden för att hålla fukten borta från träet.

Laattaperustus - Slab foundation
Betonggrund - Betonfundament

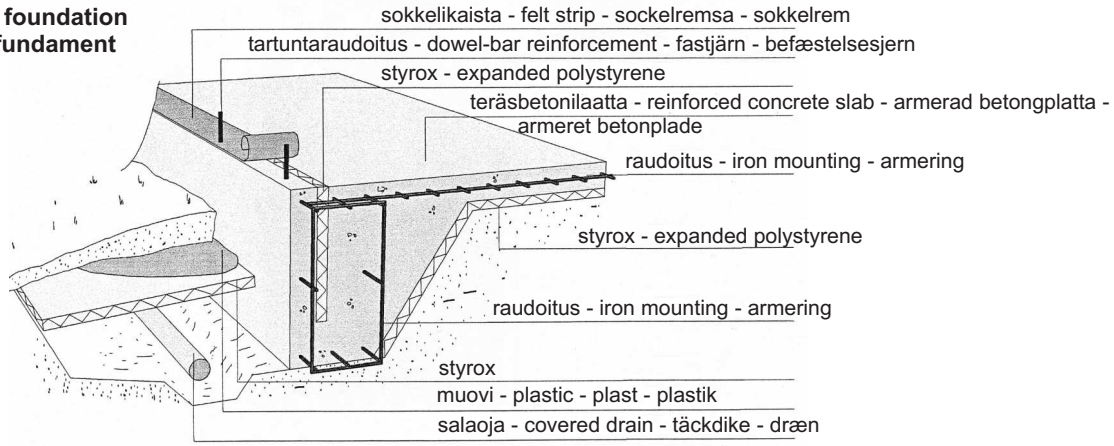

Aluspuut

Kiinnitä aluspuut toisiinsa ruuveilla (4,5x70mm) seuraavan piirustuksen mukaan ja tarkista sitten kehikon ristimitta mittaamalla nurkasta nurkkaan molemmin päin. Säädä tarvittaessa. Kiinnitä aluspuut perustuksiin esimerkiksi kulmaraudoilla (ei sis. toimitukseen). Perustuksien ja aluspuukehikon koko on 3236 x 2300mm. Huom. Jos aiot eristää lattian, lue kappale Eristäminen sivulta 16 jo nyt.

Grundbalkarna

Fäst grundbalkarna i varandra med skruvar (4,5x70mm) enligt följande teckning och kontrollera diagonalmåttet av ramen genom att mäta från hörna till hörna i båda direktionerna. Justera vid behov. Fäst grundbalkarna i fundamentet med till exempel vinkeljärn (ingår inte i leveransen). Dimensionerna av grunden och grundbalksramen skall vara 3236 x 2300mm. Obs. Ifall du tänker isolera golvet, läs kapitel Isolering på sidan 16 redan nu.

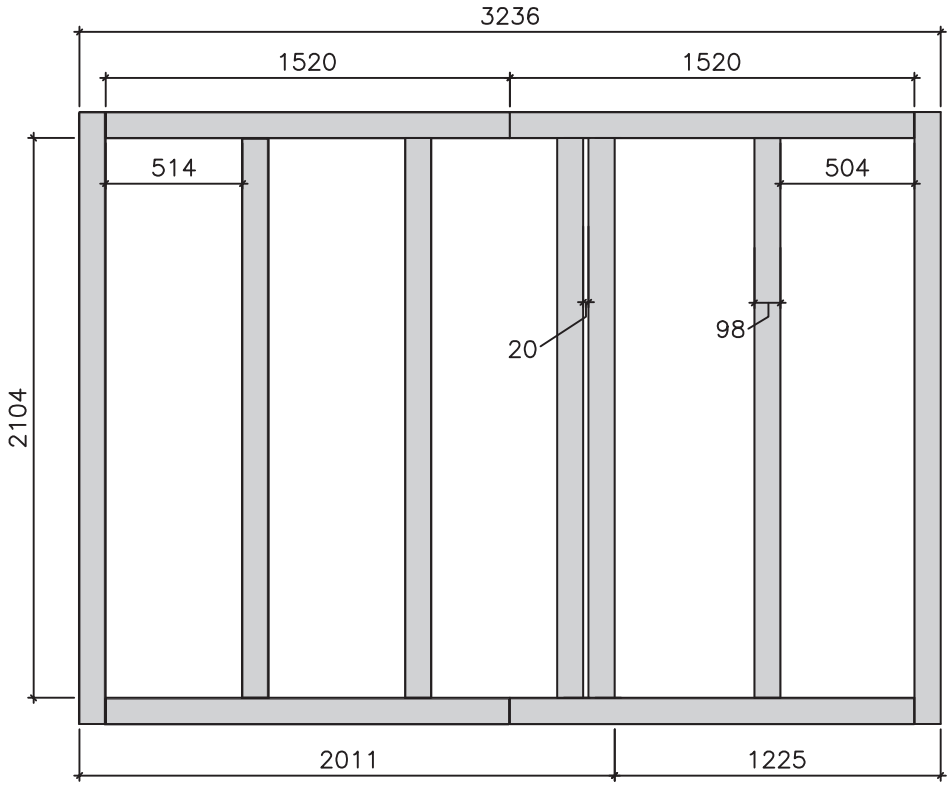

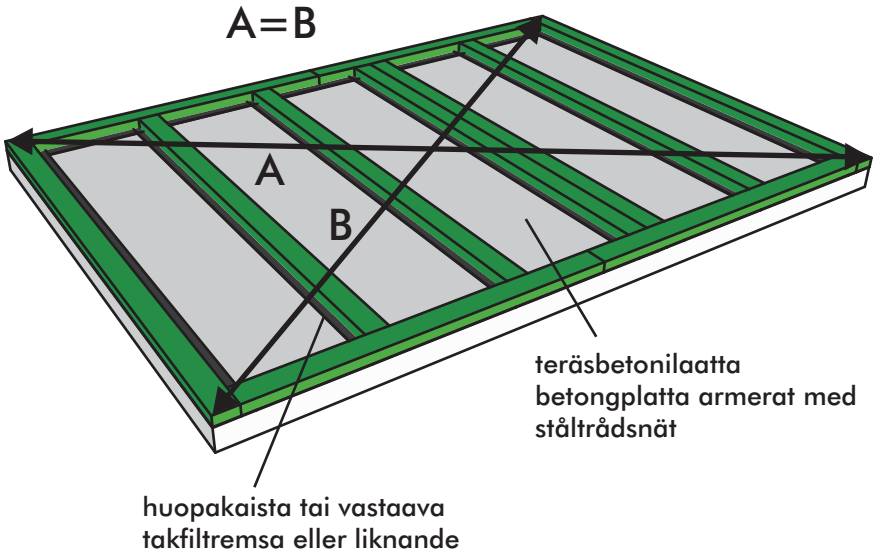

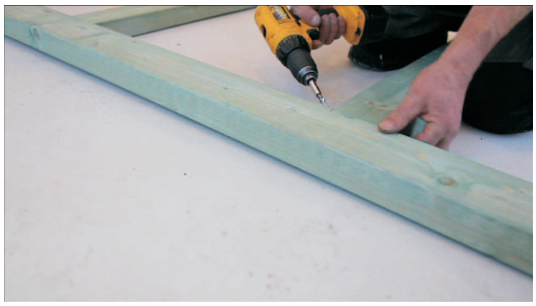

Seinäelementtityypit

Väggelementtyper

sisäpuoli/innersidan

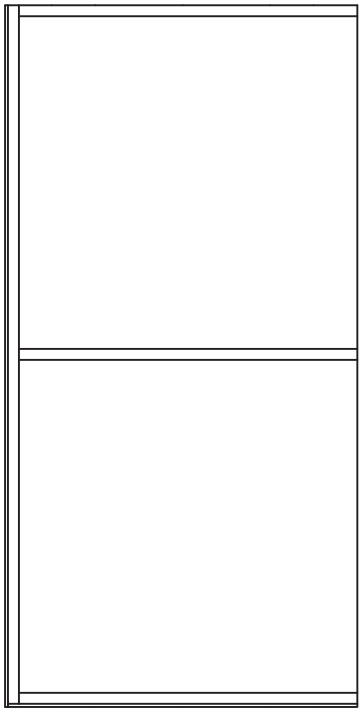

ulkopuoli/yttersidan

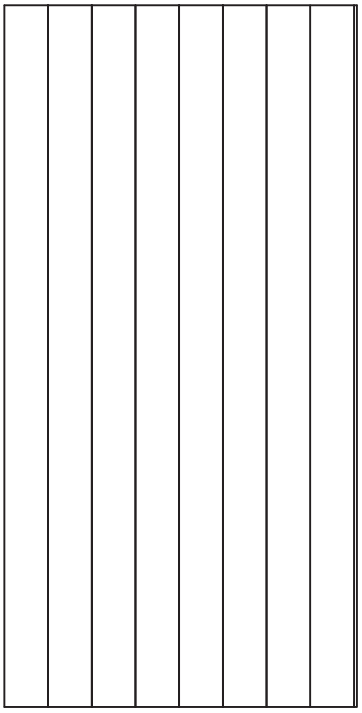

E1, 9 kpl/st.

sisäpuoli/innersidan

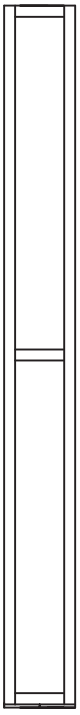

ulkopuoli/yttersidan

Elementeissä sisäpuolella tuulensuojapaperi.
Elementerna har vindskyddspapper på insidan.

E12, 3 kpl/st.

Seinäelementtien asentaminen

Asenna seinäelementit seuraavien piirustusten mukaan aluspuukehikon päälle. Ruuvaa elementit aluspuukehikkoon ja toisiinsa elementtien runkopuista 4,5x70mm ruuveilla. Nurkkiin tulevat elementit kiinnitetään lisäksi kulmaraudoilla ja ruuveilla.

Seinäelementtien asennuksessa on tärkeää, että elementit tulevat tiiviisti toisiinsa kiinni niin, että niiden väliin ei jää rakoja.

Montering av väggelement

Montera väggelementen på grundbalksramen enligt följande teckningar. Skruva elementen fast i grundbalksramen och i varandra från elementramen med 4,5x70mm skruvar. Elementen i hörnen fäst i varandra också med metallvinklar och skruvar.

Det är viktigt att väggelementen monteras tätt i varandra så att det finns inga springor mellan dem.

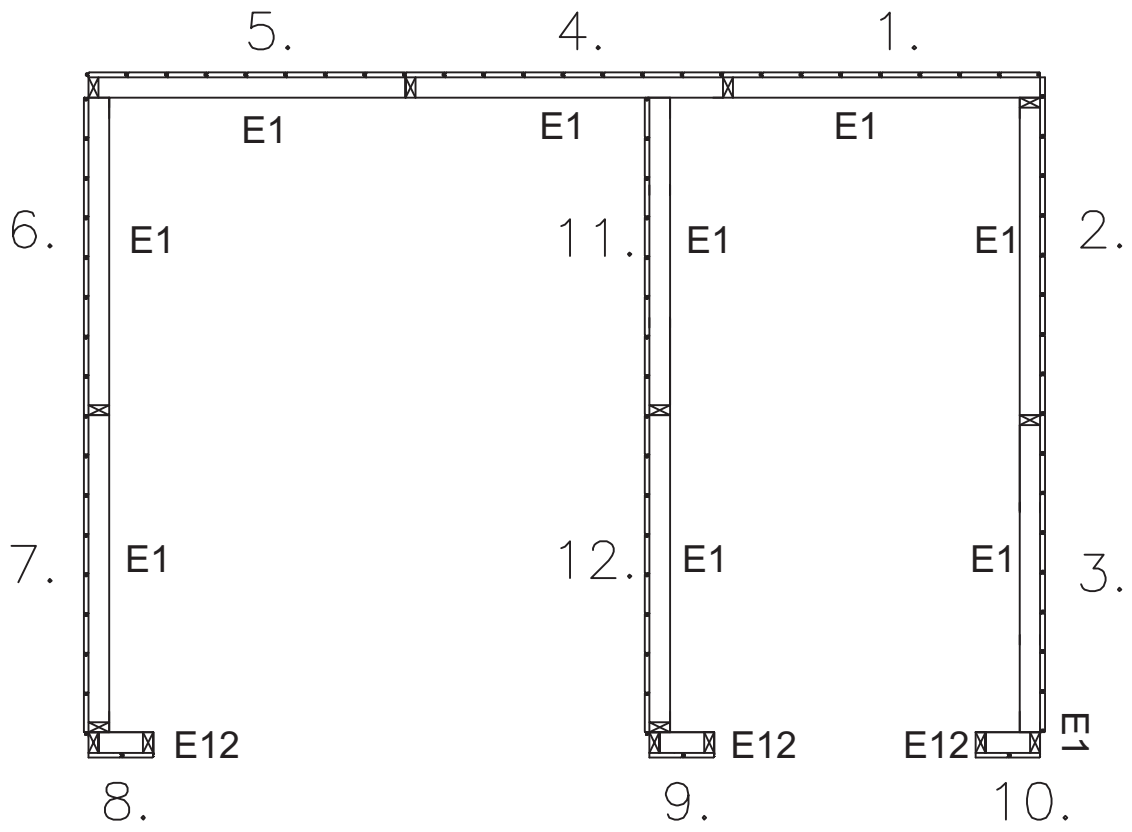

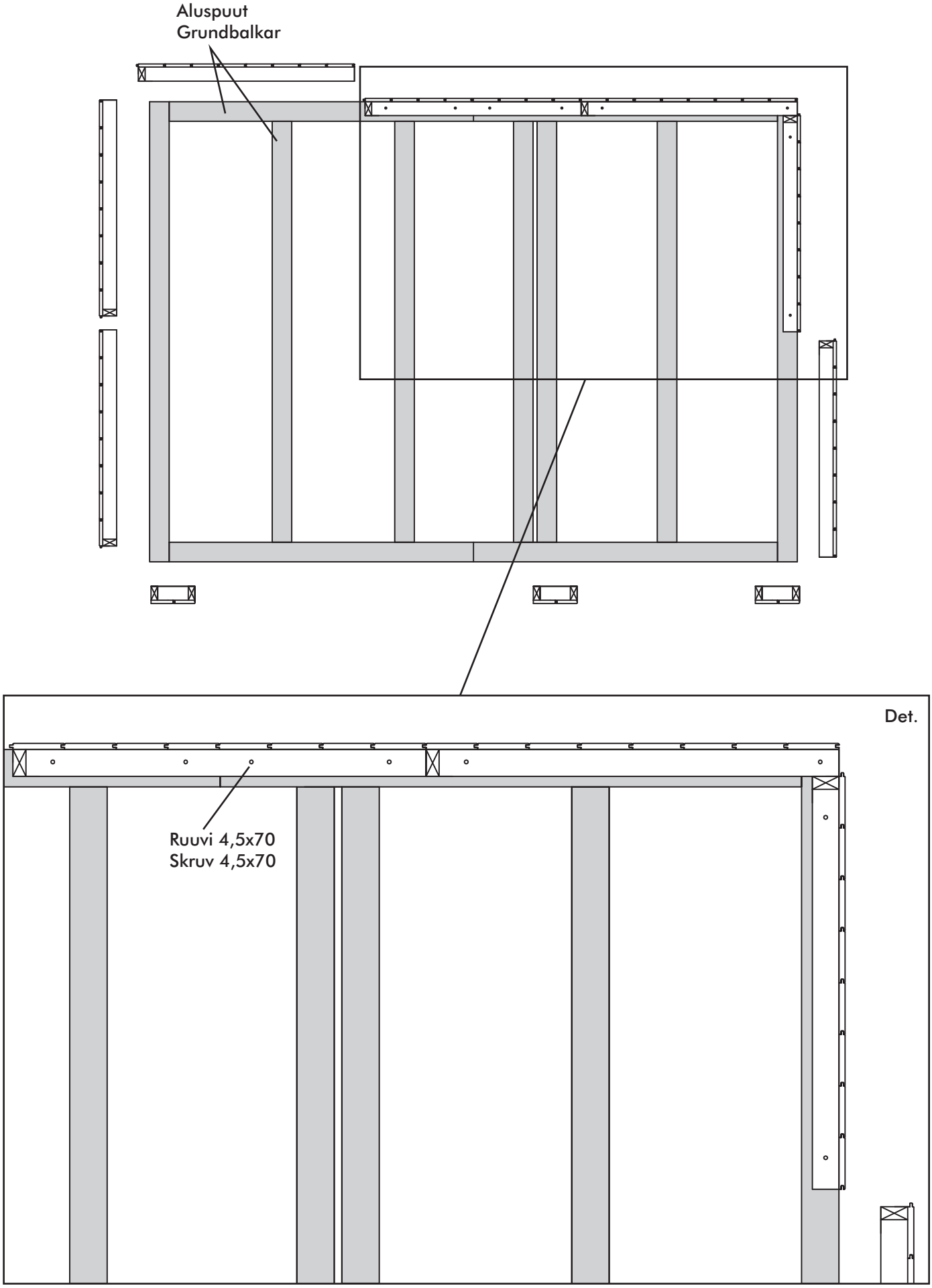
Aluspuut
Grundbalkar
Det.
Ruuvi 4,5x70
Skruv 4,5x70

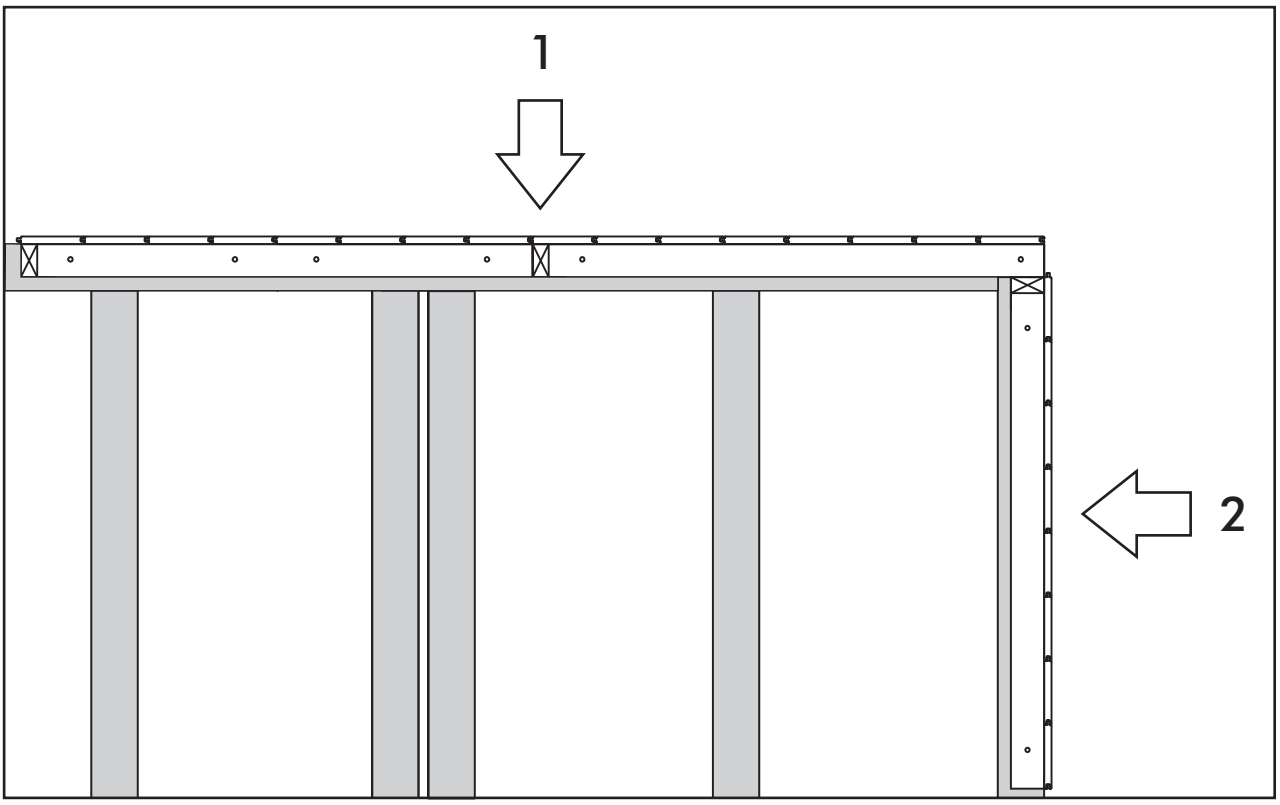
1
2

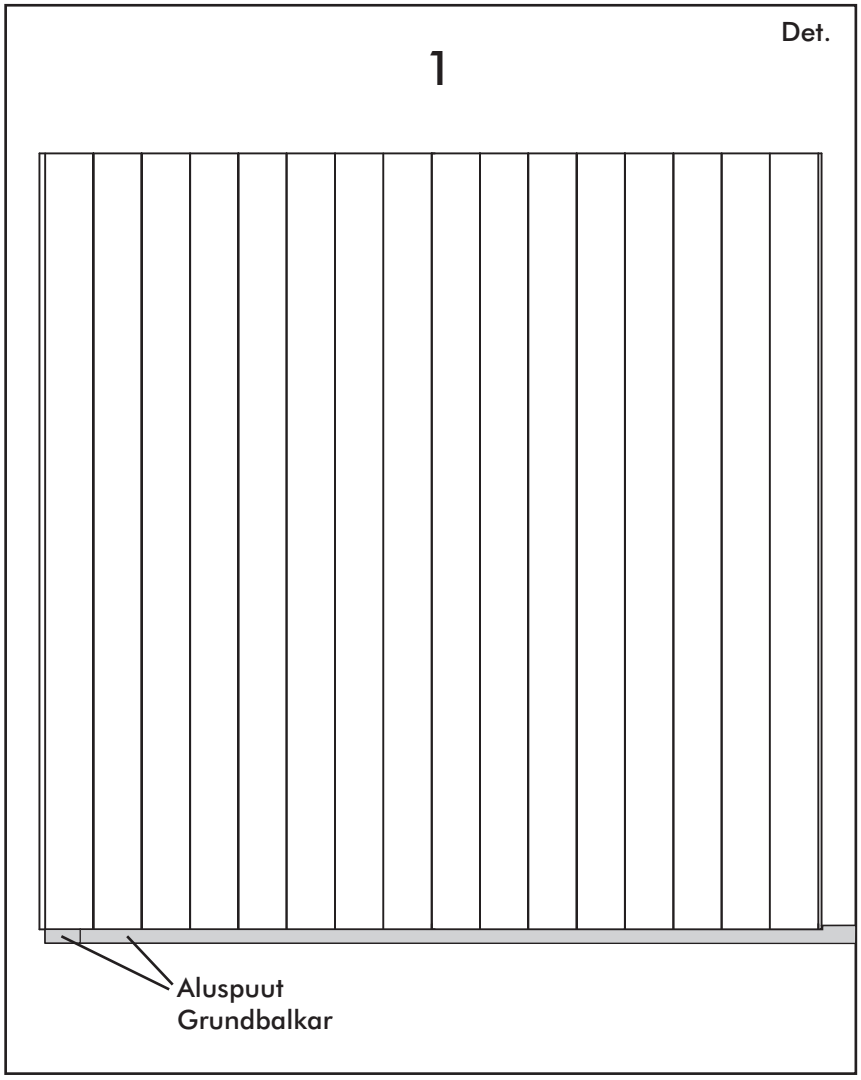
Det.
1
Aluspuut
Grundbalkar

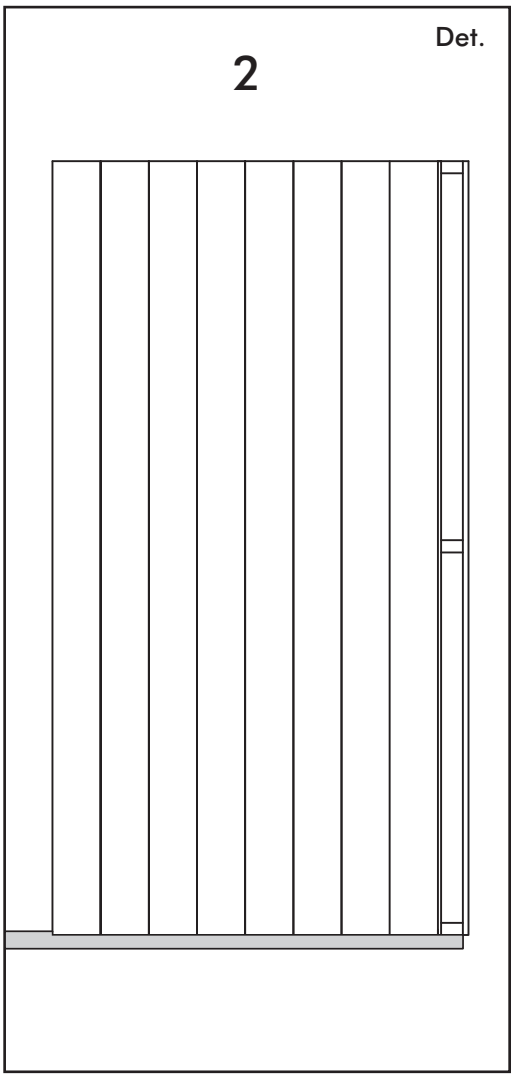
Det.
2

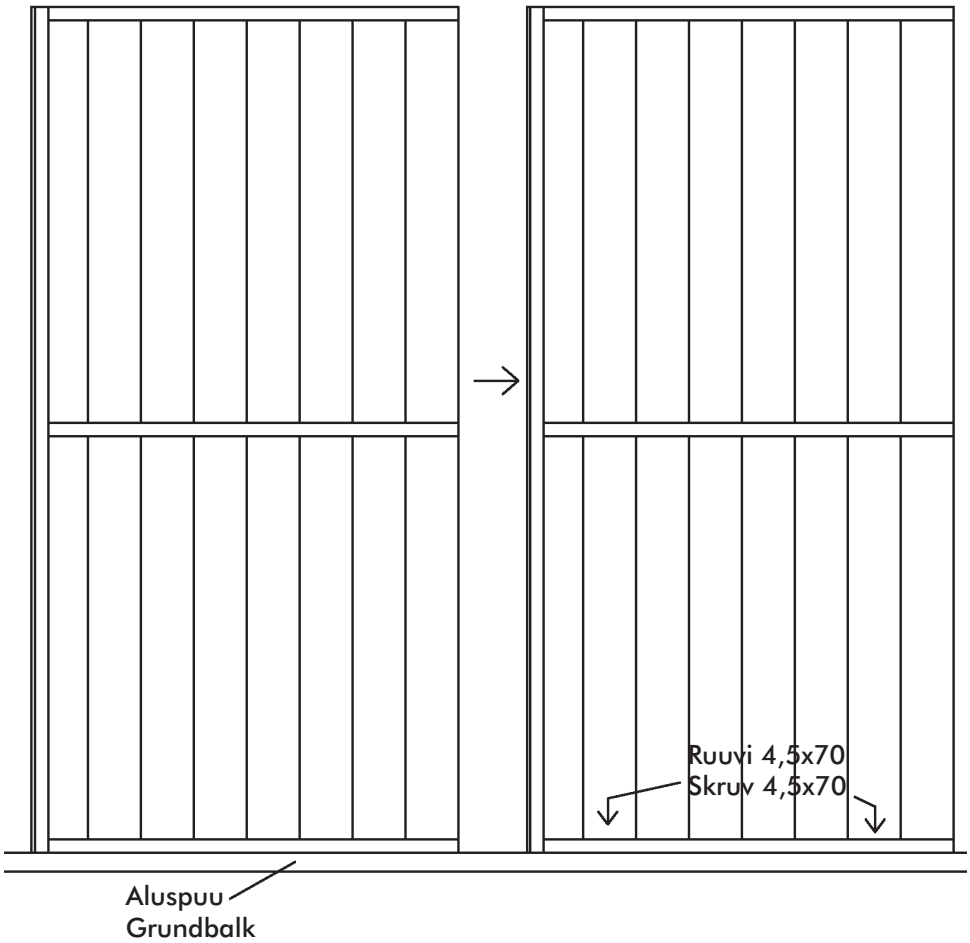
Ruuvi 4,5x70
Skruv 4,5x70
Aluspuu
Grundbalk

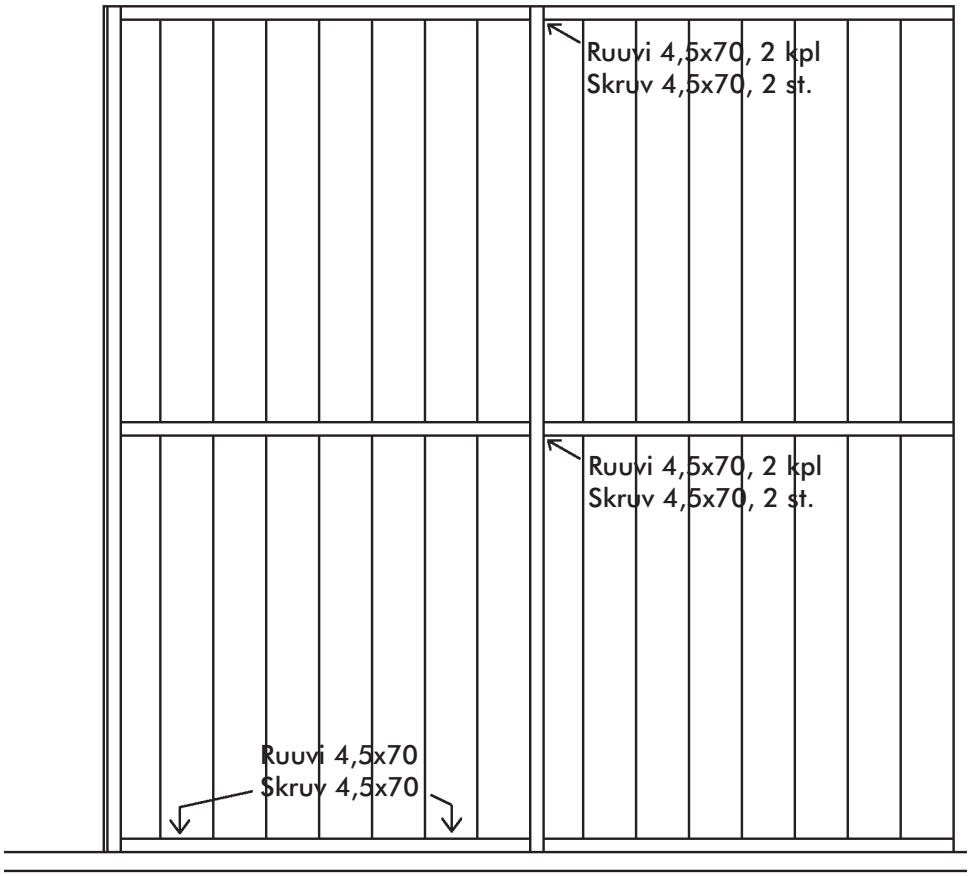
Ruuvi 4,5x70, 2 kpl
Skruv 4,5x70, 2 st.
Ruuvi 4,5x70, 2 kpl
Skruv 4,5x70, 2 st.
Ruuvi 4,5x70
Skruv 4,5x70

Väliseinän ja E12-elementtien asennus

Asenna väliseinän elementit aluspuiden päälle oheisten piirustusten mukaan ja kiinnitä ne toisiinsa, takaseinään sekä aluspuihin 4,5x70mm ruuveilla. Tarkista vatupassilla, että seinä tulee pystysuoraan. Asenna etuseinän E12 elementit paikoilleen ja ruuvaa ne kiinni samalla tavalla.

Montering av mellanväggen och E12-elementerna

Montera elementerna till mellanväggen enligt teckningarna nedan och skruva dem fast i varandraa, i bakväggen och i grundbalkarna med 4,5x70 skruvar. Kontrollera med en vattenpass att väggen står lodrätt. Montera E12-elementerna till framväggen på plats och skruva dem fast på samma sätt.

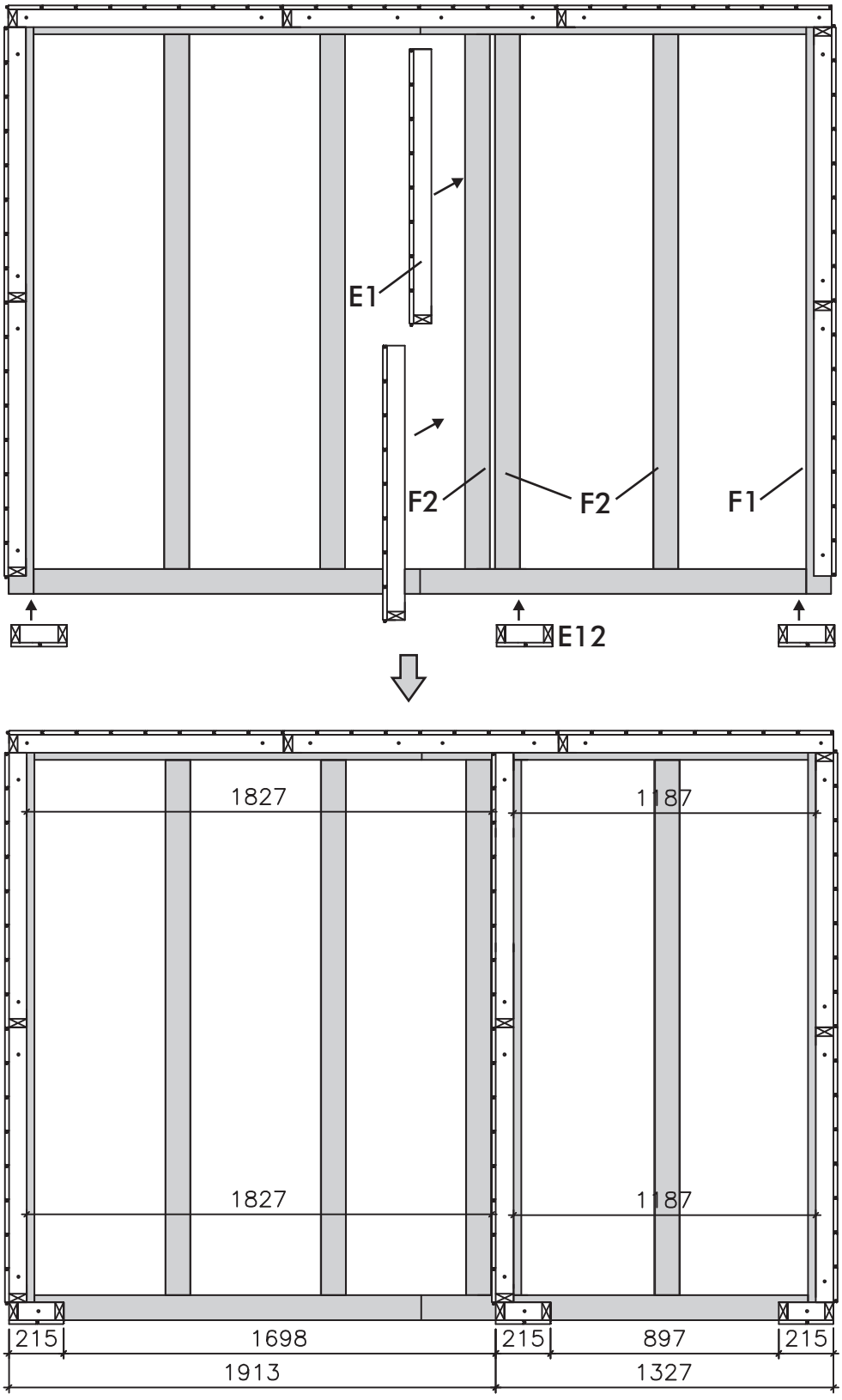

Kulmarautojen asennus nurkkiin

2 kulmarautaa / nurkka. Ruuvit 3,5x25mm (6 kpl / kulmarauta).

Montering av metallvinklarna i hörnen

2 metallvinklar / hörn. Skruv 3,5x25mm (6 st. / metallvinkel).

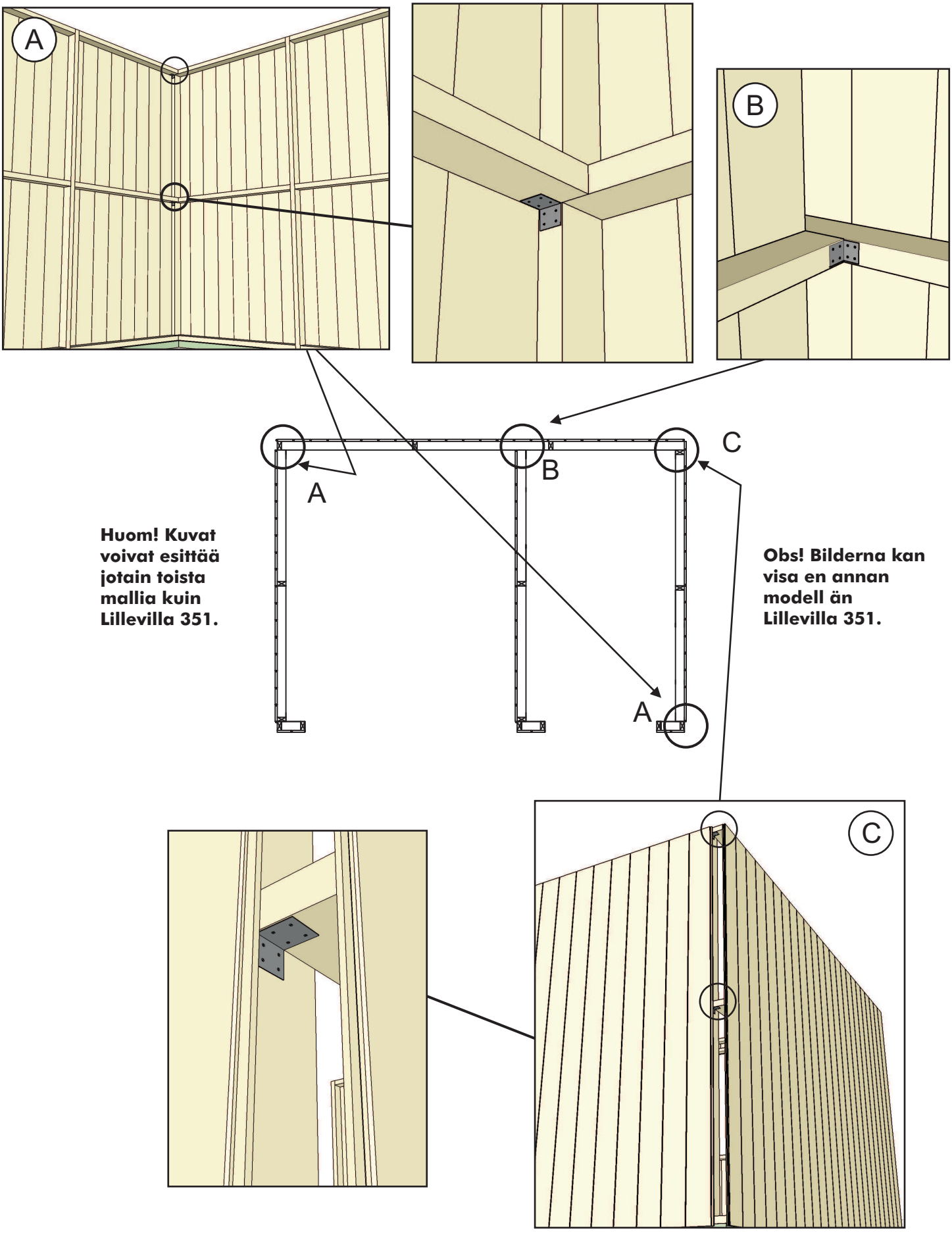

Huom! Kuvat voivat esittää jotain toista mallia kuin Lillevilla 351.

Obs! Bilderna kan visa en annan modell än Lillevilla 351.

Kuvia seinien asentamisesta

Huom! Kuvat voivat esittää jotain toista mallia kuin Lillevilla 351.

Bilder av montering av väggarna

Obs! Bilderna kan visa en annan modell än Lillevilla 351.

Seinien nurkkien viimeistely

Slutbearbetning av hörnen

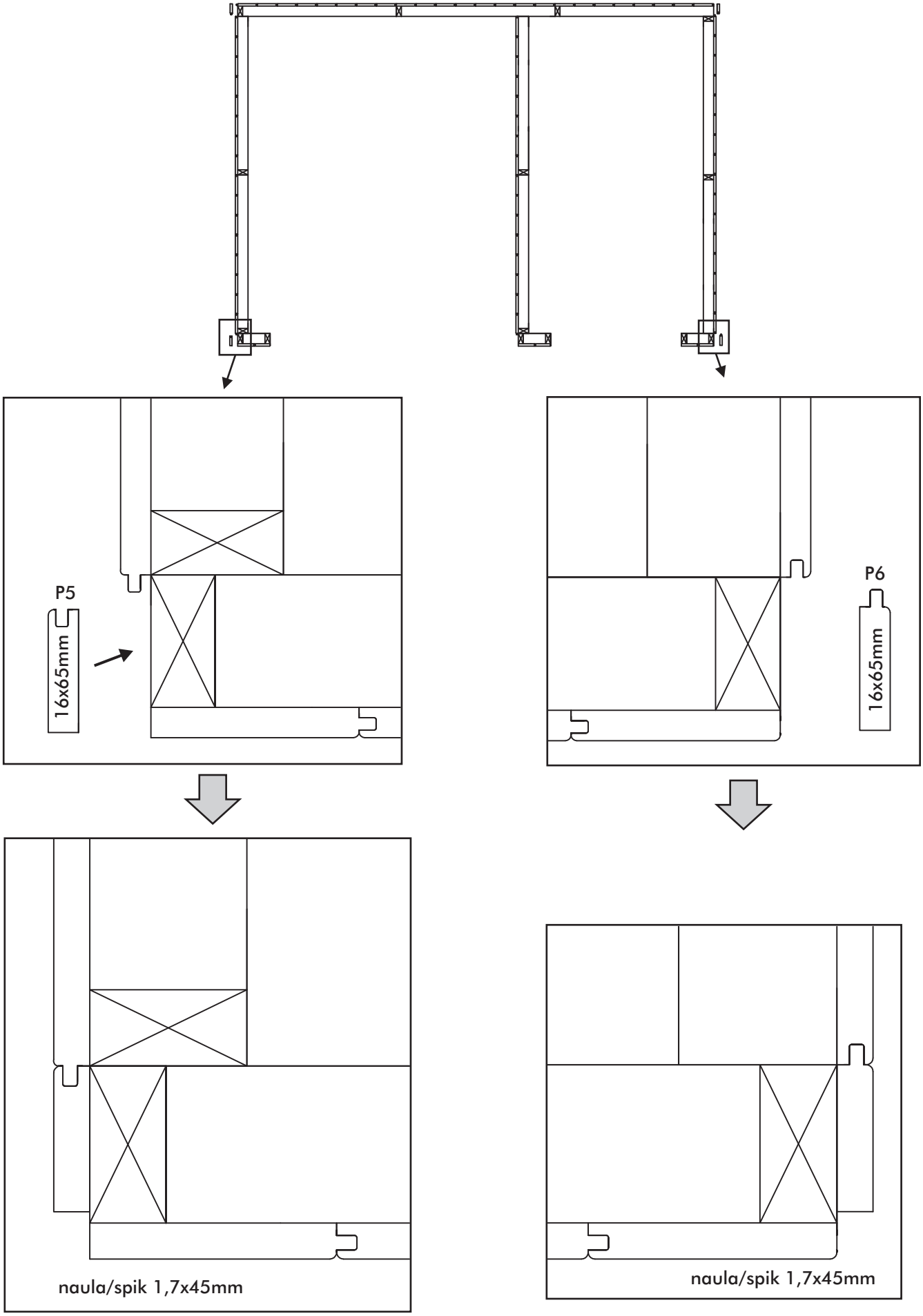

Lattia

Seuraavaksi voit asentaa lattialaudat. Jos haluat eristää lattian, on se helpointa tehdä nyt (katso erillinen kuva eristämisestä).

Lattialauta on höylätty profiiliin. Siinä on uros- ja naaraspontti sekä takapuolella viisteet ja kaksi uraa ja etupuolella pienemmät viisteet. Laudan takaosa on normaalisti vajaasärmäinen, ja tämä ei ole vika, vaan vajaasärmäisyys kuuluu tuotteeseen. Tuotantoteknisistä syistä lattialautojen pituuksissa saattaa olla pieniä eroja. Tarkista tämä ja tarvittaessa tasaa lautojen pituudet ennen niiden asentamista.

Lattian asennus aloitetaan laittamalla ensimmäiseksi lattialauta aluspuiden päälle urat alaspäin ja naaraspontti takaseinään päin (jätä seinän ja laudan väliin n. 5 mm rako). Merkitse esimerkiksi lyijykynällä seinän alaosaan aluspuiden keskikohdat helpottamaan naulauslinjan löytymistä. Lado lattialaudat paikoilleen. Huom! Lattialauta elää ilmankosteuden mukaan jonkin verran, joten jokaisen lattialaudan väliin täytyy jättää pieni rako (1-1,5 mm). Kavenna/lovea viimeinen lauta oviaukkoon, kts piirustus.

Kun lattialaudat ovat paikoillaan, seuraa seiniin tekemiäsi merkintöjä ja naulaa (naula 1,7x45mm) lattialaudat kiinni perustuspuihin. Voit käyttää apuna linjalankaa tai lautaa. Lattia kannattaa suojata likaantumiselta heti asentamisen jälkeen. Katkaise mittaan ja naulaa jalkalistat paikoilleen.

Golv

Nu kan du montera golvbrädorna. Om du vill isolera golvet, du kan göra det nu (se separat ritning av isolering).

Golvbrädorna är profilhyvlade och har hon- och hanspont. På baksidan finns det avfasningar och två spår och på framsidan finns det två mindre avfasningar. Vankant och hyvelspår som normalt förekommer på baksidan av brädan tillhör produkten och är inget fel. På grund av produktionstekniska skäl kan det finnas små skillnader i längderna av golvbrädorna. Kontrollera detta och vid behov jämna ut längderna före monteringen.

Börja monteringen av golvet med att lägga den första brädan på grundbalkarna spåren neråt och honsponten mot bakväggen (lämna en springa på 5mm mellan brädan och väggen). Markera mittpunkten av grundbalkarna från båda sidorna på bakväggen. Det gör det lättare att hitta spikningslinjen efter att golvet har täckts. Lägg brädorna på plats. Obs! Golvbrädorna rör sig beroende på luftfuktigheten och därför måste man lämna en 1-1,5mm springa mellan varje bräda. Vid behov såga den sista brädan smalare så att den lätt kan monteras på plats.

Då golvbrädorna är på plats följer du markeringarna du gjorde tidigare och spikar (spik 1,7x45mm) fast brädorna i grundbalkarna. Du kan använda en rikttråd eller en bräda som hjälp. Det lönar sig att skydda golvet för nedsmutsning genast efter monteringen. Såga och spika fast golvlisterna.

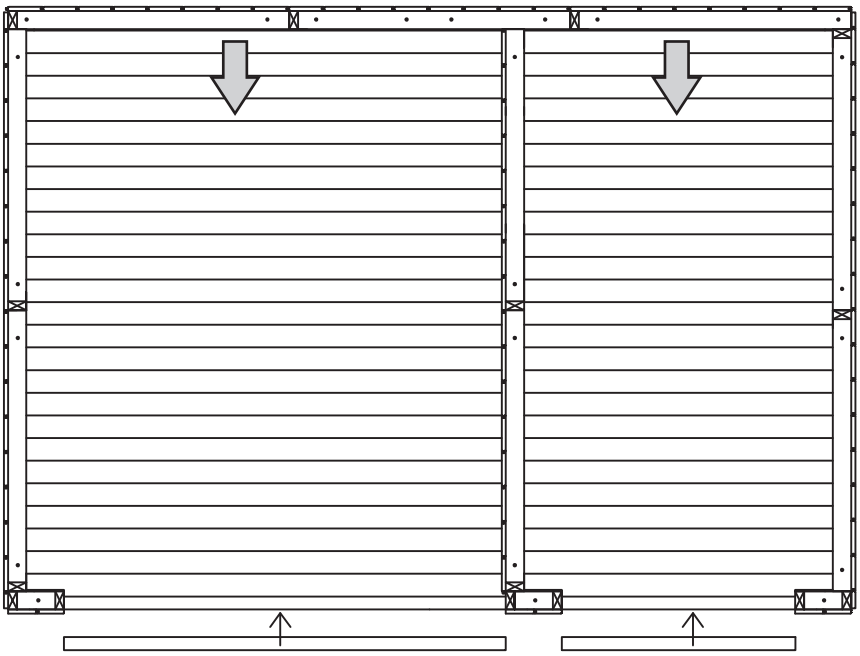

Eristäminen

Jos haluat eristää mökkisi, seuraavasta piirustuksesta näet esimerkin eristämisen periaatteista. Mitkään eristämisessä tarvittavat materiaalit eivät sisälly toimitukseen. Huom! Piirustuksessa näkyvä tuulettuva ilmatila on pakollinen rakenteen toimivuuden kannalta sekä katossa, seinissä että lattiassa. Tarvittaessa poraa reikiä aluspuukehään riittävän tuuletuksen varmistamiseksi.

Isolering

Ifall du vill isolera stugan ser du här ett exempel av isoleringsprincipen i denna ritning. Isoleringsmaterialet ingår inte i leveransen. Obs! Ventilationsslitsen som syns i ritningen är obligatorisk för konstruktionens funktion. Vid behov borra hål i grundbalksramen för att försäkra tillräcklig ventilation.

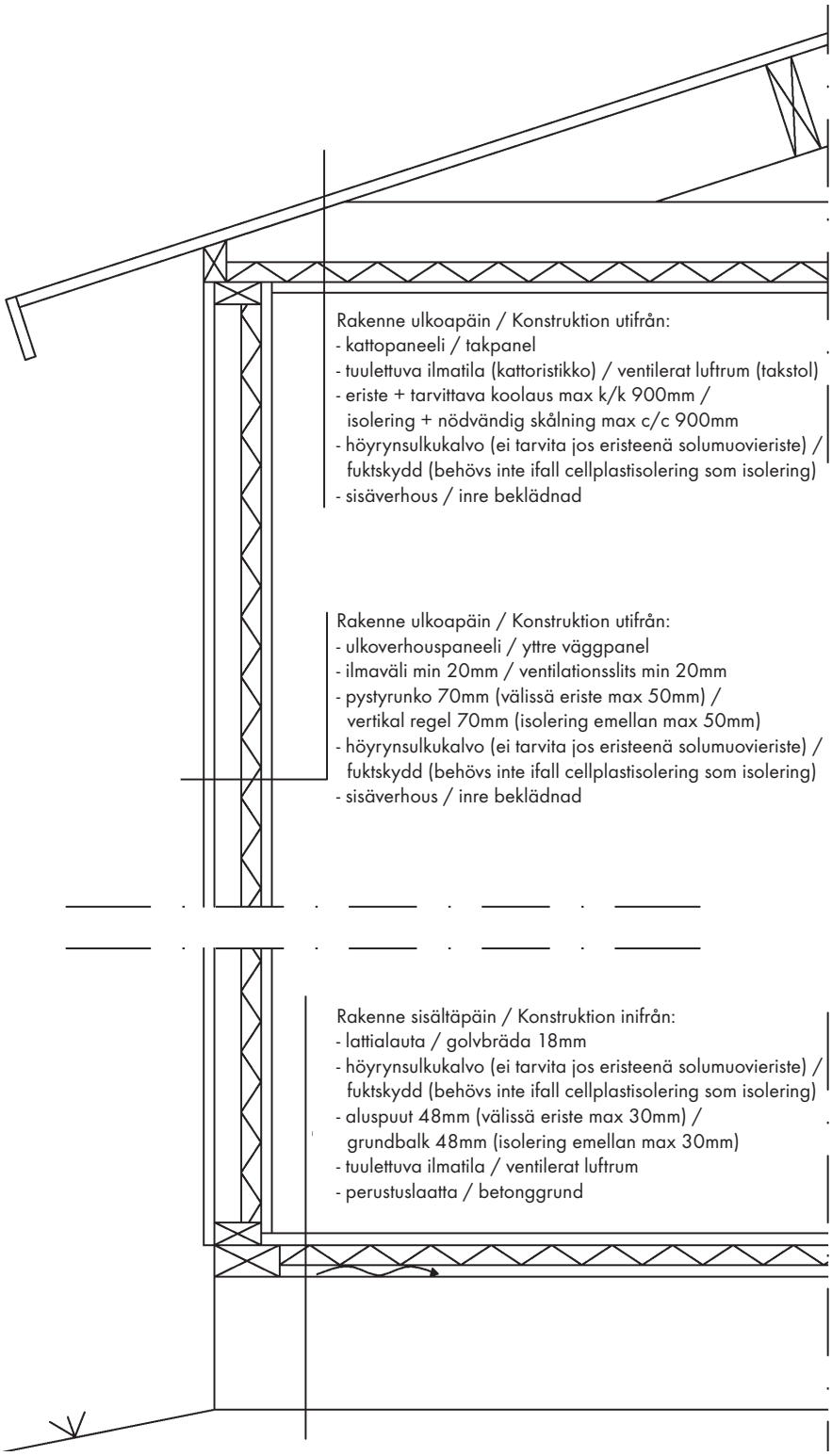

Kattorakenne

Kokoa kattopalkit neljästä osasta ruuvaamalla ja naulaamalla osat toisiinsa kiinni molemmilta puolilta piirustuksen mukaan 4,0x60mm ruuveilla (20 kpl/palkki) ja 2,5x60mm nauloilla (14 kpl/palkki). Kattopalkin lopullinen pituus on 3890mm. Kokoa kattopalkit niin, että jatkokohdat tulevat eri kohtiin.

Takkonstruktionen

Sätt ihop takbalkarna genom att skruva och spika delarna fast i varanda från båda sidorna med 4,0x60mm skruvar (20 st./balk) och 2,5x60mm spikar (14 st./balk) enligt teckningen. Den slutliga längden av takbalken är 3890mm. Sätt ihop takbalkarna så att skarven inte hamnar på samma ställen.

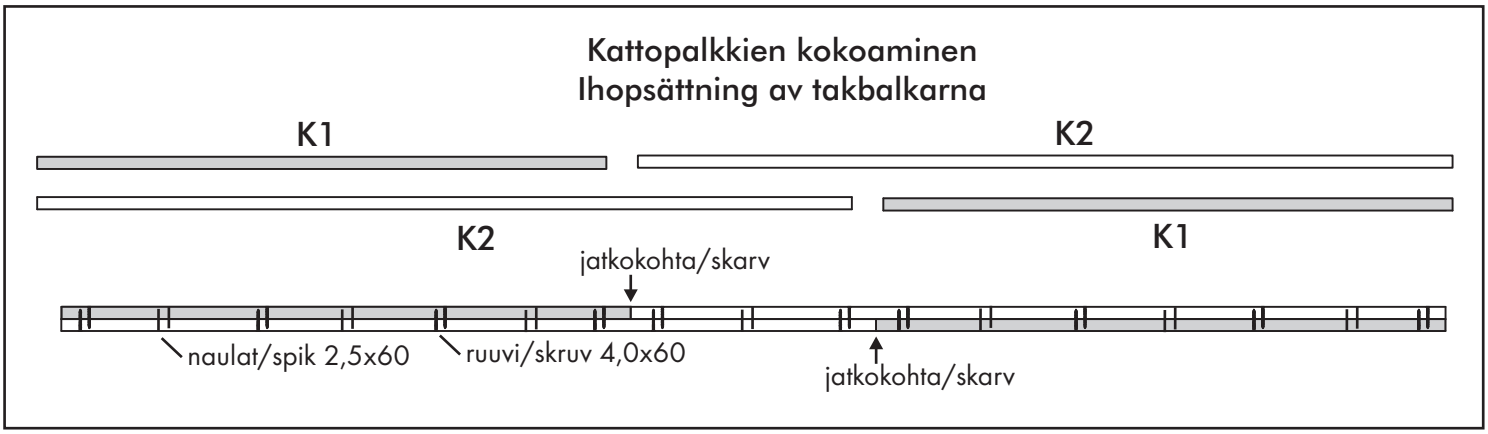

Asenna sitten päätykolmiot paikoilleen seinäelementtien päälle ja ruuvaa ne kiinni seiniin 4,5x70mm ruuveilla (4 ruuvia/päätykolmio). Nosta kattopalkit paikoilleen päätykolmioiden loviin ja kiinnitä osat toisiinsa. Ruuvaa K1- ja K2-palkit etu- ja takaseinille ja ruuvaa ne myös päätykolmioihin kiinni. Tärkeää! Ole tarkkana asentaessasi kattopalkkeja paikoilleen, että kaikki kattopalkit tulevat yhtä paljon sivuseinästä yli molemmista suunnista.

Montera gaveltrianglarna på väggelementerna och skruva dem fast med 4,5x70mm skruvar (4 st./gaveltriangel). Lyft takbalkarna på plats i skårorna på gaveltrianglarna och fäst delarna ihop. Skruva också K1- och K2-balkarna på fram- och bakväggarna och skruva dem fast i gaveltrianglarna också. Viktigt! När du monterar takbalkarna på plats, se till att alla takbalkarna överlappar sidoväggarna lika mycket på båda sidorna.

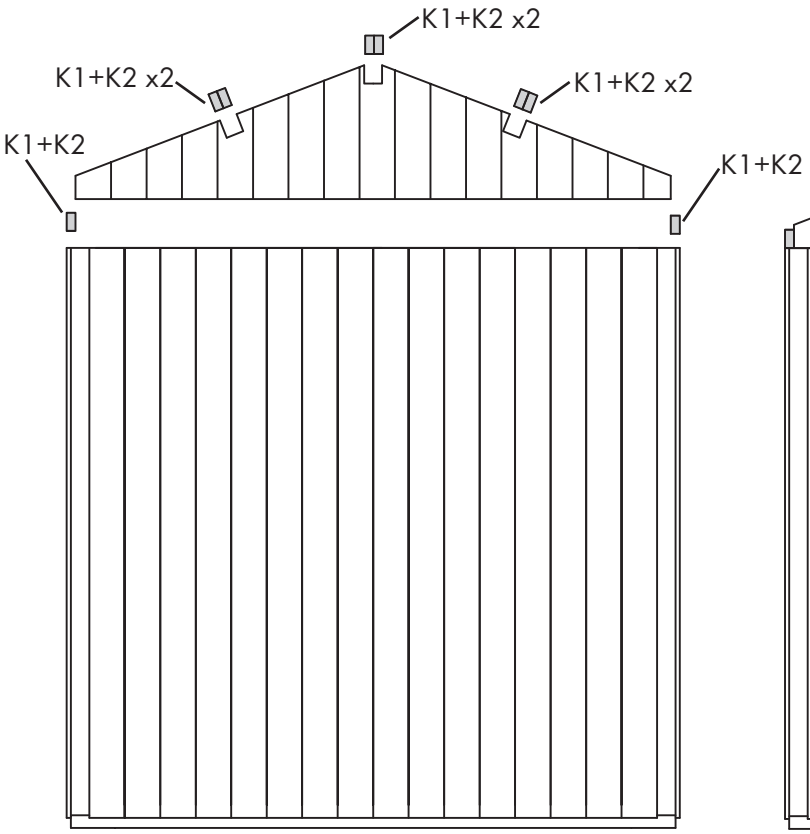

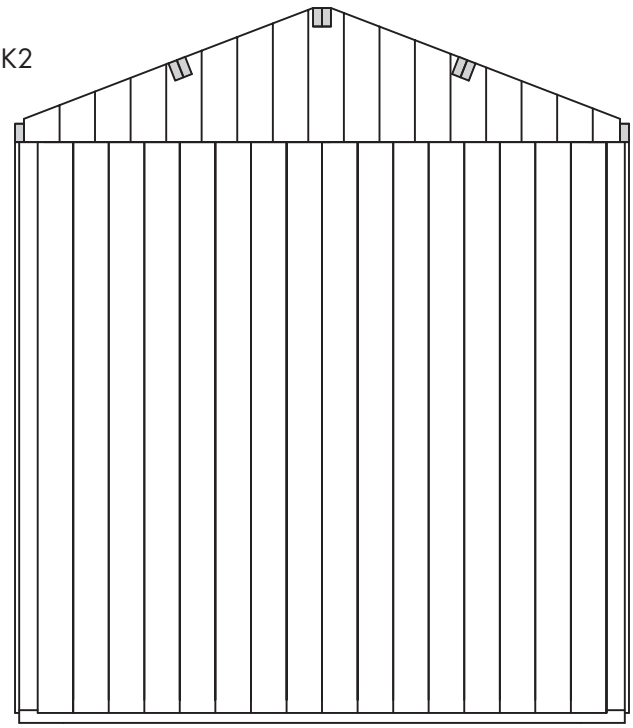

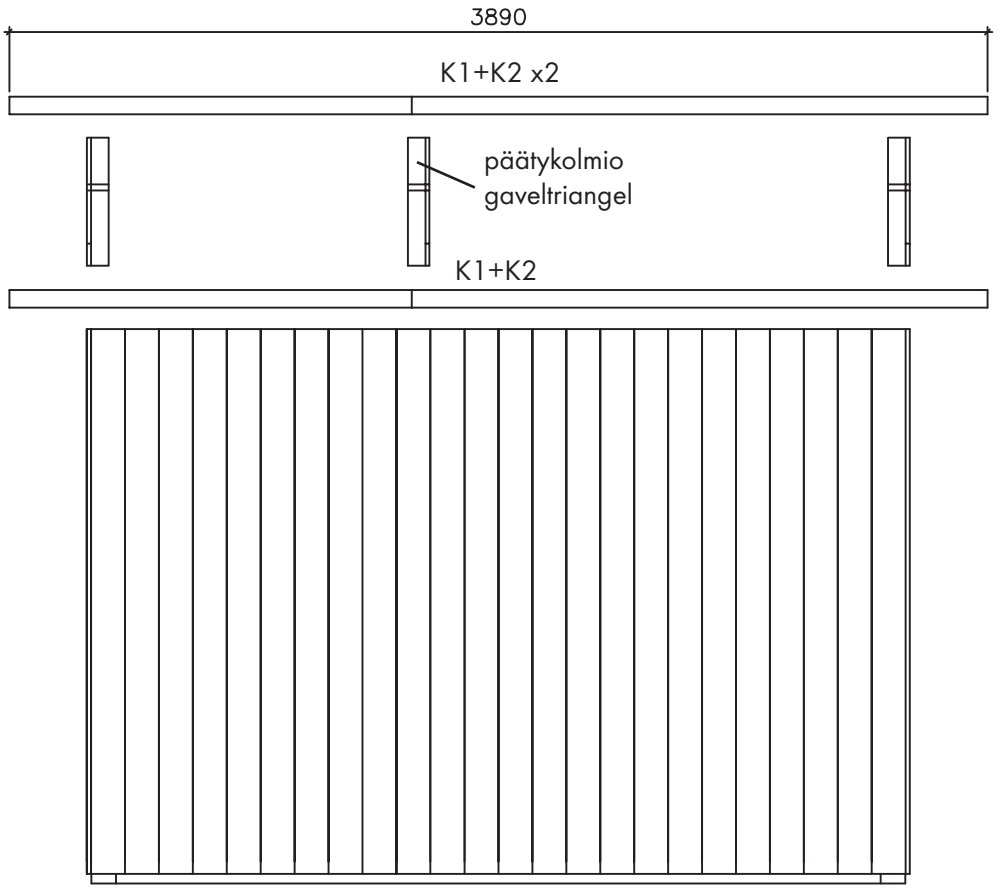
3890
K1+K2 x2
päätykolmio
gaveltriangel
K1+K2

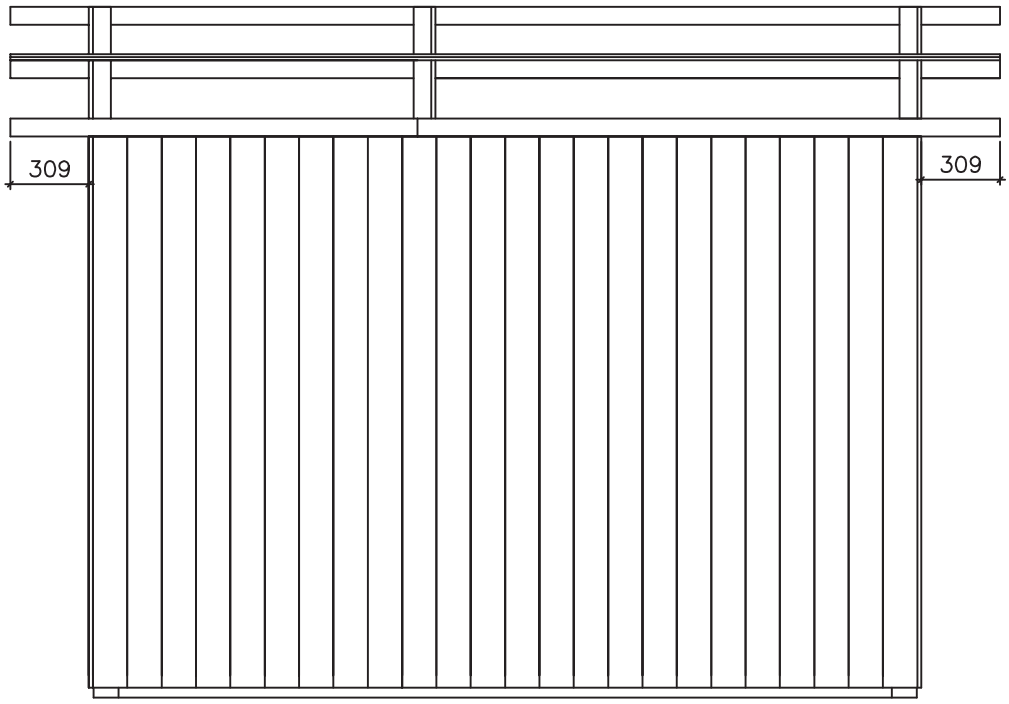
309
309

Katto

Ennen kuin aloitat katon kiinnityksen, varmista, että mökin seinät ja päätykolmiot ovat suorassa ja koko rakennus on suorassa kulmassa.

Kattolaudat on höylätty samaan profiiliin kuin lattialaudat. Laudan takapuolella on viisteet ja kaksi uraa ja etupuolella pienemmät viisteet. Kattolaudat asennetaan pienemmät viisteet alaspäin (mökkiin päin) ja isommat viisteet ja urat ylöspäin. Laudan takapuoli on normaalisti vajaasärmäinen, eikä tämä ole vika, vaan kuuluu tuotteeseen.

Työskentele varovasti! Aloita asentaminen toiselta sivuseinältä. Sovita ensimmäiset laudat molemmille puolille naaraspontti ulospäin laudan reuna kattopalkkien päiden kanssa tasan. Varmista, että laudat eivät mene yli keskimmäisen kattopalkin keskiosasta. Naulaa (naula 1,7x45mm) kattolaudat kiinni kattopalkkeihin. Jätä 1-1,5 mm rako jokaisen kattolaudan väliin lautojen kosteuselämisen vuoksi. Seuraa, että räystäs pysyy suorassa linjassa ja että keskimmäisen kattopalkin keskilinja ei ylity. Viimeisen kattolaudan kohdalla tarkista, mihin kohtaan se ylettyy, ja tarvittaessa sahaa ylimääräinen osa laudasta pois. Tuotantoteknisistä syistä kattolautojen pituuksissa saattaa olla pieniä eroja, joten oikaise räystäs tarvittaessa sahaamalla.

Taket

Innan du börjar montera taket, ska du kontrollera att väggarna och gaveltrianglarna är raka och att hela stugan står rätvinkligt.

Takbrädorna har samma profil som golvbrädorna. På baksidan finns det avfasningar och två spår och på framsidan finns det två mindre avfasningar. Takbrädorna fästs med de mindre avfasningarna neråt (mot stugan) och de större avfasningarna och spåren uppåt. Aven i dessa förekommer hyvelspår och vankant på baksidan av brädan som tillhör produkten och inte är något fel.

Arbeta försiktigt! Börja monteringen från stugans sidovägg. Passa de första brädorna på båda sidorna av taket med kanten av den första brädan jämnt med takbkalkarnas ändar. Se till, att brädorna inte går över mittlinjen av den högsta takbalken. Spika (spik1,7x45mm) fast brädorna i takbalkarna. Lämna en springa på 1-1,5mm mellan brädorna på grund av att virket rör sig beroende på fuktigheten. Se till att takfoten hålls i rät linje. Den sista takbrädan sågas smalare enligt behov, se ritning. På grund av produktionstekniska skäl kan det finnas små skillnader i längderna av takbrädorna varigenom om takfoten på fram- och bakväggen inte är rak, rätar du upp den genom att såga den.

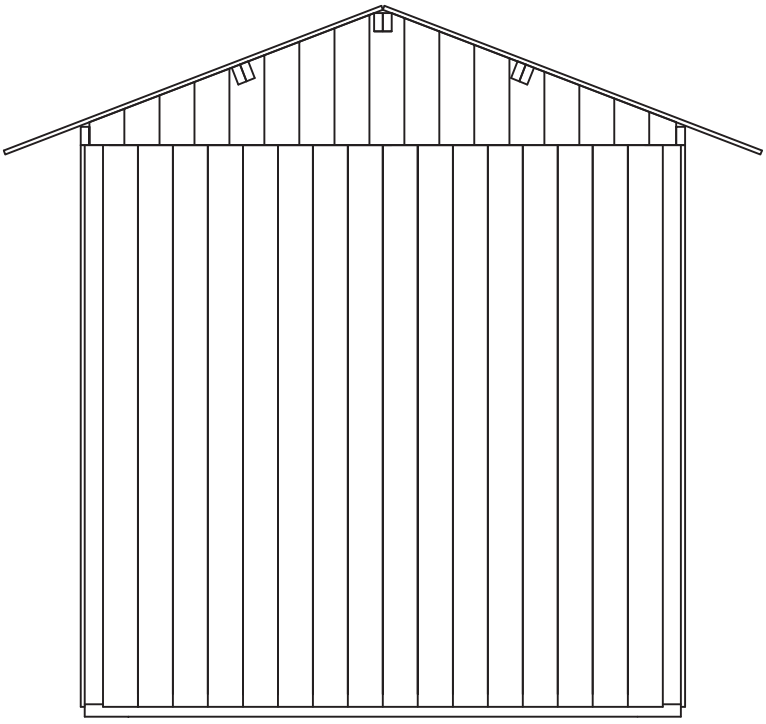

Kattolautojen asennus
Montering av takbrädorna

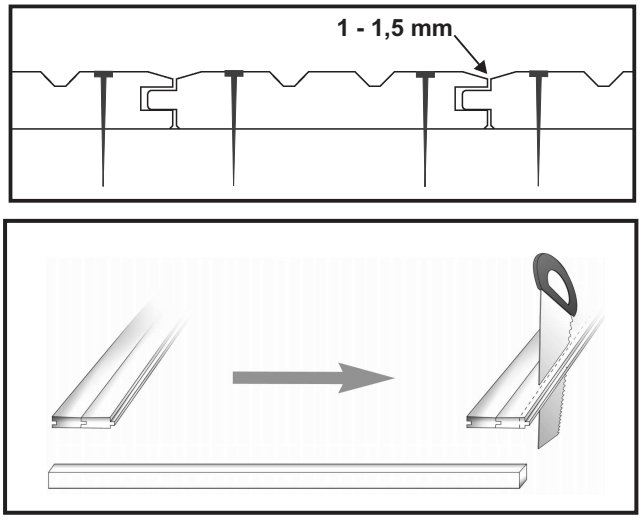

Nurkkalaudat ja vaakapeitelaudat

Kun katto on valmis, asenna nurkkien 16x95mm peitelaudat (katkaistaan oikeaan mittaan työmaalla) oheisten piirustusten mukaan (8 naulaa/lauta). Asenna myös 16x95mm vaakapeitelaudat päätykolmioiden ja seinäelementtien saumoihin sekä etu- ja takaseinälle kattolaudan alle (8 naulaa/lauta).

Täckbrädorna på hörnen och mellan elementen

När taket är färdigt, montera16x95mm täckbrädorna (sågas till rätt längd på plats) på hörnen enligt följande teckningar (8 spikar/bräda). Montera också de horisontala 16x95mm täckbrädorna på fogarna mellan de gaveltrianglarna och väggelementen och på fram- och bakväggarna under taket (8 spikar/bräda).

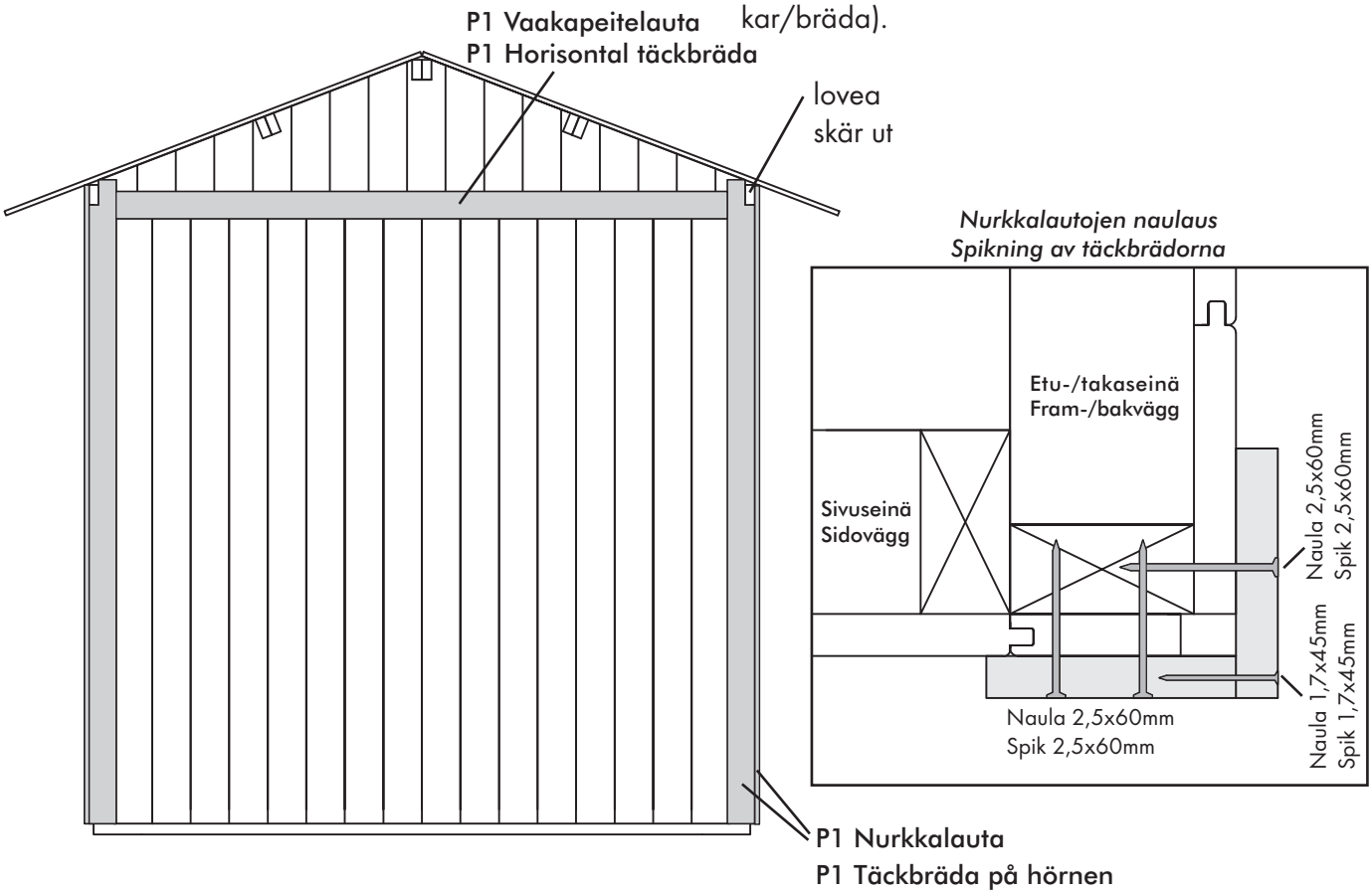

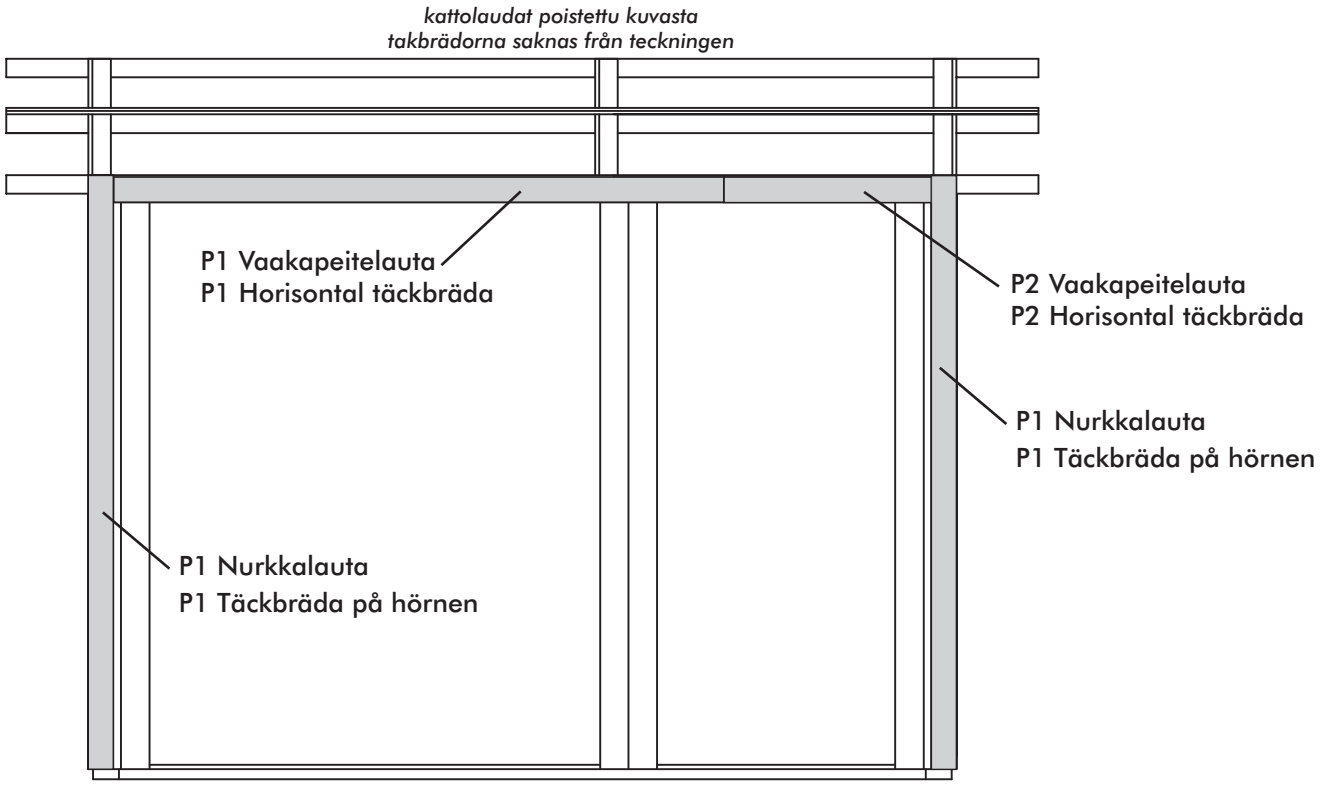

Räystäslaudat ja alusrullahuopa

Kun kattolaudat ovat paikoillaan, kiinnitä katon sivuräystäslaudat oheisen kuvan mukaan.

Takfotbrädorna och takfilten

När takbrädorna är på plats, fäster du sidotakfotbrädorna enligt teckningen nedan.

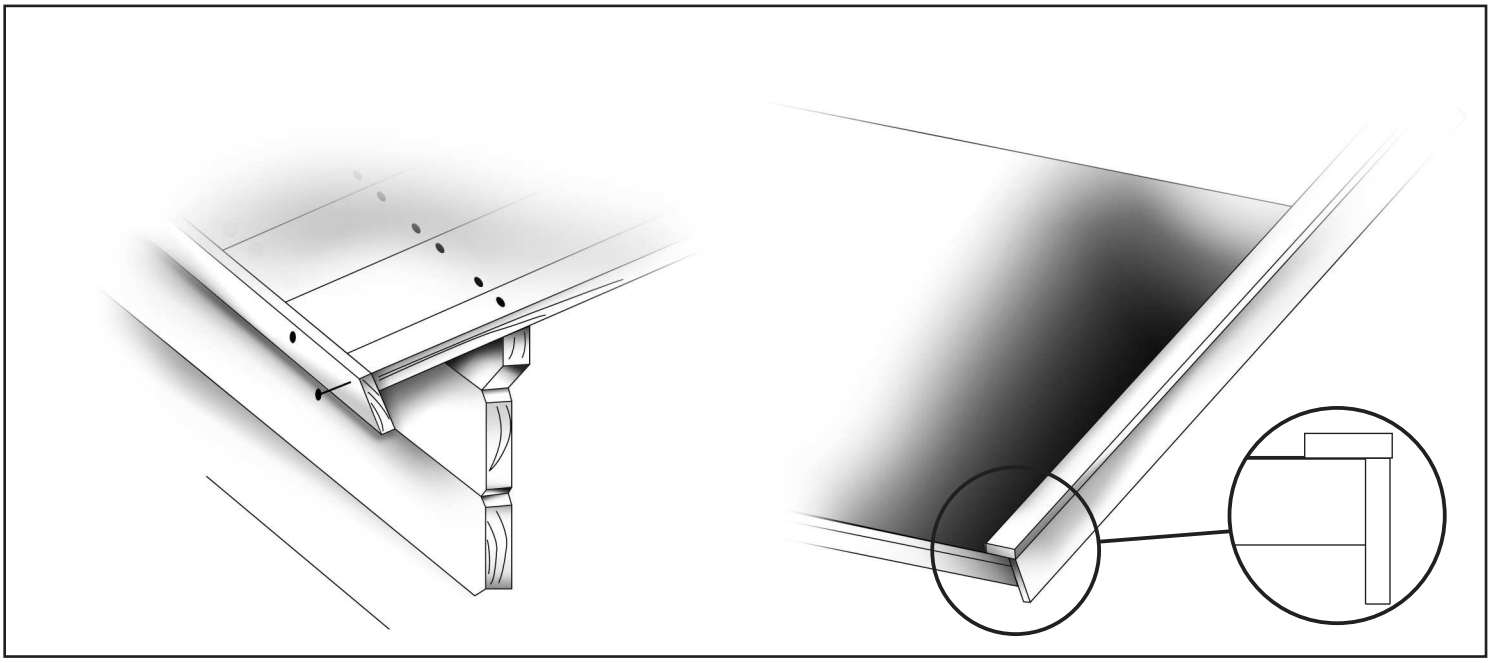

Toimitukseen kuuluva rullahuopa on alushuopa. Mittaa katon pituus ja leikkaa huoparullasta katon mittaisia suorakulmaisia paloja. Kiinnitä ensimmäinen huopakaista räystäälle huolellisesti (naulojen väli max. 10cm). Voit jättää huovan reunan hieman räystään yli (0,5-1 cm), mutta älä taita huopaa. Huopakaistat tulee naulaamisen lisäksi kiinnittää alustaansa huolellisesti tarkoitukseen sopivalla bitumiliimalla (ei sisälly toimitukseen). Kysy bitumiliiman käyttöohjeet sen jälleenmyyjältä. Kiinnitä seuraavat huopakaistat limittäen edelliseen huopakaistaan ja kiinnitä huopakaistat myös katon toiselle lappeelle. Myös huopakaistojen saumat pitää kiinnittää toisiinsa bitumiliimalla. Asenna viimeisenä katon harjalle tuleva huopakaista. Tämän alushuovan päälle pitää välittömästi asentaa lopullinen katemateriaali, esimerkiksi hyvälaatuinen rullahuopa (ei sisälly toimitukseen).

Kattohuovan asentamisen jälkeen asennetaan päätyräystäslaudat sekä tuulilaudat (kts. kuva yllä).

Takfilten som ingår i leveransen är en underfilt. Mät längden på taket och skär lika långa rätvinkliga remsor av rullen. Fäst den första filtremsan omsorgsfullt vid takfoten (spik varje 10cm). Du kan lämna kanten av remsan 0,5-1cm utanför takfoten, men böj inte filten.Förutom att spika fast filtremsan måste man fästa den ordentligt i dess underdel med ett för ändamålet lämpligt bitumenlim (ingår inte i leveransen). Be att få bruksanvisningen till bitumenlimet från dess återförsäljare. Fäst sedan nästa remsor så att de överlappar varandra och gör likadant på den andra sidan av taket. Aven filtremsornas sömmar måste fästas ihop med bitumenlim. Montera slutligen remsan till takåset. Ovanpå den här underfilten fäster man sedan omedelbart den slutliga takläggningen, t.ex. en rullfilt av hög kvalitet (ingår inte I leveransen).

Efter montering av takmaterialet installeras gavelbrädorna och vindskivorna, se teckningen ovan.

Ovet

Asenna ovet karmeineen paikoilleen. Yksittäisen oven karmi on valmiiksi koottu, mutta parioven karmi on paketissa osina, joten se täytyy koota ennen asentamista (katso kuvat). Kiinnitä sivukarmit yläkarmiin nurkista nauloilla. Varmista, että karmien liitoskohta tulee kunnolla kiinni, niin ettei siihen jää rakoja. Kiinnitä peltikynnys sivukarmien alapäähän ruuveilla. Huom! Sivukarmien etäisyyden toisistaan täytyy olla alhaalla täsmälleen sama kuin ylhäällä. Molempien ovien peltikynnyksen sisään asennetaan 11x28mm tukirimat ennen kuin karmit asennetaan paikoilleen.

Oven karmi asennetaan lattialaudan päälle ja ruuvataan kiinni seinätolppiin (4 kpl 4,5x70mm ruuvia/sivu) siten, että karmin ulkopinta tulee seinäelementin ulkopinnan kanssa tasan. Ole tarkkana, että molemmille sivuille jää saman verran tilaa sivukarmin ja pystytolpan väliin. Tarkista myös, että sivukarmit ovat täysin suorat asennuksen jälkeen, joten älä ruuvaa liian voimakkaasti. Tarkista mittaamalla, että karmi on ristimitassa ja täysin pystysuorassa.

Dörrar

Montera dörrarna på plats. Karmen till den enskilda dörren är redan satt ihop, men dubbeldörrens karm finns i delar i paketet och måste monteras ihop före installationen (se teckningarna). Spika fast sidokarmarna i den övre karmen från hörnet. Se till att det inte finns några springor kvar i fogarna. Plåttröskeln ska skruvas fast längst ned på sidokarmarna. OBS! Distansen mellan sidokarmarna måste vara exakt densamma både uppe och nere. Montera de 11x28mm stödribborna in i båda plåttröskel innan du monterar karmarna på plats.

Dörrkarmen monteras på golvet och skruvas fast i väggelementen (4 st. 4,5x70mm skruvar/sida) så att karmens yttersida kommer jämnt med väggelementens yttersida. Se till att det blir lika stor springor mellan karmen och vertikala regeln på båda sidorna av karmen. Se till också att sidokarmarna är absolut raka efter monteringen, så skruva inte för kraftigt. Kontrollera genom mätning att karmens diagonalmått är den samma i båda direktionerna och att karmen står helt vertikalt.

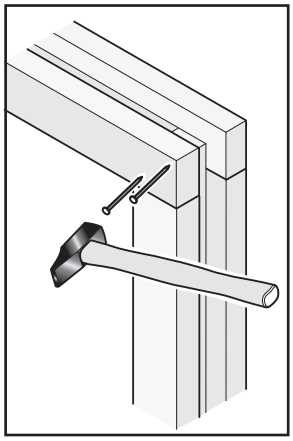

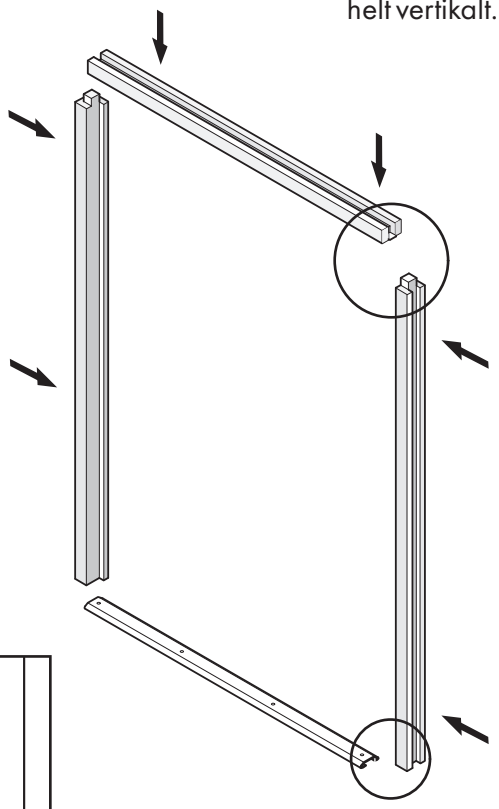

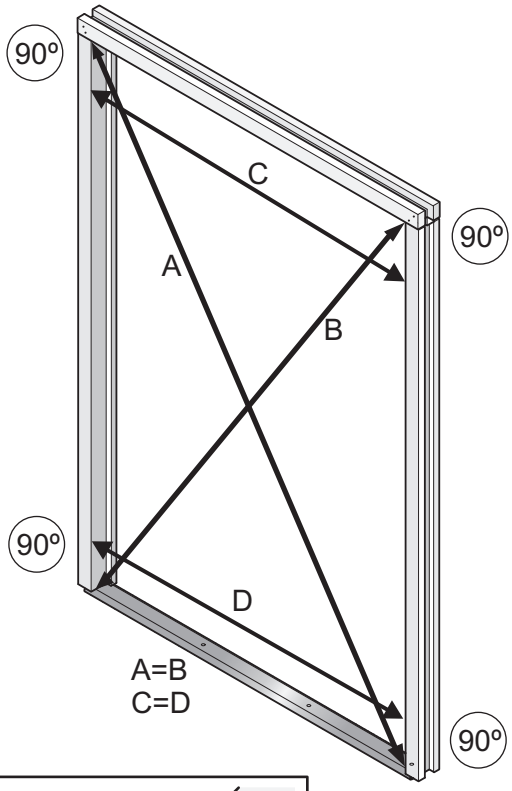

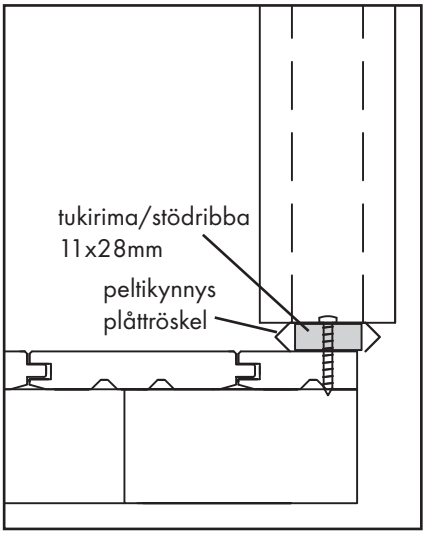

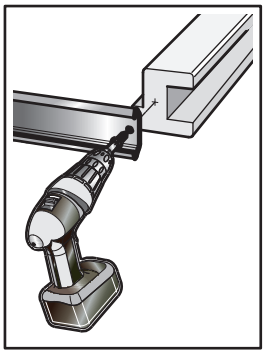

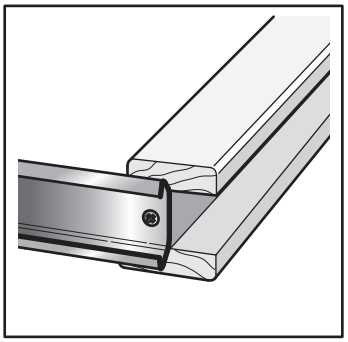

Huom! Kuvat voivat esittää jotain toista mallia kuin Lillevilla 351.

Obs! Bilderna kan visa en annan modell än Lillevilla 351.

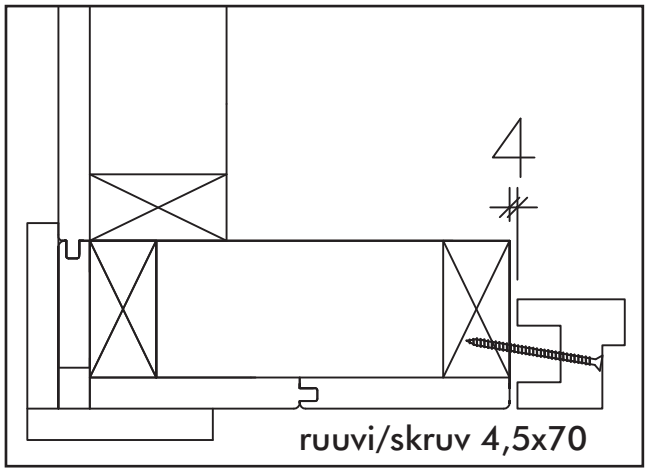

Ruuvaa saranat (löytyvät tarvikepussista) ensin oviin ja sitten karmeihin niille varattuihin paikkoihin. Kiinnitä ovenkahvat paikalleen ja tarkista, että ovet toimivat.

Tarvikepussi sisältää oven säätämiseen tarkoitettuja säätölevyjä. Oven asentoa ja etäisyyttä sivukarmista voidaan tarvittaessa muuttaa asentamalla säätölevy (tarvittaessa useampi) saranalevyn/levyjen alle.

Skruva gångjärnen (finns i tillbehörspåsen) först i dörrarna och sedan i karmen. Fäst dörrhandtaget på sin plats och kontrollera att dörrarna fungerar.

Tillbehörspåsen innehåller justerningsplåtar för gångjärnen. Vid behov kan dörrens ställning och avstånd från sidokarmen justeras genom att montera en eller flera justeringsplåtar under gångjärnsskivan/skivorna.

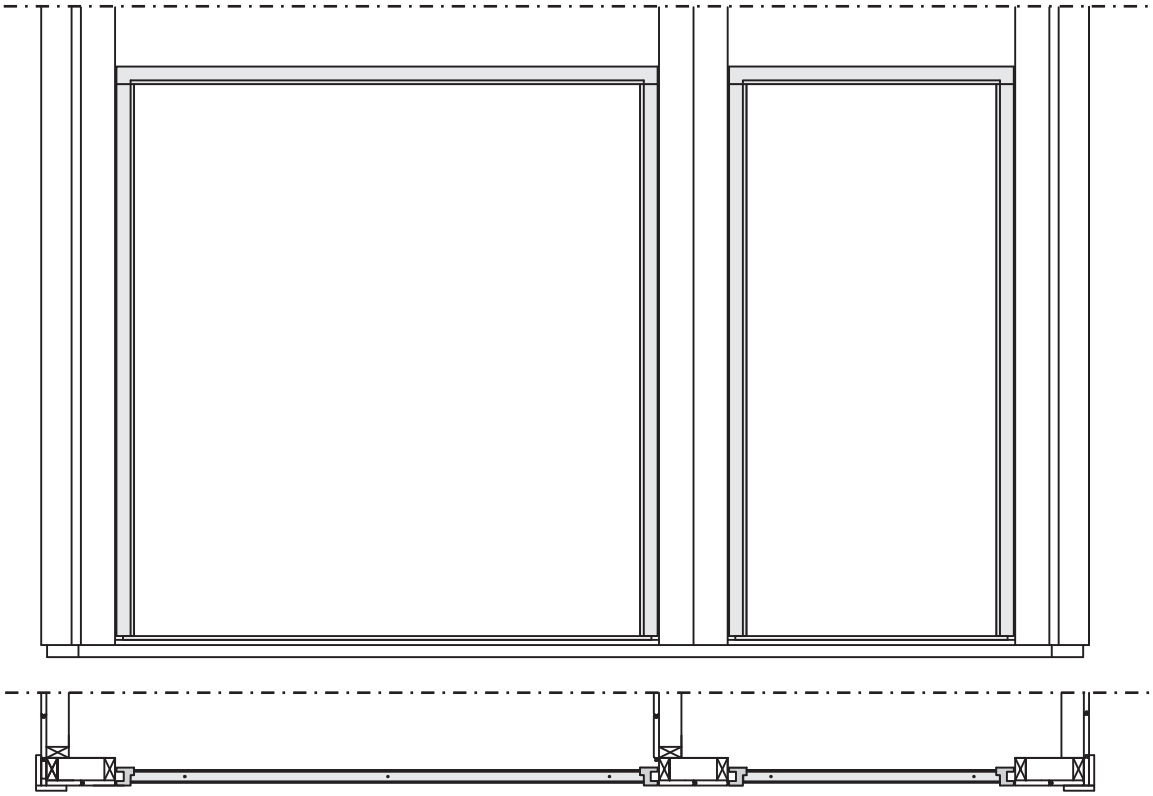

Ovien vuorilaudat

Sahaa ja naulaa ovien vuorilaudat paikoilleen (naula 2,5x60mm).

Foderbrädorna till dörr

Såga och spika fast foderbrädorna till dörrarna (spik 2,5x60mm).

kattolaudat poistettu kuvasta
takbrädorna saknas från teckningen

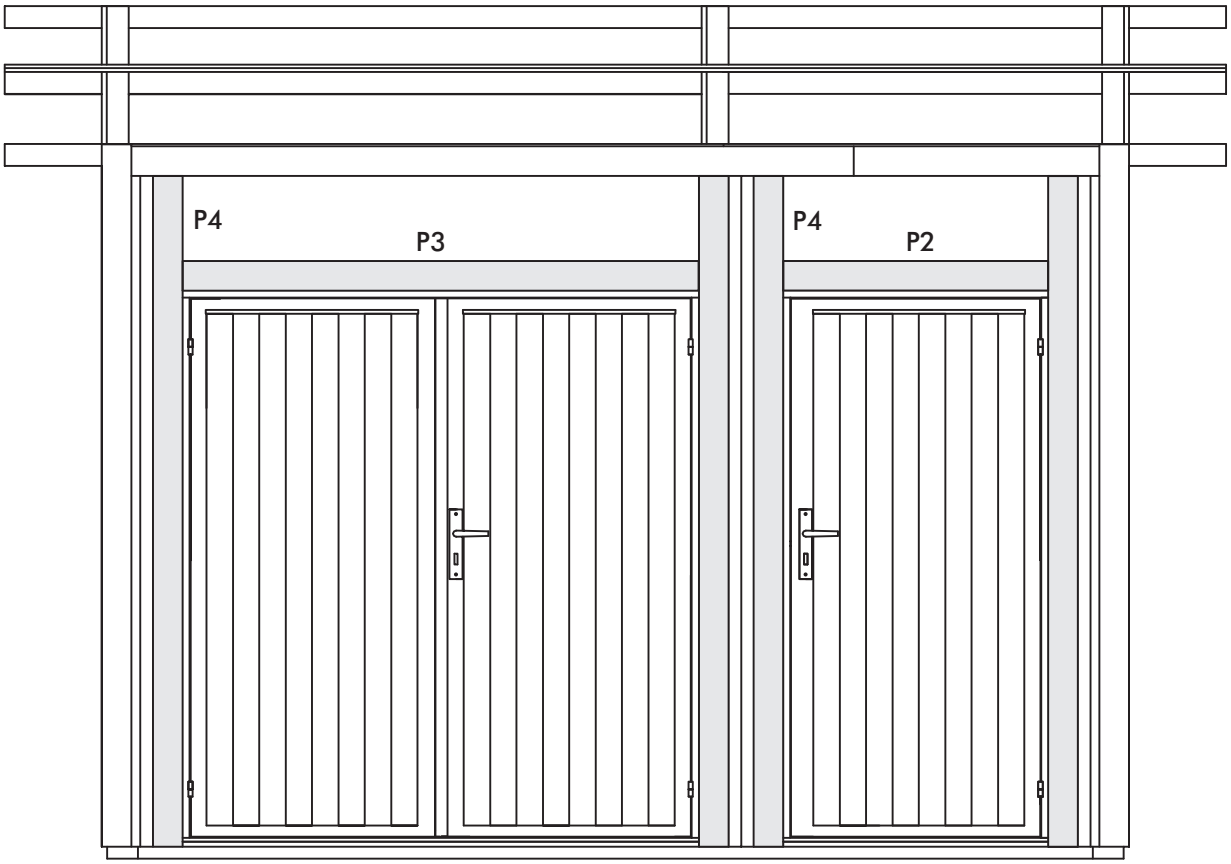

Ikkunat

Asenna ikkunapleksit paikoilleen 20x20mm listojen ja 1,7x45mm naulojen avulla seuraavan leikkauspiirustuksen mukaan. Saumojen tiivistäminen silikonilla on suositeltavaa.

Fönster

Montera fönsterplexerna med hjälp av 20x20mm lister och 1,7x45mm spikar enligt följande sektionteckning. Tätning av fogarna med silikon rekommenderas.

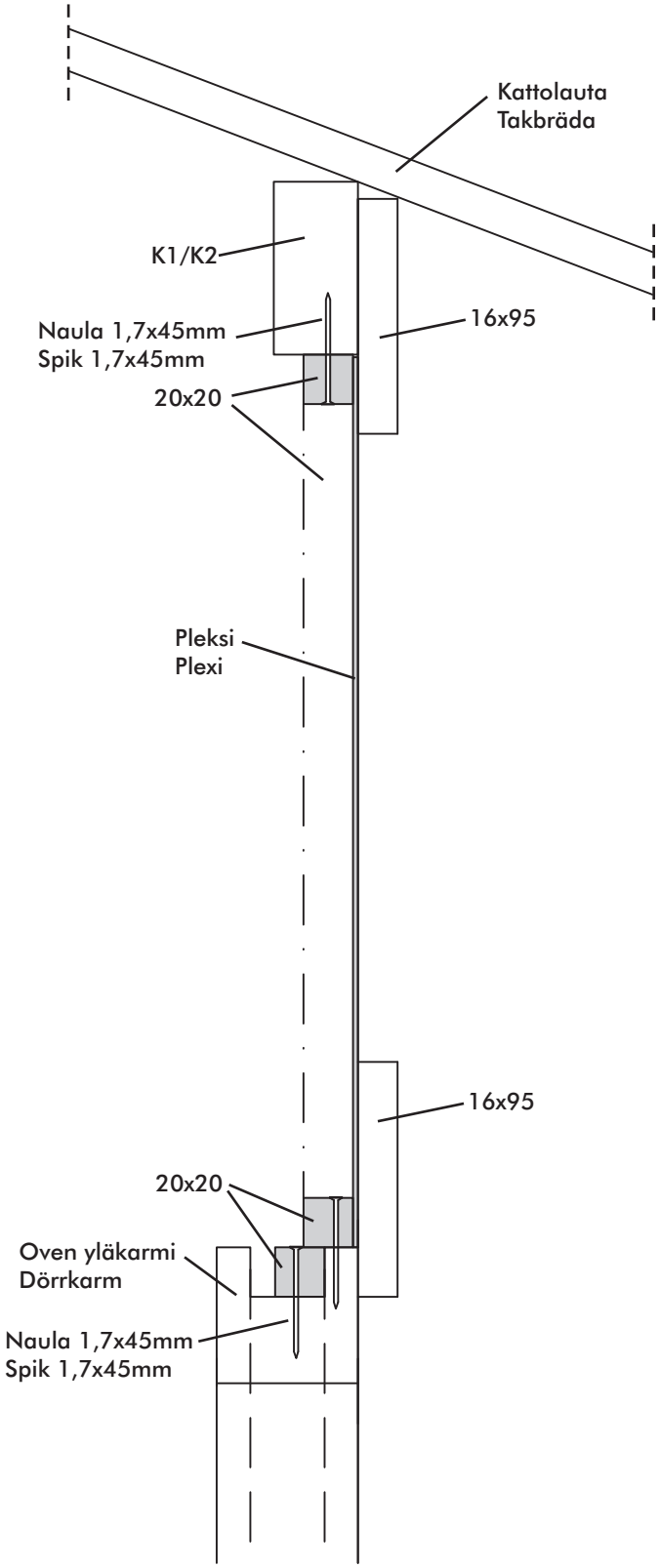

Pintakäsittely

Rakennuksen suoja- ja maalauskäsittely on tehtävä viipymättä kahteen kertaan heti rakennuksen pystytyksen jälkeen homehtumista ja sinistymistä ehkäisevällä pintakäsittelyaineella (kysy neuvoa käsittelyaineen myyjältä). Noudata kyseisen käsittelyaineen valmistajan ohjeita. Paras tulos saavutetaan kuivissa olosuhteissa lämpötilan ollessa yli +5 °C. Ovet ja ikkunat on käsiteltävä molemmin puolin. Rakennus tulee käsitellä myös sisältä homehtumista ja sinistymistä ehkäisevällä pintakäsittelyaineella, nurkat erityisen huolellisesti. Sekä ulko- että sisäpuolen käsittelyt tulee uusia säännöllisesti käsittelyaineen valmistajan ohjeiden mukaan. Etelänpuoleisen seinän pintakäsittelyn kuntoa kannattaa seurata tarkasti, sillä auringon UV-säteily vaikuttaa siihen voimakkaammin kuin muihin seiniin.

Suojakäsittelystä huolimatta saattaa kosteutta päästä tulemaan rakennuksen sisälle nurkista, oksankohdista, halkeamista ja osien liitoskohdista. Tarvittaessa estä tämä esimerkiksi silikonin avulla.

Ota huomioon, että seinässä olevista oksanlohkeamista suoja-aine saattaa päästä valumaan toiselle puolelle aiheuttaen valumajälkiä. Puun päätypintojen (esimerkiksi räystäslautojen päät) kautta vesi pääsee imeytymään puuhun ja rakenteeseen helpoimmin. Käsittele nämä kohdat sen vuoksi erityisen huolellisesti ja riittävän usein. Muutkin suurelle sään ja kulutuksen rasitukselle joutuvat puupinnat (räystäslaudat, tuulilaudat jne.) tulee suojakäsitellä riittävän usein, tarvittaessa vuosittain. Lattia tulee suojata niin, ettei se pääse likaantumaan seinien pintakäsittelyn yhteydessä. Lattia on myös käsiteltävä esimerkiksi lakkaamalla tai maalaamalla ennen käyttöön ottamista.

Huoltotoimet

Mökin turvallinen ja pitkäikäinen käyttö edellyttää osien kiinnityksen ja kunnon säännöllistä tarkistamista ja tarvittaessa huoltamista (erityisesti kattorakenteet, katemateriaali, ovet ja ikkunat, mökin kiinnitys perustuksiin, pintakäsittely). Tarkistamisen ja huollon laiminlyönti voi vahingoittaa rakennusta tai aiheuttaa mökin käyttäjälle turvallisuusriskin.

Pintakäsittelyn kunnon säännöllinen tarkistaminen ja tarvittaessa uusiminen on tärkeää. Seuraa erityisesti puun päätypintoja ja kovalle kulutukselle joutuvia osia.

Skyddsbehandling

Skyddsbehandling/målning av byggnaden måste utföras två gånger med skyddsmedel mot blånad och mögling (be färgavdelningen om råd) omedelbart efter att byggnaden uppförts. Följ instruktionerna från respektive tillverkare av skyddsmedel/färg. Kom ihåg att bästa resultatet erhålls om behandlingen utförs vid torr väderlek och om temperaturen är lägst +5° Celsius. Dörrar och fönster måste behandlas på båda sidor. Aven byggnadens insida måste behandlas med skyddsmedel mot blånad och mögling, speciellt noggrant behandlas hörnen. Behandlingen både ute och inne måste upprepas regelbundet enligt instruktionerna från tillverkaren av skyddsmedlet ifråga. Solens ultraviolettstrålning påverkar främst den södra väggen och därför bör skyddsbehandlingen av den väggen övervakas speciellt noga.

Trots skyddsbehandlingen kan fukt tränga in i hörn, kvistar, sprickor eller fogar. Vid behov kan detta förhindras med till exempel silikon.

Observera att skyddsmedlet kan tränga genom kvistar eller sprickor i väggbrädorna till andra sidan av väggen och fläcka brädorna. Vatten tränger lättast in i träet och konstruktionen genom ändträet på till exempel takfotsbrädor. Skyddsbehandla dessa ställen speciellt omsorgsfullt och tillräckligt ofta. Aven andra träytor (gavel- och takfotsbrädor osv.) som påverkas kraftigt av väder och förslitning måste skyddsbehandlas tillräckligt ofta, årligen vid behov. Golvet ska skyddas så att det inte blir smutsigt när väggarna behandlas. Före användning borde golvet målas eller lackas.

Skötsel

Ett tryggt och långvarigt bruk av stugan förutsätter regelbunden kontroll av delarnas fästen och skick samt underhåll vid behov (gäller speciellt takkonstruktion, takmaterial, dörrar och fönster, stugans fastsättning till grunden, skyddsbehandling). Försummelse av kontroll och underhåll kan skada byggnaden eller utgöra en säkerhetsrisk för användaren.

Regelbunden kontroll av skyddsbehandlingen och förnyelse vid behov är viktigt. Kontrollera speciellt ändar av delarna och delar som utsätts för kraftig förslitning.

Tarkista ovien ja ikkunoiden toimivuus ja säädä saranoita tarvittaessa. Tarkista myös ovien ja ikkunoiden silikonisaumojen kunto ja uusi ne tarvittaessa.

Erityisen tärkeää on varmistaa, että ilmanvaihto on kunnossa ja että pohjan tuuletus toimii kunnolla. Suositeltavaa on asentaa tuuletusritilät (ei sisälly toimitukseen) päätykolmioiden yläosaan, jotta ylimääräinen kosteus pääsee rakennuksesta ulos. Sadeveden johtaminen katolta sadevesirännien avulla on hyvä ajatus.

Runsaslumisilla alueilla tulee lumet tarvittaessa luoda katolta painumien välttämiseksi. Katon ja katemateriaalin kunto tulee tarkistaa vuosittain, ettei vuotoja pääse syntymään. Rakennus on tarkoitettu katettavaksi kevyellä katemateriaalilla (kattohuopa tms.). Kattolautojen päällä oleva kuorma ei saa ylittää 100 kg/m^2.

Materiaalimääritykset

Tuotteen puuosien valmistamiseen on käytetty tiheäsyistä havupuuta, joka on teknisesti kuivattua. Tuotteessa käytetty puutavara on luonnollista ja käsittelemätöntä lukuun ottamatta perustuspuissa ja käytettävää puuta, joka on käsitelty puunsuojaaineella. Teknisestä kuivaamisesta huolimatta puu elää vastaanottaessaan ja luovuttaessaan kosteutta. Tämä hygroskooppisuus on puulle ominaista, minkä seurauksena puu laajenee vastaanottaessaan kosteutta ja palautuu kuivuessaan. Hygroskooppisuuden ja puun elämisen vaikutukset rakenteisiin on otettava huomioon pystytysohjeen ohjeita noudattamalla ja määräajoin tehtävillä säädöillä.

Puu on luonnonmateriaalia, joten oksat, oksaryhmät, halkeamat, oksissa olevat hiushalkeamat, pihkaisuus ja kiertyminen ovat puulle itsestään selviä ja asiaankuuluvia piirteitä. Tämä tarkoittaa, että irronneet oksat tai oksanreiät reunoissa, pihkaviat, oksahalkeamat, kuivumishalkeamat ja hiushalkeamat, jotka eivät vaikuta rakenteeseen sekä kiertyminen edellyttäen, että kiertyneet osat ovat yhä käyttökelpoisia, ovat hyväksyttäviä. Höyläysvirheet ja vajaasärmäisyys katto- ja lattialautojen selkäpuolella ovat hyväksyttäviä ilman rajoituksia, jos laudat saadaan kiinnitettyä niin, että viat eivät näy rakennuksen sisälle näkyviin jäävälle puolelle.

Kontrollera dörrarnas och fönstrens funktion och justera gångjärnen vid behov. Kolla också silikonfogarna hos dörrar och fönster och förnya dem vid behov.

Speciellt viktigt är det att se till att stugans och grundens ventilation fungerar väl. Vi rekommenderar att du installerar ventilationsgaller (ingår inte i leveransen) högst upp på gaveltrianglarna för att låta extra fukt komma ut från stugan. Takrännor är en bra idé.

Eventuell snö bör skottas ned från taket om den blir för tung. Kontrollera taket och takmaterialet årligen för att undvika läckor. Taket bör täckas med ett lätt takmaterial (till exempel takshingel). Belastingen på takbrädorna får inte vara mer än 100 kg/m^2.

Materialdefinitioner

Produktens råmaterial är tätfibrigt barrträ, som är ugnstorkat. Det timmer som används i produkterna är en ren naturprodukt som är obehandlad, förutom det material som används i grundbalkarna, som behandlats med ett träskyddsmedel. Trots att träet har ugnstorkat har träet hygroskopiska (vattenupptagande) egenskaper. Träet expanderar när det blir fuktigt och drar ihop sig när det torkar. Detta måste du ta hänsyn till genom att följa monteringsinstruktionerna och utföra regelbundna justeringar.

Trä är ett naturligt material med uppenbara och tillhörande egenskaper, såsom kvistar och kvistgrupper, sprickor, hårfina sprickor i kvistar, kåda och vridkraft. Detta innebär att lösa kvistar eller kvisthål i kanterna, kvistsprickor, torrsprickor och hårfina sprickor, som inte påverkar konstruktionen är godtagbara. Aven vridna delar, om dessa fortfarande är användbara, och kåddefekter kan även godtas. Hyvlingsdefekter och vankanter på undersidan av tak- och golvbrädor godtas utan begränsningar, om det fortfarande är möjligt att montera den synliga sidan inne i byggnaden.

Menettely, jos tuotteessa on vika

Kuten alussa kehotettiin, on asiakkaan ensimmäisenä tarkistettava kaikki osat. Mikäli asiakkaalla on huomautettavaa tuotteesta, on hänen välittömästi otettava yhteyttä tuotteen ostopaikkaan ja tehtävä kirjallinen reklamaatio. Mikäli asennustyöt aloitetaan tai niitä jatketaan, on asiakas hyväksynyt tavaran. Merkitkää **takuunumero** ja vialliset tai puuttuvat osat asennusohjeen osaluetteloon. Takuunumero on paketin molemmilla sivuilla ja tämän ohjeen kansisivulla (hopeanvärinen tarra). Ilman takuunumeroa ei reklamaatiota voida käsitellä. Selostakaa vika/puute yksityiskohtaisesti erillisessä liitteessä. Mahdollinen kuvamateriaali saattaa nopeuttaa reklamaation käsittelyä. Liittäkää mukaan luotettava selvitys siitä, mistä ja milloin tuote on hankittu (esimerkiksi kopio päivätystä ostokuitista) ja toimittakaa reklamaatio **jälleenmyyjälle** yhteystietojenne kanssa.

Huomioikaa, että puutteellista reklamaatiota ei käsitellä, vaan se palautetaan asiakkaalle täydennettäväksi. Reklamaation kohteena olevat osat on oltava valmistajan ja jälleenmyyjän tarkistettavissa. Reklamaation ollessa oikeutettu valmistaja vastaa kustannuksista, jotka aiheutuvat uusien osien toimittamisesta kyseiselle jälleenmyyjälle kohtuullisen ajan kuluessa. Valmistaja ja jälleenmyyjä pidättävät oikeuden päättää kaikista reklamaatiota koskevista järjestelyistä. Samoin he pidättävät oikeuden käydä rakennuspaikalla, jos he pitävät sitä tarpeellisena. Valmistaja tai jälleenmyyjä ei ole vastuussa viallisen tai puuttuvan osan aiheuttamista suorista tai välillisistä kuluista tai vahingoista (lukuun ottamatta kuluja, jotka aiheutuvat uusien osien toimittamisesta jälleenmyyjälle). Jos reklamaatio osoittautuu myöhemmin aiheettomaksi, on asiakas velvollinen maksamaan kaikki tästä aiheutuneet kulut.

Klagomålsprocedur i händelse av eventuellt fel

Såsom nämnt i början, måste kunden först granska alla delarna. Om kunden har något att klaga på gällande produkten, måste han/hon omedelbart kontakta återförsäljaren och göra ett skriftligt klagomål. Om kunden börjar eller fortsätter monteringen, har han/hon godkänt produkten. Markera **garantinummer** och felaktiga eller saknande delar i komponentlistan av monteringsinstruktionen. Garantinumret finns på båda sidorna av paketet och på första sidan av denna monteringsinstruktionen (silverfärgad etikett). Utan garantinumret kan klagomålet inte behandlas. Beskriv felet på en särskilt bilaga. Processen kan påskyndas om skadan fotograferas och bifogas klagomålet. Bifoga ett tillförlitligt bevis på var och när produkten inköpts (t.ex. en kopia/kopior av inköpskvittot/kvittona där datum för inköpet framgår). Ge klagomålet till **återförsäljaren** med information om hur du kan kontaktas.

OBSERVERA att ett ofullständigt klagomål inte kommer att behandlas. Detta kommer att återsändas till kunden för kompletterande uppgifter. De delar som klagomålet avser måste finnas tillgängliga för kontroll av tillverkaren och/eller återförsäljaren. Om klagomålet är berättigat, ansvarar tillverkaren för leveranskostnaden av de nya delarna till återförsäljaren ifråga. Tillverkaren och återförsäljaren förbehåller sig rätten att själv fatta alla beslut vad gäller klagomålet. De förbehåller sig även rätten att vid behov besöka byggplatsen. Tillverkaren eller återförsäljaren ansvarar INTE för några kostnader/skador, inklusive andra indirekta kostnader/skador, som orsakas av att någon produkt/del av produkt saknas eller är defekt (utom kostnaden för leverans av nya delar till återförsäljaren). Om de därefter inte anser att klagomålet är berättigat, ansvarar kunden för alla kostnader som uppkommit till följd av denna process.

Lillevilla 351

3272 mm x 2332 mm

Osaluettelo **Komponentlista**

Osa	Benämning	mm.	St.	Nr.	Kontroll
Aluspuu	Grundbalk	48 x 98 x 2300	2	F1	
Aluspuu	Grundbalk	48 x 98 x 2104	5	F2	
Aluspuu	Grundbalk	48 x 98 x 1520	4	F3	
Lattialauta	Golvbräda	16 x 87 x 1822	26	F4	
Lattialauta	Golvbräda	16 x 87 x 1182	26	F5	
Jalkalista (katkaistaan työmaalla)	Golvlist (sågas på plats)	20 x 20 x 2600	6	F 6	
Seinäelementti	Väggelement	86 x 1080 x 2168	9	E1	
Seinäelementti, etuseinä	Väggelement, framvägg	86 x 215 x 2168	3	E12	
Päätykolmio	Gaveltriangel	86 x 509 x 2264	3	P9	
Kattopalkki	Takbalk	34 x 70 x 1600	8	K1	
Kattopalkki	Takbalk	34 x 70 x 2290	8	K2	
Kattolauta	Takpanel	16 x 87 x 1530	90	K3	
Räystäslauta, etu- ja takaseinä	Takfotbräda, fram- och bakvägg	16 x 95 x 1945	4	K4	
Päätyräystäslauta	Gaveltakfotbräda	16 x 145 x 1580	4	K5	
Tuulilauta	Vindskiva	16 x 95 x 1580	4	K6	
Nurkkalauta, vaakapeitelauta (katkaistaan työmaalla)	Täckbräda till hörnen och till horisontala fogar (sågas på plats)	16 x 95 x 2300	13	P1	
Vaakapeitelauta, oven vuorilauta vaaka (katkaistaan työmaalla)	Horisontal täckbräda, horisontal foderbräda till dörr (sågas på plats)	16 x 95 x 900	3	P2	
Ovien vuorilauta, vaaka (katkaistaan työmaalla)	Foderbräda till dörr, horisontal (sågas på plats)	16 x 95 x 1700	1	P3	
Ovien vuorilauta, pysty (katkaistaan työmaalla)	Foderbräda till dörr, vertikal (sågas på plats)	16 x 95 x 2150	4	P4	
Seinäpaneeli nurkkaan, natu	Väggpanel till hörnen, honspont	16 x 65 x 2168	2	P5	
Seinäpaneeli nurkkaan, kolli	Väggpanel till hörnen, hanspont	16 x 65 x 2168	2	P6	
Ovi, tyyppi F	Dörr, typ F	32 x 848 x 1755	1	O1	
Pariovi, tyyppi G	Dubbeldörr, typ G	32 x 1653 x 1755	1	O2	
Oven sivukarmi	Dörrens sidokarm	56 x 55 x 1749	1+1	O3	
Oven yläkarmi	Dörrens övre karm	56 x 55 x 1690	1	O4	
Peltikynnys	Plåttröskel	12 x 44 x 1650	1	O5	
Ikkunapleksi	Fönsterplexi	2 x 360 x 880	1	O6	
Ikkunapleksi	Fönsterplexi	2 x 360 x 1685	1	O7	
Pleksin lista	List till plexi	20 x 20 x 1690	3	O8	
Pleksin lista	List till plexi	20 x 20 x 890	3	O9	
Pleksin lista	List till plexi	20 x 20 x 320	4	O10	
Tukirima peltikynnyksen sisään	Stödtibba in till plåttröskeln	11 x 28 x 750	1	O11	
Tukirima peltikynnyksen sisään	Stödtibba in till plåttröskeln	11 x 28 x 1550	1	O12	
Rullahuopa	Takfilt (underfilt)	16,5m	1	M1	
Tarvikepussi	Tillbehörspåse		1	M2	

Kaikki mitat noin-mittoja.
Alla dimensioner är approximata.

Pidätämme oikeuden muutoksiin.
Rätten till ändringar förbehålles.