HURRICANE®

HKSA 220-2

Kettenschärfgerät
Originalbetriebsanleitung – Sicherheitshinweise – Ersatzteile
DE Seite 3

Chain sharpener
Original instructions – Safety instructions – Spare parts
GB Page 11

Affûteuse de chaîne
Notice originale – Consignes de sécurité – Pièces de rechange
FR Page 18

Affilacatene
Istruzioni originali – Indicazioni per la sicurezza – Pezzi di ricambio
IT Pagina 26

Afiladora de cadenas
Manual original – Indicaciones de seguridad – Repuestos
ES Página 34

Kettingslijpapparaat
Oorspronkelijke gebruiksaanwijzing – Veiligheidsinstructies – Reserveonderdelen
NL Blz. 42

Ostrzarka do łańcuchów
Instrukcja oryginalna – Wskazówki bezpieczeństwa – Części zamienne
PL Stronie 49

Bruska řezacích řetězů
Originální návod k použití – Bezpečnostní pokyny – Náhradní díly
CZ Str 57

Brúska rezacích reťazí
Originálny návod na použitie – Bezpečnostn é pokyny – Náhradné dielce
SK Strana 64

Láncélező gép
Erediti használati utalítás – Biztonsági tudnivalók – Pótalkatrészek
HU 71. Oldal

Brusilna naprava za verige
Navodilo za uporabo – Varnostni napotki - Nadomestni deli
SI Stran 78

Uređaj za brušenje lanca
Originalne upute za rad – Sigurnosne upute – Rezervni dijelovi
HR Strana 85

Уред за заточване на вериги
Оригинално ръководство за експлоатация – Указания за безопасност – Резервни части
BG Стр. 92

Naprava za oštrenje lanca
Originalne upute za korištenje – Sigurnosne napomene – Rezervni dijelovi
BA Stranica 99

Uređaj za oštrenje lanca
Originalno uputstvo za rad – Bezbednosne napomene – Rezervni delovi
RS Stranicu 106

Zincirli testere bileme aleti
Orijinal işletme talimatı – Güvenlik açıklamaları – Yedek parçalar
TR Sayfa 113

Прибор для заточки цепей
Оригинальное руководство по эксплуатации
Указания по технике безопасности – Запасные части
RU стр. 120

Kædesliber
Original brugsanvisning – Sikkerhedshenvisninger – Reservdeler
DK Side 128

Kjedeslipeapparat
Original brugsanvisning – Sikkerhetsinformasjoner – Reservedeler
NO Side 135

Keðjuskerpir
Frumeintak notkunarleiðbeiningar – Öryggisleiðbeiningar – Varahlutir
IS Bls. 142

Kedjeslipapparat
Bruksanvisning i original – Säkerhetsanvisningar – Reservdelar
SE Sidan 149

Sahaketjun Teroituslaite
Alkuperäiset ohjeet – Turvaohjeet – Varaosat
FI Side 156

Ketiteritaja
Algupärane kasutusjuhend – Ohutusjuhendid
Varuosad
EE Lehekülge 163

Ķēžu asinātājs
Instrukcijas oriģinālvalodā – Drošības instrukcijas
Rezerves daļas
LV Page 170

Grandinių galandimo staklės
Originali eksploatacijos instrukcija – Saugumo nuorodos – Atsarginės dalys
LT Puslapis 177

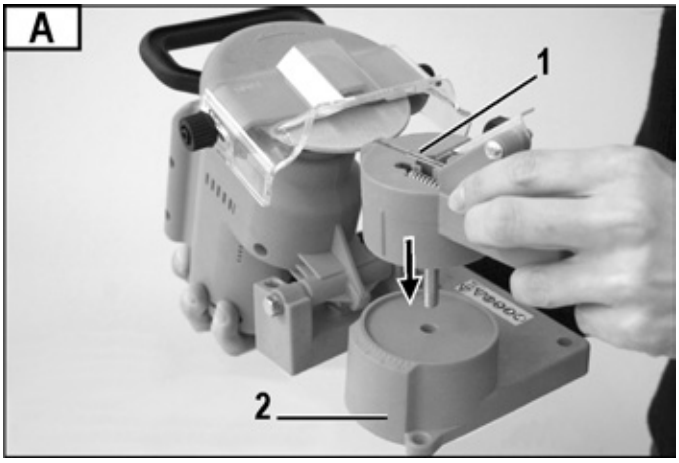
A
1
2

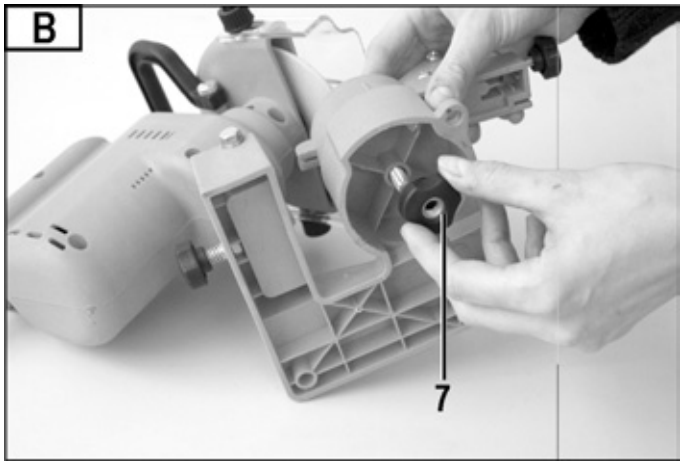
B
7

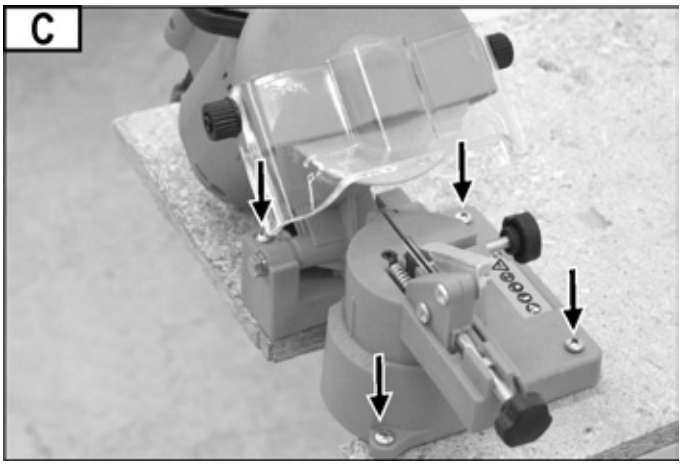
C

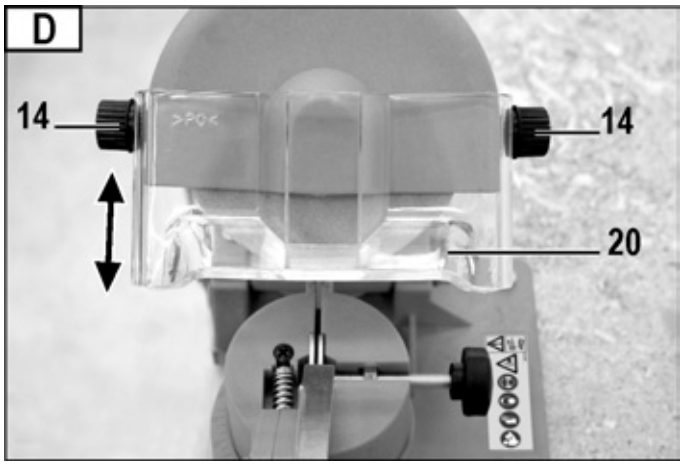
D
14
14
20

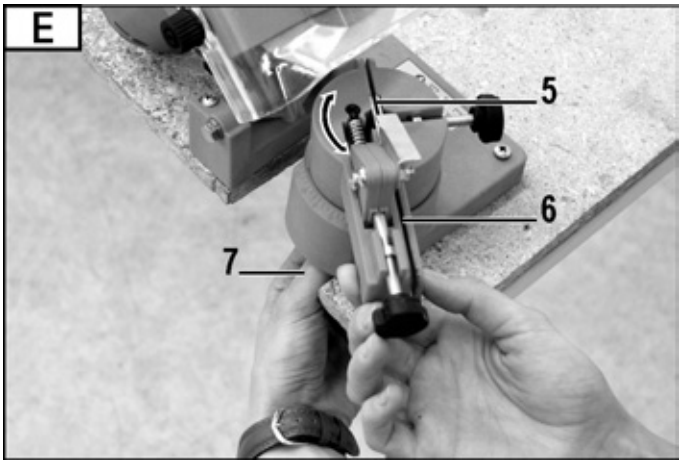
E
5
6
7

F
3b

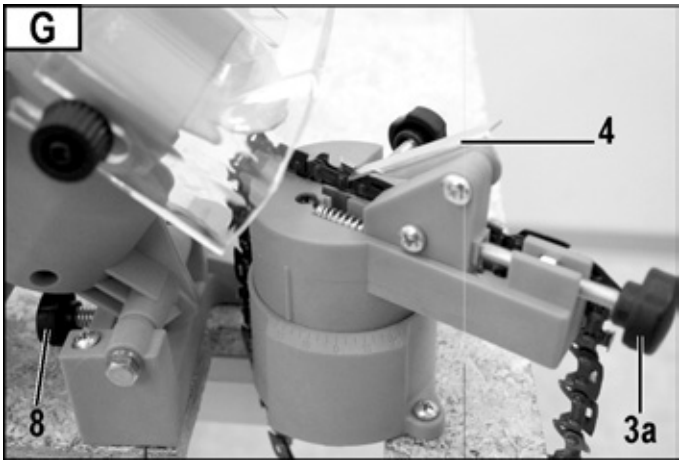
G
4
8
3a

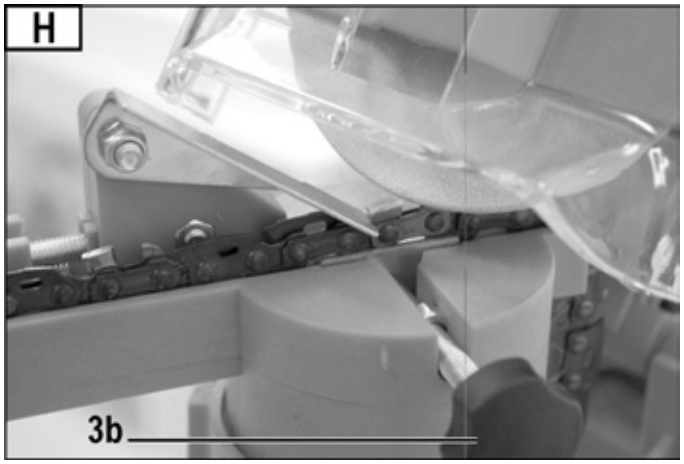
H
3b

I

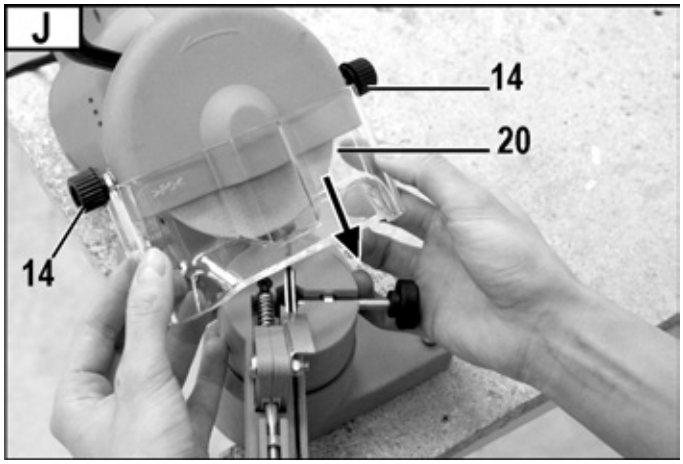
J
14
20
14

K
21
21

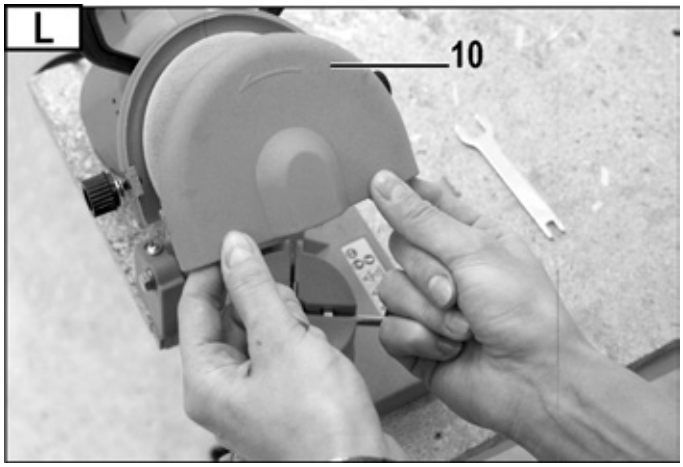
L
10

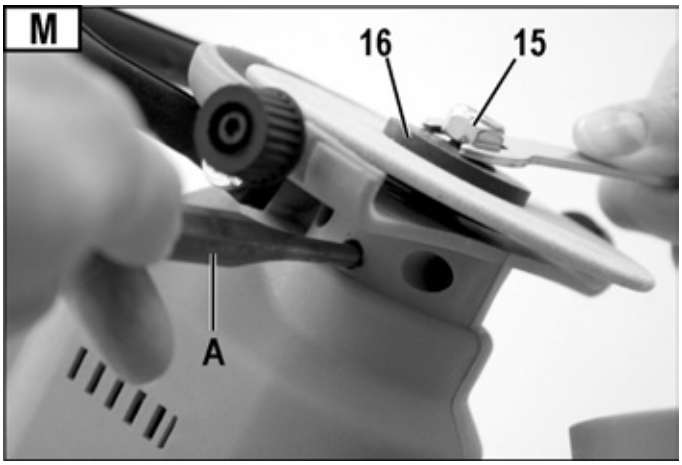
M
16
15
A

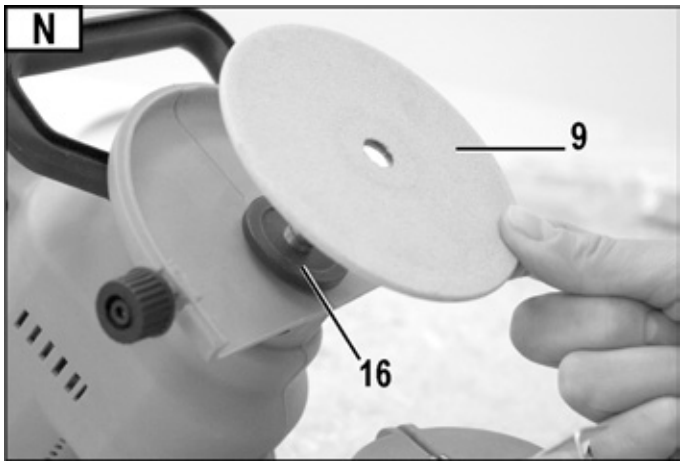
N
9
16

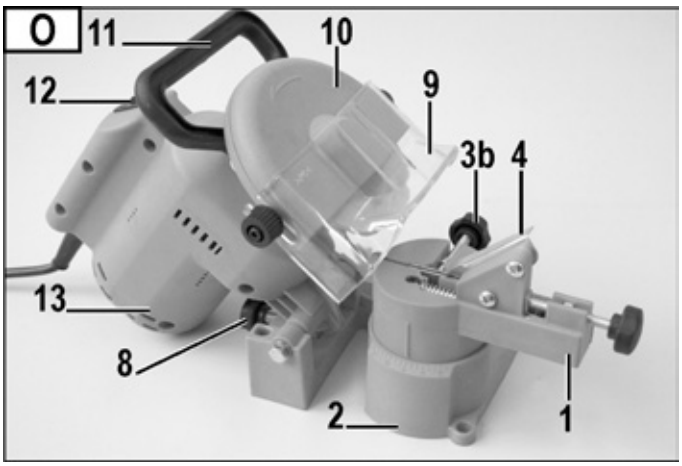
O
11
10
12
9
3b
4
13
8
2
1

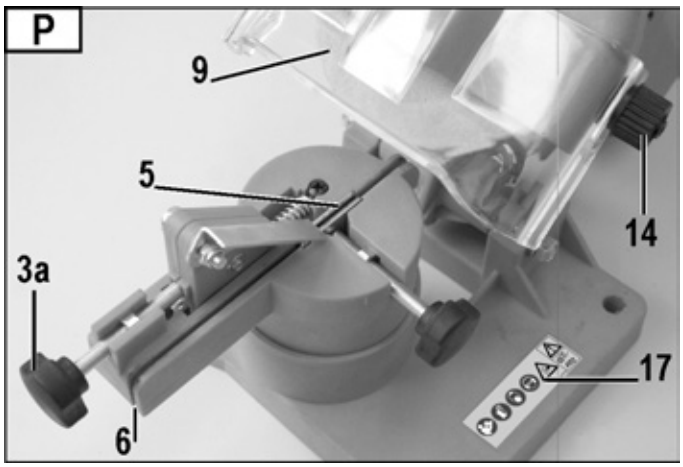
P
9
5
14
3a
17
6

Sie dürfen die Maschine nicht in Betrieb nehmen, bevor Sie diese Betriebsanleitung gelesen, alle angegebenen Hinweise beachtet und das Gerät wie beschrieben montiert haben.

Anleitung für künftige Verwendungen aufbewahren.

Inhalt

EG-Konformitätserklärung	3
Lieferumfang	3
Symbole Gerät / Betriebsanleitung	3
Geräuschkennwerte	4
Vibrationen	4
Bestimmungsgemäße Verwendung	4
Restrisiken	4
Sicheres Arbeiten	5
Vorbereiten zur Inbetriebnahme	7
Inbetriebnahme	7
Arbeitshinweise	7
Arbeiten mit dem Kettenschärfgerät	8
Wartung und Pflege	8
Lagerung	8
Garantie	8
Handhabung, Transport und Lagerung von Schleifscheiben	9
Gerätebeschreibung/ Ersatzteile	9
Technische Daten	10
Mögliche Störungen	10

EG-Konformitätserklärung

Nr. (S-No.): 12880 → HKSA 220-2
13771 → HKSA 220-2 (Schweiz)

entsprechend der EG-Richtlinie **2006/42/EG**

Hiermit erklären wir
ATIKA GmbH
Josef-Drexler-Str. 8 – 89331 Burgau – Germany

in alleiniger Verantwortung, dass das Produkt
Sägekettenschärfer HKSA 220-2
Seriennummer: 006000 – 025000

konform ist mit den Bestimmungen der o. a. EG-Richtlinien, sowie mit den Bestimmungen folgender weiterer Richtlinien:
2004/108/EG und 2011/65/EU.

Folgende harmonisierte Normen wurden angewandt:
EN 61029-1:2009+A11:2010; EN 61029-2-10:2010;
EN 55014-1:2006+A1:2009; EN 55014-2:1997+A1:2001+A2:2008;
EN 61000-3-3:2008; EN 61000-3-2:2006+A1:2009+A2:2009

Aufbewahrung der technischen Unterlagen:
ATIKA GmbH – Technisches Büro – Josef-Drexler-Str. 8 – 89331 Burgau – Germany

i. A.

Burgau, 05.12.2014 i. A. G. Koppenstein, Konstruktionsleitung

Lieferumfang

- Kettenschärfgerät HKSA 220-2
- Drehteller kpl.
- Kettenanschlag
- 1 Paar Kohlebürsten
- Befestigungsmutter
- Betriebsanleitung

☞ Überprüfen Sie nach dem Auspacken den Inhalt des Kartons auf

- ➤ Vollständigkeit
- ➤ evtl. Transportschäden

Teilen Sie Beanstandungen umgehend dem Händler, Zulieferer bzw. Hersteller mit. Spätere Reklamationen werden nicht anerkannt.

Symbole der Betriebsanleitung

Warnung!
Drohende Gefahr oder gefährliche Situation. Das Nichtbeachten dieser Hinweise kann Verletzungen zur Folge haben oder zu Sachbeschädigung führen.

Wichtige Hinweise zum sachgerechten Umgang mit der Maschine. Das Nichtbeachten dieser Hinweise kann zu Störungen an der Maschine führen.

Benutzerhinweise. Diese Hinweise helfen Ihnen, alle Funktionen des Gerätes optimal zu nutzen.

Montage, Bedienung und Wartung der Maschine. Hier wird Ihnen genau erklärt, was Sie tun müssen.

Symbole Gerät

Vor Inbetriebnahme die Betriebsanleitung und Sicherheitshinweise lesen und beachten.

Vor Reparatur-, Wartungs- und Reinigungsarbeiten Motor abstellen und Netzstecker ziehen.

Achtung Schneidgefahr! Hände nicht in die rotierende Scheibe halten!

Schutzhandschuhe tragen.

Staubschutzmaske tragen.

Schutzbrille und Gehörschutz tragen.

Elektrische Geräte gehören nicht in den Hausmüll. Geräte, Zubehör und Verpackung einer umweltfreundlichen Wiederverwertung zuführen.
Gemäß der Europäischen Richtlinie 2012/19/EU über Elektro- und Elektronik-Altgeräte müssen nicht mehr gebrauchsfähige Elektrogeräte getrennt gesammelt und einer umweltgerechten Wiederverwertung zugeführt werden.

Geräuschkennwerte

DIN EN ISO 3744; 11/95, DIN EN 11201

Einsatz der Maschine als Kettenschärfgerät mit serienmäßiger Schleifscheibe.

Schalleistungspegel	Schalldruckpegel am Arbeitsplatz
L_{WA} = 91 dB(A)	L_{pA} = 78 dB(A)
K_{WA} = 3 dB(A)	K_{pA} = 3 dB(A)

⚠ Eine gewisse Lärmbelastung durch dieses Gerät ist nicht vermeidbar. Verlegen Sie lärmintensive Arbeiten auf zugelassene und dafür bestimmte Zeiten. Halten Sie sich ggf. an Ruhezeiten und beschränken Sie die Arbeitsdauer auf das Notwendigste. Zu Ihrem persönlichen Schutz und Schutz in der Nähe befindlicher Personen ist ein geeigneter Gehörschutz zu tragen.

Vibrationen

Vibrationsniveau: = 3,52 m/s²

Mess-Unsicherheit: K = 1,5 m/s²

Der angegebene Schwingungsemissionswert ist nach einem genormten Prüfverfahren gemessen worden und kann zum Vergleich eines Elektrowerkzeuges mit einem anderen verwendet werden.
Der angegebene Schwingungsemissionswert kann auch zu einer ersten Beurteilung der Schwingungsbelastung verwendet werden.

⚠ Der tatsächlich vorhandene Vibrationsemissionswert während der Benutzung der Maschinen kann von dem in der Bedienungsanleitung bzw. vom Hersteller angegebenen abweichen.
Dies kann von folgenden Einflussfaktoren verursacht werden, die vor jedem bzw. während des Gebrauches beachtet werden sollen.

- wird die Maschinen richtig verwendet
- ist die Art des Schneidens vom Material bzw. wie es verarbeitet wird, richtig
- ist der Gebrauchszustand von der Maschine in Ordnung
- Schärfezustand vom Schneidwerkzeug bzw. richtiges Schneidewerkzeug
- Sind die Haltegriffe ggf. optionale Vibrationsgriffe montiert und sind diese fest am Maschinenkörper.

Falls Sie ein unangenehmes Gefühl oder eine Hautverfärbung während der Benutzung der Maschine an Ihren Händen feststellen und unterbrechen Sie sofort die Arbeit. Legen Sie ausreichende Arbeitspausen ein. Bei nicht beachten von ausreichenden Arbeitspausen kann es zu einem Hand-Arm-Vibrationssyndrom kommen.
Es sollte eine Abschätzung des Belastungsgrades in Abhängigkeit der Arbeit bzw. Verwendung der Maschine erfolgen und entsprechende Arbeitspausen eingelegt werden. Auf diese Weise kann der Belastungsgrad während der gesamten Arbeitszeit wesentlich gemindert werden. Minimieren Sie Ihr Risiko, dem Sie bei Vibrationen ausgesetzt sind. Pflegen Sie diese Maschine entsprechend der Anweisungen in der Bedienungsanleitung. Falls die Maschine öfters eingesetzt bzw. verwendet wird sollten Sie sich mit Ihrem Fachhändler in Verbindung setzen und ggf. Antivibrationszubehör (Griffe) besorgen. Vermeiden Sie den Einsatz von der Maschine bei Temperaturen von t=10°C oder weniger. Machen Sie einen Arbeitsplan wodurch die Vibrationsbelastung begrenzt werden kann.

Bestimmungsgemäße Verwendung

- Das Kettenschärfgerät ist nur für die Nutzung im Heim- und Handwerkbereich vorgesehen. In der Standardausführung mit montierter Schleifscheibe (**100 x 3,2 x 10 mm, 63 m/s**) ist das Kettenschärfgerät ausschließlich zum Schärfen von **Hobbysägeketten** (6,35 mm (1/4"), 9,52 mm (3/8") Hobby- und 8,255 mm (0,325") Sägeketten) vorgesehen.
  Optional gibt es eine Schleifscheibe (100 x 4,5 x 10 mm) für Profisägeketten.
- Das Gerät darf nicht zum Schärfen anderer Gegenstände genutzt werden. Es besteht Gefahr von Verletzungen!
- Verwenden Sie nur für die Maschine geeignete Schleifscheiben.
- Es dürfen nur Sägeketten bearbeitet werden, die sicher aufgelegt und geführt werden können.
- Zur bestimmungsgemäßen Verwendung gehört auch **die Einhaltung** der vom Hersteller vorgeschriebenen **Betriebs, Wartungs- und Instandsetzungsbedingungen** und die Befolgung der in der Anleitung enthaltenen **Sicherheitshinweise**.
- Die geltenden einschlägigen **Unfallverhütungsvorschriften**, sowie die sonstigen allgemein anerkannten arbeitsmedizinischen und **sicherheitstechnischen Regeln** sind einzuhalten.
- Jeder weiter darüber hinausgehende Gebrauch gilt als nicht bestimmungsgemäß. Für hieraus resultierende Schäden jeder Art haftet der Hersteller nicht: **das Risiko trägt** allein **der Benutzer**.
- Eigenmächtige Veränderungen an dem Kettenschärfgerät schließen eine Haftung des Herstellers für daraus entstehende Schäden jeder Art aus.
- Das Kettenschärfgerät darf nur von Personen **gerüstet, genutzt und gewartet** werden, die damit vertraut und über die Gefahren unterrichtet sind. Instandsetzungsarbeiten dürfen nur durch uns bzw. durch von uns benannte Kundendienststellen durchgeführt werden.
- Die Maschine darf nicht in explosionsgefährdeter Umgebung verwendet oder dem Regen ausgesetzt werden.

Restrisiken

Auch bei bestimmungsgemäßer Verwendung können trotz Einhaltung aller einschlägigen Sicherheitsbestimmungen aufgrund der durch den Verwendungszweck bestimmten Konstruktion noch **Restrisiken** bestehen.

Restrisiken können minimiert werden, wenn die „Sicherheitshinweise“ und die „Bestimmungsgemäße Verwendung“, sowie die Betriebsanleitung insgesamt beachtet werden.

Rücksichtnahme und Vorsicht verringern das Risiko von Personenverletzungen und Beschädigungen.

- Verletzungsgefahr der Finger und Hände durch das Reingreifen in die laufende Schleifscheibe.
- Verletzungsgefahr der Finger und Hände durch das Berühren der Schleifscheibe an nicht abgedeckten Bereichen.

- Verletzungsgefahr durch Funkenflug.
- Einatmen von Schleifstaub.
- Gefährdung durch Strom, bei Verwendung nicht ordnungsgemäßer Elektro-Anschlussleitungen.
- Berührung spannungsführender Teile bei geöffneten elektrischen Bauteilen.
- Beeinträchtigung des Gehörs bei länger andauernden Arbeiten ohne Gehörschutz.

Des Weiteren können trotz aller getroffener Vorkehrungen nicht offensichtliche Restrisiken bestehen.

Sicheres Arbeiten

⚠ Beim Gebrauch von Elektrowerkzeugen sind zum Schutz gegen elektrischen Schlag, Verletzungs- und Brandgefahr folgende grundsätzliche Sicherheitsmaßnahmen zu beachten. Lesen Sie alle diese Hinweise, bevor Sie dieses Elektrowerkzeug benutzen, und bewahren Sie die Sicherheitshinweise gut auf.

- Machen Sie sich vor Gebrauch mit Hilfe der Betriebsanleitung mit der Maschine vertraut.
- Benutzen Sie das richtige Elektrowerkzeug.
  - Verwenden Sie keine leistungsschwachen Maschinen für schwere Arbeiten.
  - Benutzen Sie die Maschine nicht für Zwecke, für die sie nicht bestimmt ist (siehe „Bestimmungsgemäße Verwendung“).
  - Benutzen Sie das Elektrowerkzeug nicht für solche Zwecke, für die es nicht vorgesehen ist. Benutzen Sie zum Beispiel keine Handkreissäge zum Schneiden von Baumästen oder Holzscheiten.
- Montieren Sie die Maschine auf rutschfestem und ebenem Untergrund.
- Vermeiden Sie abnormale Körperhaltung. Sorgen Sie für **sicheren Stand** und halten Sie jederzeit das **Gleichgewicht**.
- Seien Sie aufmerksam. Achten Sie darauf, was Sie tun. Gehen Sie mit Vernunft an die Arbeit. Verwenden Sie das Gerät nicht, wenn Sie müde sind oder unter dem Einfluss von Drogen, Alkohol oder Medikamenten stehen. Ein Moment der Unachtsamkeit beim Gebrauch des Gerätes kann zu ernsthaften Verletzungen führen.
- Tragen Sie geeignete **Arbeitskleidung:**
  - **keine** weite Kleidung oder **Schmuck**, sie können von beweglichen Teilen erfasst werden
  - Handschuhe und rutschfestes Schuhwerk sind empfehlenswert
  - ein **Haarnetz** bei langen Haaren
- Tragen Sie persönliche **Schutzkleidung:**
  - **Schutzbrille**
  - **Gehörschutz** (Schalldruckpegel am Arbeitsplatz kann 85 dB (A) überschreiten)
  - **Staubschutzmaske**
- Halten Sie Ihren **Arbeitsbereich** in **Ordnung**! Unordnung kann Unfälle zur Folge haben.
- Berücksichtigen Sie **Umgebungseinflüsse**:
  - Benutzen Sie das Gerät nicht in feuchter oder nasser Umgebung.
  - Setzen Sie das Gerät nicht dem **Regen** aus.
  - Arbeiten Sie nur bei ausreichenden Sichtverhältnissen, sorgen Sie für gute **Beleuchtung**.
  - Benutzen Sie Elektrowerkzeuge nicht, wo Brand- oder Explosionsgefahr besteht.
- Lassen Sie die Maschine in betriebsbereitem Zustand **nie unbeaufsichtigt.**
- **Personen unter 18** Jahren dürfen das Gerät nicht bedienen.
- Halten Sie **andere Personen** fern.
  Lassen Sie andere Personen, insbesondere **Kinder**, nicht das **Werkzeug** oder das **Kabel berühren**.
  Halten Sie sie von Ihrem Arbeitsbereich fern.
- Überlasten Sie die Maschine nicht! Sie arbeiten besser und sicherer im **angegebenen Leistungsbereich**.
- Wechseln Sie die Führungsplatte aus, wenn sie beschädigt ist.
- Betreiben Sie das Gerät nur mit kompletten und korrekt angebrachten **Schutzeinrichtungen** und ändern Sie an der Maschine nichts, was die Sicherheit beeinträchtigen könnte.
- ⚠ Stellen Sie vor jedem Gebrauch des Kettenschärfgerätes sicher, dass die Schleifscheibe richtig befestigt und fest gespannt ist.
  Lassen Sie dann das Gerät im Leerlauf 30 sec lang laufen und halten Sie sich dabei in sicherem Abstand. Beim Auftreten von beträchtlichen Schwingungen schalten Sie sofort das Gerät aus und wechseln Sie die Schleifscheibe aus.
- Sichern Sie das Werkstück
  - Benützen Sie Spannvorrichtungen oder einen Schraubstock, um das Werkstück festzuhalten. Es ist damit sicherer gehalten als mit Ihrer Hand.
- Verwenden Sie keine Schleifscheiben die nicht den angegebenen Kenndaten dieser Betriebsanleitung entsprechen.
  ⚠ Der Gebrauch anderer Werkzeuge und anderen Zubehörs kann eine Verletzungsgefahr bedeuten.
- Verwenden Sie keine Schleifscheiben, bei der die angegeben Höchstdrehzahl (siehe Aufdruck) niedriger ist, als die Motordrehzahl (siehe Technische Daten).
- Abgenutzte und defekte Schleifscheiben (Risse, Unwucht, Absplitterungen, usw.) sind sofort zu ersetzen.
- Verwenden Sie keine Schleifscheibe, die heruntergefallen ist. Selbst wenn sie unbeschädigt erscheint, kann sie dennoch anfälliger sein.
- Achten Sie auf einen festen Sitz der Schleifscheibe.
- Schalten Sie die Maschine ab und ziehen Sie den **Netzstecker aus der Steckdose** bei:
  - Reparaturarbeiten
  - Wartungs- und Reinigungsarbeiten
  - Beseitigung von Störungen (dazu gehört auch das Freimachen einer blockierten Schleifscheibe)
  - Lagerung
  - Verlassen des Kettenschleifgerätes (auch bei kurzzeitigen Unterbrechungen)

- Versuchen Sie nicht, das Werkstück zu entnehmen oder einzulegen, während die Schleifscheibe läuft.
- **Achtung! Schleifscheibe läuft nach!** Bremsen Sie die Schleifscheibe nicht mit der Hand oder seitlichem Druck ab.
- **Pflegen** Sie Ihr Kettenschärfgerät mit Sorgfalt:
  - Halten Sie die Schneidwerkzeuge scharf und sauber, um besser und sicherer arbeiten zu können.
  - Kontrollieren Sie regelmäßig die Anschlussleitung des Elektrowerkzeugs und lassen Sie diese bei Beschädigung von einem anerkannten Fachmann erneuern.
  - Halten Sie das Gerät frei von Öl und Fett.
  - Befolgen Sie die **Wartungsvorschriften** und die Hinweise für den Werkzeugwechsel.
- Überprüfen Sie die Maschine auf eventuelle **Beschädigungen**:
  - Vor weiterem Gebrauch der Maschine müssen **Schutzvorrichtungen** oder leicht beschädigte Teile sorgfältig auf ihre einwandfreie und bestimmungsgemäße Funktion untersucht werden.
  - Überprüfen Sie, ob die **beweglichen Teile** einwandfrei funktionieren und nicht klemmen oder ob Teile beschädigt sind. Sämtliche Teile müssen richtig montiert sein und alle Bedingungen erfüllen, um einwandfreien Betrieb des Kettenschärfgerätes sicherzustellen.
  - **Beschädigte Schutzvorrichtungen** und **Teile** müssen sachgemäß durch eine anerkannte Fachwerkstatt (oder Hersteller) repariert oder ausgewechselt werden, soweit nichts anderes in der Gebrauchsanweisung angegeben ist.
  - Beschädigte oder unleserliche Sicherheitsaufkleber sind zu ersetzen.
- Lassen Sie Ihr Elektrowerkzeug durch eine Elektrofachkraft reparieren
  - Dieses Elektrowerkzeug entspricht den einschlägigen Sicherheitsbestimmungen. Reparaturen dürfen nur von einer Elektrofachkraft ausgeführt werden, indem Originalersatzteile verwendet werden; anderenfalls können Unfälle für den Benutzer entstehen.
- Vermeiden Sie unbeabsichtigten Anlauf
  - Vergewissern Sie sich, dass der Schalter beim Einstecken des Steckers in die Steckdose ausgeschaltet ist.
- Lassen Sie keine Werkzeugschlüssel stecken!
  Überprüfen Sie stets vor dem Einschalten, dass Schlüssel und Einstellwerkzeuge entfernt sind.
- Bewahren Sie unbenutzte Elektrowerkzeuge sicher auf.
  - Unbenutzte Elektrowerkzeuge sollten an einem trockenen, hochgelegenen oder abgeschlossenen Ort, außerhalb der Reichweite von Kindern, abgelegt werden.

Elektrische Sicherheit

- Ausführung der **Anschlussleitung** nach IEC 60245 (H 07 RN-F) mit einem Aderquerschnitt von mindestens
  - 1,5 mm² bei Kabellänge **bis** 25 m
- Lange und dünne Anschlussleitungen erzeugen einen Spannungsabfall. Der Motor erreicht nicht mehr seine maximale Leistung, die Funktion des Gerätes wird reduziert.
- **Stecker** und **Kupplungsdosen** an Anschlussleitungen müssen aus Gummi, Weich-PVC oder anderem thermoplastischen Material der gleichen mechanischen Festigkeit sein oder mit diesem Material überzogen sein.
- Die Steckvorrichtung der Anschlussleitung muss **spritzwassergeschützt** sein.
- Beim Verlegen der **Anschlussleitung** darauf achten, dass sie nicht stört, gequetscht, geknickt und die Steckverbindung nicht nass wird.
- Wickeln Sie bei Verwendung einer Kabeltrommel das Kabel vollständig ab.
- Verwenden Sie die Anschlussleitung nicht für Zwecke, für die es nicht bestimmt ist. **Schützen** Sie das Kabel vor **Hitze, Öl und scharfen Kanten**. Verwenden Sie das Kabel nicht, um den Stecker aus der Steckdose zu ziehen.
- Schützen Sie sich vor **elektrischem Schlag**. Vermeiden Sie Körperberührung mit geerdeten Teilen (z. B. Rohre, Heizkörper, Herde, Kühlschränke usw.).
- Kontrollieren Sie **Verlängerungskabel** regelmäßig und ersetzen Sie sie, wenn sie beschädigt sind.
- Verwenden Sie im Freien nur dafür zugelassene und entsprechend gekennzeichnete Verlängerungskabel.
- Verwenden Sie **keine defekten Anschlussleitungen.**
- **Keine provisorischen** Elektroanschlüsse einsetzen.
- Schutzeinrichtungen **niemals überbrücken** oder außer Betrieb setzen.

⚠ Der **Elektroanschluss** bzw. **Reparaturen** an elektrischen Teilen der Maschine hat durch eine **konzessionierte** Elektrofachkraft oder einer unserer Kundendienststellen zu erfolgen. Örtliche Vorschriften insbesondere hinsichtlich der Schutzmaßnahmen sind zu beachten.

⚠ **Reparaturen** an anderen Teilen der **Maschine** haben durch den **Hersteller** bzw. einer seiner Kundendienststellen zu erfolgen.

⚠ Nur Originalersatz-, Zubehör- und Sonderzubehörteile verwenden. Durch den **Gebrauch anderer Ersatzteile** und anderen Zubehörs können Unfälle für den Benutzer entstehen. Für hieraus resultierende Schäden haftet der Hersteller nicht.

Vorbereiten zur Inbetriebnahme

Um ein einwandfreies Funktionieren der Maschine zu erzielen, befolgen Sie die Hinweise dieser Anleitung.

Sie müssen noch Folgendes tun:

- Drehteller montieren
- Gerät sicher aufstellen

Montage des Drehtellers

1. A Setzen Sie den Drehteller (1) auf den Auflagetisch(2).
2. B Schrauben Sie die Befestigungsmutter (7) auf die Feststellschraube.

Montage des Kettenschärfgerätes auf einer Werkbank

C Das Gerät muss zur sicheren Handhabung fest an einer Ecke einer Werkbank oder eines Tisches angebracht werden. Wenn möglich, verwenden Sie dazu alle drei Befestigungspunkte. Achten Sie dabei aber darauf, dass die Aussparung für die Sägekette sowie der Zugang zur Feststellmutter frei bleibt.

Tipp: Zusätzlich empfehlen wir eine Gummiunterlage zur Lärm- und Vibrationsreduzierung (nicht im Lieferumfang enthalten)

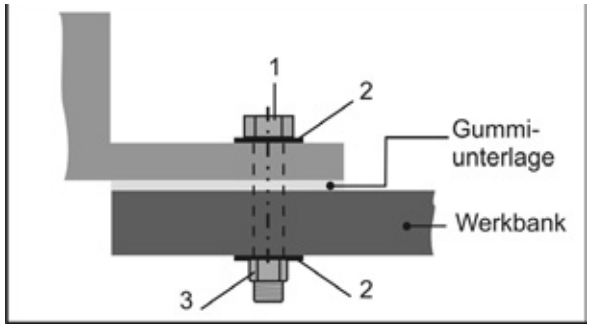

Die zur Montage benötigten Kleinteile sind nicht im Lieferumfang enthalten. Verwenden Sie dafür:

Pos.	Beschreibung
1.	Sechskantschraube M 8
2.	Scheibe Ø 8mm
3.	Sechskantmutter M 8, selbstsichernd

- Stellen Sie das Gerät an einen Platz, der folgende Bedingungen erfüllt:
  - rutschfest
  - schwingungsfrei
  - eben
  - sauber und trocken
  - frei von Stolpergefahren
  - ausreichende Lichtverhältnisse

Inbetriebnahme

Netzanschluss

Vergleichen Sie die auf dem Gerätetypenschild angegebene Spannung, z.B. 230 V mit der Netzspannung und schließen Sie das Kettenschärfgerät an die entsprechende und vorschriftsmäßig geerdete Steckdose an.

Wechselstrommotor:
Schuko-Steckdose verwenden, Netzspannung 230 V mit Fehlerstromschutzschalter (30 mA) und Absicherung 10 A träge.

- Verwenden Sie Anschluss- bzw. Verlängerungskabel mit einem Aderquerschnitt von mindestens 1,5 mm²

Einschalten

Benutzen Sie kein Gerät, bei dem sich der Schalter nicht ein und ausschalten lässt. Beschädigte Schalter müssen unverzüglich vom Kundendienst repariert oder ersetzt werden.

Drücken Sie auf „I“ des Ein-/Ausschalters.

Ausschalten

Zum Ausschalten des Gerätes drücken Sie auf „0“ des Ein-/Ausschalters.

Arbeitshinweise

Vor Arbeitsbeginn beachten Sie folgendes:

- Arbeitsplatz aufgeräumt?
- Ist das Kettenschärfgerät fest auf einer Werkbank montiert?
- Sie dürfen das Gerät nicht in Betrieb nehmen, bevor Sie diese Betriebsanleitung gelesen, alle angegebenen Hinweise beachtet und das Gerät wie beschrieben montiert haben!

Arbeiten mit dem Kettenschärfgerät

D Die Schleifscheibe muss von der Schutzabdeckung (20) so weit wie möglich abgedeckt sein. Dazu die beiden Schraubenabdeckungen (14) lösen und die Schutzabdeckung entsprechend einstellen.

Halten Sie die Hände immer im sicheren Abstand zur rotierenden Schleifscheibe.

- Benutzen Sie die ab Werk eingebaute Schleifscheibe nur zum Schärfen von Hobbysägeketten (6,35 mm (1/4“), 9,52 mm (3/8“) Hobby- und 8,255 mm (0,325“) Sägeketten). (Optional gibt es eine Schleifscheibe 100 x 4,5 x 10 mm, Artikel-Nr. 363718 für Profisägeketten).
- Überprüfen Sie die Schleifscheibe vor jedem Gebrauch ob sie Unregelmäßigkeiten, Verformungen oder Risse aufweist.
  Verwenden Sie keine beschädigten Schleifscheiben oder solche, die die Form verändert haben.
- Arbeiten Sie erst, wenn die Schleifscheibe die maximale Drehzahl erreicht hat.
- Es dürfen nur Sägeketten bearbeitet werden, die sicher aufgelegt und geführt werden können.

Beachten Sie auf jeden Fall alle Sicherheitshinweise (siehe „Sicheres Arbeiten“).

Arbeiten mit dem Kettenschärfgerät

Schärfen von Sägeketten

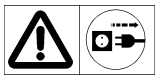

Vor jeder Einstellung am Gerät:
- **Gerät abschalten**
- **Stillstand der Schleifscheibe abwarten**
- **Netzstecker ziehen**

Schleifen aller Schneidglieder

Um eine Schneide der Schneidglieder zu schleifen gehen Sie wie folgt vor:

1. Sie stellen den Schleifwinkel ein: Durch Lösen der Feststellmutter (7) drehen Sie den Drehteller auf ca. 30° und ziehen Sie die Feststellmutter wieder an.

   ⓘ Die Schneiden der Schneidglieder werden normalerweise in einem Winkel zwischen 30 und 35 Grad geschliffen.
2. E Lösen Sie die Befestigungsschraube (3b) und legen Sie die Sägekette in die Führungsschiene (6) zwischen die Führungsplatten (5).
3. F Klappen Sie den Kettenanschlag (4) herunter und ziehen Sie die Sägekette so weit nach hinten, bis das zu schleifende Schneidglied am Anschlag anliegt.
4. G Zur genauen Ausrichtung ziehen Sie den Schleifkopf (13) gegen das Schneidglied. Stellen Sie den Abstand durch die Befestigungsschraube (3a) so ein, dass die Schleifscheibe das Schneidglied berührt. Regulieren Sie zusätzlich mit der Einstellschraube (8) die Schleiftiefe.
5. H Ziehen Sie die Befestigungsschraube (3b) an → Sägekette ist fixiert.
6. Schleifen Sie vorsichtig die Schneide des Schneidgliedes.

   ⚠ Um Beschädigungen an der Sägekette zu verhindern, schleifen Sie so kurz wie möglich und nur so viel Material wie nötig ab.
7. Schleifen Sie jede zweite Schneide, indem Sie die Schritte 5. und 6. durchführen.

   ⓘ Kennzeichnen Sie das erste Schneidglied, z. B. durch einen Kreidestrich. So vermeiden Sie, dass Sie Schneidglieder doppelt schärfen.
8. I Drehen Sie den Drehteller auf die 30° der anderen Seite und schleifen Sie wie oben beschrieben die restlichen Schneiden.

Einstellen des Tiefenbegrenzerabstandes

Wenn alle Schneiden der Schneidglieder geschärft sind, ist Ihre Sägekette scharf, aber sie schneidet möglicherweise nicht.
Deshalb muss auch immer ein Tiefenbegrenzerabstand vorhanden sein (= Abstand zwischen Tiefenbegrenzer und Schneidkante). In der Regel beträgt er 0,5 – 0,8 mm.

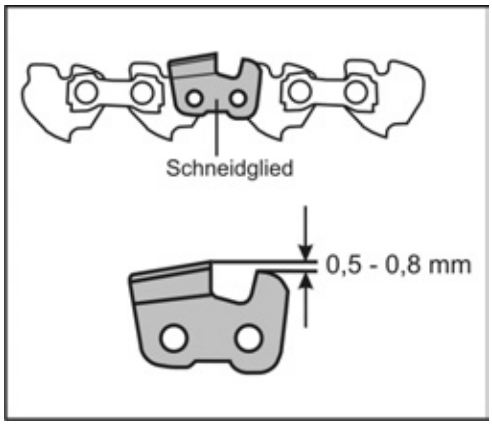

⚠ Ein zu großer Tiefenbegrenzerabstand erhöht die Rückschlaggefahr beim Sägen.
Hierzu müssen Sie gemäß den Angaben Ihrer Sägekette den Abstand prüfen und gegebenenfalls mit einer Feile abfeilen.

⚠ Achten Sie darauf, dass Sie die Vorderkante des Tiefenbegrenzers mit einer Feile abrunden. Die ursprüngliche Form des Schneidgliedes muss erhalten bleiben.

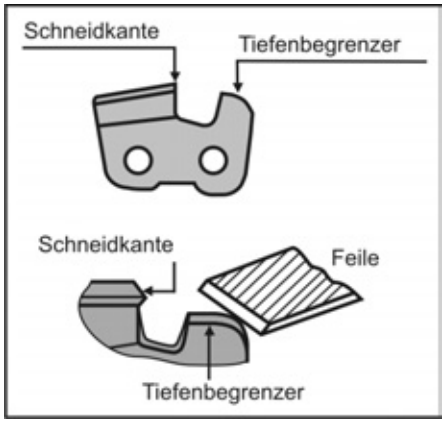

Wartung und Pflege

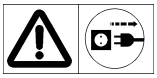

Vor jeder Wartungs- und Reinigungsarbeit
- **Gerät ausschalten**
- **Stillstand des Schleifscheibe abwarten**
- **Netzstecker ziehen**

Schleifscheibe wechseln

- Verwenden Sie keine beschädigten Schleifscheiben oder solche, die die Form verändert haben.
- Verwenden Sie keine Schleifscheiben die nicht den angegebenen Kenndaten dieser Betriebsanleitung entsprechen.

Schleifscheibe wechseln

1. J Lösen Sie die Schraubenabdeckungen (14) und nehmen Sie die Schutzabdeckung (20) ab.
2. K, L Lösen Sie die Mutter (21) an beiden Seiten der Abdeckung (10). Nehmen Sie die Abdeckung ab.
3. Zur Arretierung der Schleifscheibe stecken Sie einen Schraubendreher oder Dorn (Ø 4mm) in das dafür vorgesehene Loch.
4. Lösen Sie die Mutter (15).

   ⓘ Rechtsgewinde

5. M, N Nehmen Sie die Mutter, den vorderen Flansch (16) und die Schleifscheibe (9) und den hinteren Flansch (16) ab.
6. ⓘ Reinigen Sie die Flansche.
7. Der Einbau erfolgt in umgekehrter Reihenfolge

Zum Warten und Reinigen entfernte Sicherheitseinrichtungen müssen unbedingt wieder ordnungsgemäß angebracht und überprüft werden.
Nur Originalteile verwenden. Andere Teile können zu unvorhersehbaren Schäden und Verletzungen führen.

ⓘ Beachten Sie folgendes, um die Funktionsfähigkeit des Kettenschärfgerätes zu erhalten:

- Reinigen und ölen Sie **regelmäßig** alle beweglichen Teile (außer Antriebssystem).
- Entfernen Sie Staub und Verschmutzungen mit einem Lappen oder Pinsel.
- Säubern Sie die Lüftungsschlitze nach jedem Gebrauch.
- Die Maschine nur trocken reinigen.
- Verwenden Sie für die Kunststoffteile keine Lösungsmittel (Benzin, Alkohol, usw.), da diese die Kunststoffteile beschädigen können.

ⓘ **Niemals Fett verwenden!**

☞ Verwenden Sie umweltverträgliches Öl.

Lagerung

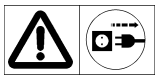

Netzstecker ziehen.

- Bewahren Sie unbenutzte Geräte an einem trockenen, verschlossenen Ort außerhalb der Reichweite von Kindern auf.
- Beachten Sie **vor einer längeren Lagerung** folgendes, um die Lebensdauer der Maschine zu verlängern und ein leicht gängiges Bedienen zu gewährleisten:
  - Führen Sie eine gründliche Reinigung durch.

Handhabung, Transport und Lagerung von Schleifscheiben

Schleifscheiben sind zerbrechlich sowie schlag- und stoßempfindlich.
Beachten Sie daher folgende wichtige Punkte:

- Lassen Sie die Scheibe nicht fallen und vermeiden Sie plötzliche Schlageinwirkung
- Verwenden sie keine heruntergefallenen oder beschädigten Scheiben.
- Vermeiden Sie Vibrationen oder Erschütterungen während der Anwendung
- Vermeiden Sie Beschädigungen an der Aufnahmebohrung
- Vermeiden Sie Belastungen der Schleifoberfläche.
- Lagern Sie Schleifscheiben flach oder senkrecht, trocken, frostfrei und bei konstanter mittlerer Temperatur.
- Bewahren Sie die Schleifscheiben in ihrer Originalverpackung oder in speziellen Behältern und Regalen auf.

O, P Gerätebeschreibung / Ersatzteilliste

Pos.	Bezeichnung	Bestell.-Nr.
1	Drehteller kpl.	363731
2	Auflagetisch	363732
3a/3b	Befestigungsschraube (mit Feder)	363704
4	Kettenanschlag	363705
5	Führungsplatte	363706
6	Führungsschiene	
7	Feststellmutter	363707
8	Einstellschraube (für Schleiftiefe)	363708
9	Schleifscheibe (100 x 3,2 x 10 mm)	363709
10	Abdeckung	363733
11	Handgriff	363711
12	EIN-AUS-Schalter	363712
13	Schleifkopf	363713
14	Schraubenabdeckung	363729
15	Mutter M8, selbstsichernd	391037
16	Flansch	363715
17	Sicherheitsaufkleber	363716
18	1 Paar Kohlebürsten (ohne Abb.)	363717
19	Schleifscheibe (100 x 4,5 x 10 mm)	363718
20	Schutzabdeckung	363720
21	Mutter	

Garantie

Beachten Sie die beiliegende Garantieerklärung.

Technische Daten

Typenbezeichnung	HKSA 220-2
Model	HKSA 220-2
Baujahr	siehe letzte Seite
Motorleistung P_1	220 W
Leerlaufdrehzahl	7500 min^{-1}
Schnittgeschwindigkeit v	~ 40 m/s
Netzspannung / Frequenz	230 V~ / 50 Hz
Hand - Arm – Vibration a_{vhw}	3,52 m/s^2
Schleifscheibe Ø x Dicke x Ø Bohrung	 Ø 100 x 3,2 x Ø 10 mm (Ø 100 x 4,5 x Ø 10 mm)
Gewicht	ca. 1,7 kg
Schutzklasse	II

Mögliche Störungen

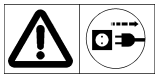

Vor jeder Störungsbeseitigung
- **Gerät ausschalten**
- **Stillstand der Schleifscheibe abwarten**
- **Netzstecker ziehen**

☞ Nach jeder Störungsbeseitigung alle Sicherheitseinrichtungen wieder in Betrieb setzen und überprüfen.

Störung	Mögliche Ursache	Beseitigung
Kettenschärfgerät läuft nicht.	➲ Kein Strom oder Stromausfall	➲ Stromversorgung, Steckdose, Sicherung prüfen
	➲ Verlängerungskabel defekt	➲ Verlängerungskabel überprüfen, defektes Kabel unverzüglich austauschen
	➲ Netzstecker, Motor oder Schalter defekt	➲ Motor oder Schalter von einer konzes-sionierten Elektrofachkraft überprüfen oder reparieren lassen, bzw. durch Originalteile ersetzen lassen.
Kettenschärfgerät schleift mit Unterbrechungen	➲ Verlängerungskabel defekt	➲ Verlängerungskabel überprüfen, defektes Kabel unverzüglich austauschen
	➲ Interner Fehler	➲ Wenden Sie sich bitte an den Kundendienst
	➲ Ein-/Ausschalter defekt	➲ Wenden Sie sich bitte an den Kundendienst
Schleifscheibe wird heiß	➲ Schleifscheibe ist stumpf oder defekt	➲ Schleifscheibe austauschen
Motor brummt, Schleifscheibe bleibt stehen	➲ Schleifscheibe blockiert	➲ Gegenstand entfernen
Ungewöhnliche Vibrationen	➲ Schleifscheibe ist defekt	➲ Schleifscheibe austauschen

Bei weiteren Fehlfunktionen setzten Sie sich bitte mit unserem Kundendienst in Verbindung.

✆ **0 23 82 / 8 92 - 58**
- 65
- 54
- 101
- 102

Do not operate machine before having read the operating instructions, understood all the notes and assembly the machine as described here.

Keep the instructions in a safe place for future use.

Contents

EC Declaration of conformity	11
Extent of delivery	11
Symbols machine /operating instructions	11
Characteristic noise values	12
Vibrations	12
Proper use	12
Residual risks	12
Safety instructions	13
Preparing for commissioning	14
Commissioning	15
Working instructions	15
Working with the chain sharpener	15
Maintenance and care	16
Storage	16
Handling, transport and storage of grinding wheels	16
Technical data	16
Description of device / spare parts	17
Guarantee	17
Possible faults	17

EC Declaration of Conformity

No. (S-No.): 12880 → HKSA 220-2
13771 → HKSA 220-2 (Switzerland)

according to EC Directive **2006/42/EC**

We,
ATIKA GmbH
Josef-Drexler-Str. 8 – 89331 Burgau – Germany

herewith declare under our sole responsibility that the product
Sägekettenschärfer (Chain sharpener) HKSA 220-2

Serial number: 006000 - 025000

is conform with the above mentioned EC directives as well as with the provisions of the guidelines below:
2004/108/EC und 2006/95/EU.

Following harmonized standards have been applied:
EN 61029-1:2009+A11:2010; EN 61029-2-10:2010;
EN 55014-1:2006+A1:2009; EN 55014-2:1997+A1:2001+A2:2008;
EN 61000-3-3:2008; EN 61000-3-2:2006+A1:2009+A2:2009

Keeping of technical documents at:
ATIKA GmbH– Technical department
Josef-Drexler-Str. 8 – 89331 Burgau – Germany

Burgau, 05.12.2014 i.A. G. Koppenstein,
Engineering design management

Extent of delivery

- Chain sharpener HKSA 220-2
- Rotary table, complete
- Chain stop
- 1 pair of carbon brushes
- Mounting nut
- 1 operating manual

☞ After unpacking, check the contents of the box

- ➤ That it is complete
- ➤ Check for possible transport damage

Report any damage or missing items to your dealer, supplier or the manufacturer immediately. Complaints made at a later date will not be acknowledged.

Symbols Operating instructions

Threatened hazard or hazardous situation. Not observing this instruction can lead to injuries or cause damage to property.

Important information on proper handling. Not observing this instruction can lead to faults in the machine.

User information. This information helps you to use all the functions optimally.

Assembly, operation and servicing. Here you are explained exactly what to do.

Symbols machine

Carefully read operator's manual before handling the machine. Observe instructions and safety rules when operating.

Shut off engine and remove power cord before performing cleaning, maintenance or repair work.

Attention! Risk of cutting! Do not hold hands into the rotating disc!

Wear protection gloves.

Wear dust protection.

Wear eye and ear protection.

Electrical devices do not go into the domestic rubbish. Give devices, accessories and packaging to an ecofriendly recycling.
According to the European Directive 2012/19/EU on electrical and electronic scrap, electrical devices that are no longer serviceable must be separately collected and brought to a facility for an environmentally compatible recycling.

Characteristic noise values

DIN EN ISO 3744; 11/95, DIN EN 11201

Application of the machine as chain sharpener with standard grinding wheel.

Noise power level	Sound pressure level at the workplace
L_{WA} = 91 dB (A)	L_{PA} = 78 dB (A)
K_{WA} = 3 dB(A)	K_{pA} = 3 dB(A)

⚠ Some noise exposure from this machine is unavoidable. Schedule noisy work to times during which it is allowed. Respect all rest times and restrict the work duration to the minimum. You as the operator and bystanders should wear a suited hearing protection.

Vibrations

Vibration level: = 3.52 m/s²

Measuring uncertainty: K=1.5

The indicated vibration emission level has been measured according to a standardised test method and can be used to compare power tools.

It can also be used for an initial estimate of the vibration exposure.

⚠ The actual vibration emission level during the use of the machine may differ from that indicated in the operating instructions or indicated by the manufacturer.

This may be caused by the following factors to be minded before and during the use

- Proper use of the machine
- Correct cutting or machining of material
- Proper condition of the machine for use
- Use of the correct and sharp cutting tool
- Handles and optional anti-vibration handles properly mounted on the machine body

When you feel uncomfortable or notice discoloration of skin on your hands during the use of the machine, stop working immediately. Observe sufficient break times to rest. Failure to have sufficient break times may result in a hand-arm vibration syndrome.

The extent of exposure depending on the type of work or machine use should be estimated and appropriate breaks taken. In this way, the extent of exposure can be considerably reduced over the entire work time. Minimise the risk caused by vibrations. Maintain this machine according to the instructions in the manual. If you intend to use this machine frequently, contact your local authorised dealer and purchase anti-vibration accessories if required. Avoid the use of this machine at temperatures under 10°C. Create a work schedule in order to minimise vibration exposure.

Proper use

- The chain sharpener is only intended to be used in the do-it-yourself and craft area. In the standard version with mounted grinding wheel (**100 x 3.2 x 10 mm, 63 m/s**), the chain sharpener is only intended to sharpen chains used in **hobby applications** (6.35 mm (1/4"), 9.52 mm (3/8") hobby and 8.255 mm (0.325") chains).
  An optional grinding wheel (100 x 4.5 x 10 mm) is available for professional cutting chains.
- The device may not be used to sharpen other objects. Otherwise, there is a risk of injury.
- Use only grinding wheels suitable for the machine.
- Only chains may be worked that can be put down and guided securely.
- The intended usage also includes **compliance** with the **operating, servicing and repair conditions** prescribed by the manufacturer and following the **safety instructions** included in the instructions.
- The relevant accident prevention regulations for the operation as well as the other generally acknowledged occupational medicine and safety rules must be complied with.
- Any other use is deemed not to be use as prescribed. The manufacturer is not liable for any type of damage resulting from this: the user bears the sole risk.
- Arbitrary modifications of the chain sharpener void the liability of the manufacturer for damages of all kinds resulting from them.
- Only persons familiar with the chain sharpener and instructed about possible risks are allowed to **prepare, operate and service** this device. Repair work may only be performed by us or authorized service agencies.
- The machine may not be used in a potentially explosive environment or be exposed to the rain.

Residual risks

Even if used properly, **residual risks** can exist even if the relevant safety regulations are complied with due to the design determined by the intended purpose.

Residual risks can be minimised if the “Safety information” and the “Intended usage” as well as the whole of the operating instructions are observed.

Observing these instructions, and taking proper care, will reduce the risk of personal injury or damage to the equipment.

- Risk of injury to fingers and hands by touching the running grinding wheel.
- Risk of injury to fingers and hands by touching the grinding wheel in areas not covered.
- Risk of injury by flying sparks.
- Inhalation of grinding dust.
- Danger resulting from electric current, if improper connecting wires are used.
- Touching live parts of opened electrical components.
- Impairment of hearing when working on the machine for longer periods of time without ear protection.

In addition, in spite of all the precautionary measures taken, non-obvious residual risks can still exist.

Safety instructions

⚠ The basic safety instructions below to protect against electric shock, injuries and fire must be heeded when using power tools.
Read all of these instructions before you use this power tool and keep the safety instructions in a safe place.

- Make yourself familiar with the equipment before using it, by reading and understanding the operating instructions.
- Always use the right power tool.
  - Do not use machines for high-duty work for which they are not rated.
  - Do not use the machine for unsuitable purposes (see “Normal intended use”).
  - Do not use the power tool for purposes for which it is not meant.
    Example: Do not use a portable circular saw for cutting branches or wood billets.
- Mount the machine on a non-skid and level ground.
- Avoid abnormal posture. Ensure that you have stand in a secure standing position and maintain your balance at all times.
- Be attentive. Be careful what you do. Behave sensibly when working. Do not use the device when you are tired or under the influence of drugs, alcohol or medicaments. One moment of carelessness when using the device can result in serious injuries.
- Wear suitable work clothes!
  - do not wear loose-fitting clothes or jewellery; they can catch in moving parts.
  - Gloves and slip-proof shoes
  - wear a hair-net if your hair is long
- Wear protective clothing:
  - **safety goggles**
  - **ear protection** (Sound intensity level at workplace can exceed 85 dB (A))
  - **dust mask**
- Keep your **workplace** in an **orderly condition**! Untidiness can result in accidents.
- Take into consideration **environmental influences**:
  - Do not use the device in moist or wet ambience.
  - Do not expose the chain sharpener to **rain**.
  - Do only work with sufficient visibility conditions. Provide for good **illumination**.
  - Do not use power tools in hazardous areas (fire and explosion risk).
- **Never** leave the operational machine **unattended**.
- Persons under the age of 18 must not operate the device.
- **Keep other persons away.**
  Do not allow other persons, especially **children**, to **touch** the **tool** or **cable**.
  Keep them away from your working area.
- Do not overload the machine! You work better and safer in the **given performance range**.
- Replace the guide plate if it is damaged.
- Only operate the machine with complete and correctly attached **safety equipment** and do not alter anything on the machine that could impair the safety.
- ⚠ Make sure that the grinding wheel is correctly secured and tightened before each use of the chain sharpener.
  Then, allow the machine to idle for 30 sec. while keeping a safe distance. When strong vibrations occur, immediately turn off the machine and replace the grinding wheel.
- Secure the workpiece.
  - Use clamping devices or a vice to fix the workpiece. This will hold it safer than you can with your hand.
- Do not use any grinding wheels which do not comply with the indicated characteristics of this instruction manual.
  ⚠ The use of other tools and other accessories may present a risk of injury to you.
- Do not use grinding wheels that are designed for a lower max. speed (see the indication on the grinding wheel) than the motor speed (see the technical data).
- Worn and defective grinding wheels (cracks, imbalance, chipping, etc.) must be replaced immediately.
- Do not use a grinding wheel that felt down previously. Even if it seems that there are no damages on it, it may be more prone to breaking.
- Ensure a firm seat of the grinding wheel.
- Switch the machine off and remove the **mains plug from the socket** when
  - carrying out repair works
  - maintenance and cleaning
  - Elimination of failures (including freeing a blocked grinding wheel)
  - Storage
  - Leaving the chain sharpener (even in case of short-term interruptions)
- Do not try to remove/insert a workpiece while the grinding wheel is running.
- **Caution! Grinding wheel runs after!** Do not brake the grinding wheel by hand or using lateral pressure.
- **Maintain** your chain sharpener with care:
  - Keep your cutting tools sharp and clean in order to be able to work better and safer.
  - Regularly check the mains cable of the power tool and have it replaced by a recognised expert if it is damaged.
  - Keep the device free of oil and grease.
  - Follow the **maintenance instructions** and the instructions for tool exchange.
- Check the machine for possible **damage**:
  - Before further use of the machine the **safety devices** and any parts that show minor damages must be checked carefully for their proper and intended function.
  - Check whether the **movable parts** function perfectly and do not stick or whether the parts are damaged. All parts must be properly mounted and all conditions met to ensure the flawless operation of the chain sharpener.
  - Unless otherwise indicated in the operating instructions, **damaged safety devices** and **parts** must be properly repaired or replaced by an authorised workshop (or by the manufacturer).
  - Damaged or illegible safety warning labels should be replaced immediately.

- Have your power tool repaired by an electrician.
  - This power tool complies with all applicable safety regulations. Repairs may only be done by an electrician using geniune spare parts; otherwise accidents may occur.
- Avoid any inadvertent starting.
  - Make sure that the switch is off before connecting the mains plug with the outlet socket.
- Do not allow any tool key to be plugged in!
  Before switching on, check always that wrenches and adjusting tools are removed.
- Keep power tools in a safe place when not used.
  - When not in use, place power tools in a dry or locked place out of the reach of children.

Electrical safety

- Design of the **connection cable** according to IEC 60245 (H 07 RN-F) with a core cross-profile section of at least
  - 1.5 mm² for cable lengths **up to** 25 m
- Long and thin connection lines result in a potential drop. The motor does not reach any longer its maximal power; the function of the device is reduced.
- **Plugs** and **coupler outlets** on connection cables must be made of rubber, non-rigid PVC or other thermoplastic material of same mechanical stability or be covered with this material.
- The connector of the connection cable must be **splash-proof**.
- When running the **connection line** observe that it does not interfere, is not squeezed, bended and the plug connection does not get wet.
- Wind off completely the cable when using a cable drum.
- Do not use the cable for purposes for which it is not meant. **Protect** the cable against **heat, oil and sharp edges**. Do not use the cable to pull the plug from the socket.
- Protect yourself against **electric shocks**. Avoid touching earthed parts with your body (e.g. pipes, heating apparatus, cookers, fridges etc.).
- Regularly check the **extension cables** and replace them if they are damaged.
- When working outdoors, only use extension cables especially approved and appropriately labelled for outdoor use.
- Do not use **any defective connection cables.**
- Do not set up **any provisional** electrical connections.
- **Never bypass** protective devices or deactivate them.

⚠ The **electrical connection** or **repairs** to electrical parts of the machine must be carried out by a **certified** electrician or one of our customer service points. Local regulations – especially regarding protective measures – must be observed.

⚠ **Repairs** to other parts of the **machine** must be carried out by the **manufacturer** or one of his customer service points.

⚠ Use only original spare parts, accessories and special accessory parts. Accidents can arise for the user through the **use of other spare parts**. The manufacturer is not liable for any damage or injury resulting from such action.

Preparing for commissioning

ⓘ To achieve perfect function of the machine, follow the notes given in these instructions

You must still do the following:
- Mount the rotary table
- Set up the device securely

Assembling the rotary table

1. A Place the rotary table (1) onto the supporting table (2).
2. B Thread the mounting nut (7) on the locking screw.

Mounting the chain sharpener on a workbench

C For secure handling, the device must be mounted along the edge of a workbench or table. Use all three fixing points if possible. But make sure that the recess for the saw chain remains free and the locking nut remains accessible.

Hint: We recommend the additional placement of a rubber pad to reduce noise and vibration (not included in scope of delivery).
The small parts required for mounting are not included in the scope of delivery. Use the following for this purpose:

Position	Description
1.	Hexagonal screw M 8
2.	Washer Ø 8mm
3.	Hexagon nut M 8, self-locking

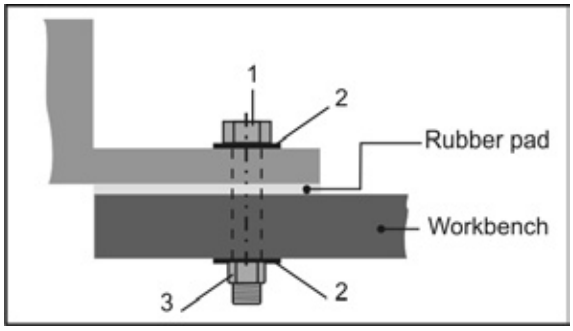

- Place the device at a location that meets the following conditions:
  - secured against slipping
  - free of vibrations
  - even
  - clean and dry
  - free of tripping hazards
  - adequate light

Commissioning

Mains connection

Compare the voltage listed on the device type plate, e.g. 230 V, with the mains voltage and connect the chain sharpener to the corresponding and properly grounded socket.

ⓘ Alternating current motor:
use a shockproof plug, mains voltage 230 V with residual current circuit breaker (30 mA) and 10 A inert fuses.

- Use connection cable or extension cable respectively with a cross section of at least 1,5 mm².

Switching on

Do not use any device where the switch can not be switched on and off. Damaged switches must be repaired or replaced immediately by the customer service.

Press "I" of the ON-OFF switch.

Switching off

To turn off the device, press "0" of the ON-OFF switch.

Working instructions

⚠ Before commencing work, ensure the following:

- Workplace tidied?
- Has the chain sharpener been permanently mounted on a workbench?
- You may not start to operate the machine until you have read these operating instructions, observed all the instructions given and installed the machine as described!

Working with the chain sharpener

⚠ D The protective cover (20) must cover the grinding wheel as much as possible.
For this loosen the two screw caps (14) and adjust the protective cover appropriately.

⚠ Always keep your hands at a safe distance to the rotating grinding wheel.

- Use the factory-installed grinding wheel only to sharpen chains used in hobby applications (1/4, 3/8 hobby and 0.325 chains). (An optional grinding wheel 100 x 4.5 x 10 mm, item no. 363718, is available for professional cutting chains.
- Check the grinding wheel for irregularities, deformation or cracks before each use.
- Do not use any damaged grinding wheels or such that have changed their shape.
- Start working only after the grinding wheel has reached its maximum speed.
- Only chains may be worked that can be put down and guided securely.

⚠ In any case, adhere to all safety instructions (see "Safety instructions").

Working with the chain sharpener

Sharpening chains

⚠

Before making any settings to the device:
- **switch off the device**
- **wait for the shutdown of the grinding wheel**
- **pull out main plug**

Grinding all cutting links

To grind the cutting edge of a cutting link, proceed as follows:

1. Setting the grinding angle: Loosen the locking nut (7) to turn the rotary plate to approx. 30° and retighten the locking nut.

   ⓘ The cutting edges of the cutting links are normally ground at an angle between 30 and 35°.
2. E Loosen the mounting screw (3b) and place the cutting chain in the guide rail (6) between the guide plates (5).
3. F Fold the chain stop (4) down and pull the chain toward the back until the cutting link to be ground rests against the stop.
4. G Pull the grinding head (13) against the cutting link for exact alignment. Set the distance with the help of the mounting screw (3a) so that the grinding wheel touches the cutting link. In addition, adjust the grinding depth with the setting screw (8).
5. H Tighten the mounting screw (3b) chain is fixed in place.
6. Carefully grind the cutting edge of the cutting link.

   ⚠ To avoid damages to the chain, grind as briefly as possible and do not remove more material than necessary.
7. Grind every second cutting edge by performing steps 5 and 6.

   ⓘ Mark the first cutting link by a chalk mark or the like. This will help you avoid grinding cutting links twice.
8. I Turn the rotary table to 30° of the other side and grind the remaining cutting edges as described above.

Setting the depth limit distance

Once all cutting edges of the cutting links have been sharpened, your chain will be sharp but may possible not cut.
For this reason, a depth limit distance must always be observed (= distance between depth limit and cutting edge). This is usually 0.5 - 0.8 mm.

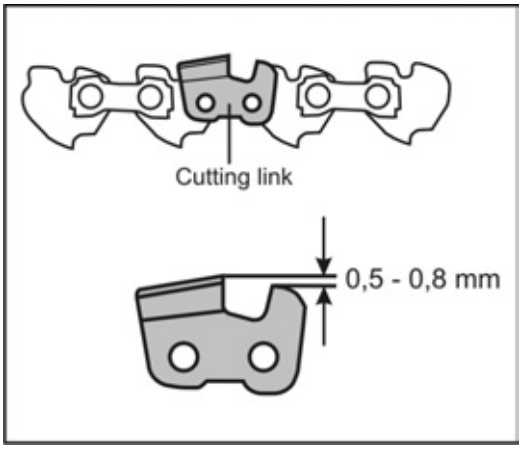

⚠ A depth limit distance that is too great represents a risk of kickback.
For this purpose, you must check the distance according to the specifications of your chain and file it off with a file if necessary.

⚠ Be sure to chamfer the leading edge of your depth limiter. The original shape of the cutting link must be preserved.

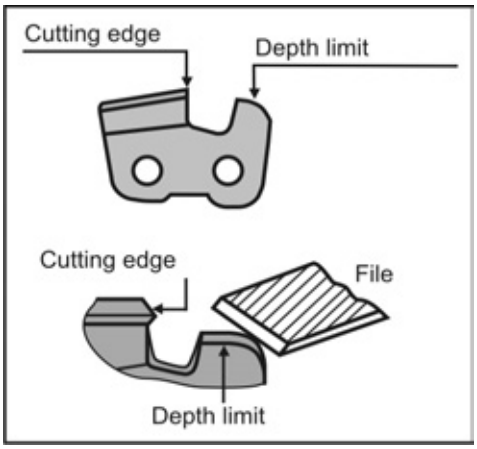

Maintenance and Care

Before each maintenance and cleaning work:
- **switch off device**
- **wait for the shutdown of the grinding wheel**
- **pull out main plug**

Replacing the grinding wheel

- Do not use any damaged grinding wheels or such that have changed their shape.
- Do not use any grinding wheels which do not comply with the indicated characteristics of this instruction manual.

Replacing the grinding wheel

1. J Loosen the screw caps (14) and remove the protective cover (20).
2. K, L Loosen the nut (21) on both sides of the cover (10). Remove the cover.
3. To lock the grinding wheel, insert a screw driver or mandrel (4 mm dia.) in the hole provided.
4. Loosen the nut (15).
   ⓘ Right-hand thread
5. M, N Remove the nut, the front flange (16), the grinding wheel (9) and the rear flange (16).
6. ⓘ Clean the flanges.
7. Reassembly is done in the opposite sequence.

For maintaining and cleaning, removed security devices must unconditionally be mounted properly and proved again.
Use only original parts. Other parts can result in unexpected damages and injuries.

ⓘ Note the following to keep your chain sharpener functioning:

- Clean and oil all moving parts **regularly** (except for the drive system).
- Remove dust and dirt with a cloth or a brush.
- Clean the vent slots after each use.
- Clean the machine only dry.
- Do not use solvents for the synthetic parts (petrol, alcohol, etc.) as these can damage the synthetic parts.

ⓘ **Never use any grease!**

☞ Use environmentally acceptable spray oil.

Storage

Pull out main plug.

- Store unused equipment in a dry, locked place out of the reach of children.
- **Before extended storage**, please observe the following to increase the service life of the device and to ensure smooth operation:
  – thoroughly clean the device

Handling, transport and storage of grinding wheels

Grinding wheels are fragile and sensitive to shocks and impacts.
Hence, mind the following points:
- Prevent the wheel from falling and protect it against sudden impacts.
- Do not use fallen or damaged wheels.
- Avoid vibration during the work.
- Avoid damages on the locating bore.
- Avoid any loading of the abrasive surface.
- Store the grinding wheels horizontally or vertically in a dry frost-free place at a constant moderate temperature.
- Store the grinding wheels in their original packaging or in special containers and shelves.

Technical data

Type	HKSA 220-2
Model	HKSA 220-2
Year of construction	see last page
Motor rating P_1	220 W
Idle speed	7500 rpm
Cutting speed v	~ 40 m/s
Mains voltage / Mains frequency	230 V~ / 50 Hz
Hand-arm vibration a_{vhw}	3,52 m/s²
Grinding wheel Ø x thickness x hole Ø	Ø100 x 3,2 x Ø 10 mm (Ø 100 x 4,5 x Ø 10 mm)
Weight	appr. 1.7 kg
Protection class	II

O, P Description of device / spare parts

Position	Denomination	Order-No.
1.	Rotary table, complete	363731
2.	Supporting table	363732
3a/3b.	Mounting screw (with spring)	363704
4.	Chain stop	363705
5.	Guide plate	363706
6.	Guide rail	
7.	Locking nut	363707
8.	Setting screw (for grinding depth)	363708
9.	Grinding wheel (100 x 3.2 x 10 mm)	363709
10.	Cover	363733
11.	Handle	363711
12.	ON-OFF Switch	363712
13.	Grinding head	363713
14.	Screw cap	363729
15.	Nut M8, self-locking	391037
16.	Flange	363715
17.	Safety label	363716
18.	1 pair of carbon brushes (not shown)	363717
19.	Grinding wheel (100 x 4.5 x 10 mm)	363718
20	Protective cover	363720
21.	Nut	

Guarantee

Please observe the enclosed terms of guarantee.

Possible faults

Before each fault clearance
- **switch off device**
- **wait for the shutdown of the grinding wheel**
- **pull out main plug**

☞ After each fault clearance, put into operation and recheck all security installations.

Fault	Possible cause	Remedy
Chain sharpener does not operate.	➲ no power	➲ Check power supply, power socket and fuse protection
	➲ Extension cable defect	➲ Check extension cable, exchange defect cable immediately
	➲ Main plug, motor or switch defect	➲ Have motor or switch checked by an approved electrician or replaced by original spare parts
Chain sharpener grinds with interruptions	➲ Extension cable defect	➲ Check extension cable, exchange defect cable immediately
	➲ Internal fault.	➲ Please contact the after sales service.
	➲ ON/OFF button defective.	➲ Please contact the after sales service.
Grinding wheel becomes hot	➲ Grinding wheel is dull or defective	➲ Replace grinding wheel
Motor is humming, grinding wheel stops	➲ Grinding wheel is blocked	➲ Remove object
Unusual vibrations	➲ Grinding wheel is defective	➲ Replace grinding wheel

Vous ne devez pas mettre la machine en route avant d'avoir lu attentivement ce mode d'emploi, d'avoir observé toutes les informations indiquées et d'avoir monté la machine comme décrit.

Conserver ces notice d'utilisation pour tout utilisateur futur.

Sommaire

Déclaration de conformité	18
Fourniture	18
Symboles de cet appareil / ces instructions de service	18
Émissions sonores	19
Vibrations	19
Emploi conforme à l'usage prévu	19
Risques résiduels	19
Consignes de sécurité	20
Préparation à la mise en service	21
Mise en service	22
Consignes de travail	22
Travail avec l'affûteuse de chaîne	22
Entretien et Nettoyage	23
Stockage	24
Maniement, transport et stockage de disques de meuleuse	24
Garantie	24
Description de la machine / pièces de rechange	24
Caractéristiques techniques	24
Perturbations susceptibles de se présenter	25

Déclaration de conformité CE

N° (S-No.): 12880 → HKSA 220-2
13771 → HKSA 220-2 (Suisse)

Conformément à la directive CE: **2006/42/CE**

Par la présente, nous

ATIKA GmbH
Josef-Drexler-Str. 8 – 89331 Burgau – Germany

déclarons sous notre responsabilité exclusive que le produit
Sägekettenschärfer (Affûteuse de chaîne) HKSA 220-2

Numéro de série: 006000 - 025000

est conforme aux dispositions de la directive CE susnommée ainsi qu'aux dispositions des directives suivantes :
2004/108/CE et 2006/95/UE.

Les normes harmonisées suivantes ont été appliquées :
EN 61029-1:2009+A11:2010; EN 61029-2-10:2010;
EN 55014-1:2006+A1:2009;
EN 55014-2:1997+A1:2001+A2:2008;
EN 61000-3-3:2008; EN 61000-3-2:2006+A1:2009+A2:2009

Conservation de la documentation technique:
ATIKA GmbH – Bureau technique – Josef-Drexler-Str. 8 – 89331 Burgau – Germany

Burgau, 05.12.2014 i.A. G. Koppenstein,
Direction du bureau d'études

Fourniture

- Affûteuse de chaîne HKSA 220-2
- 1 paire de balais de charbon
- Plateau tournant complet
- Écrou de fixation
- Butée pour la chaîne
- Instructions de service

☞ Après le déballage de la machine, vérifiez le contenu du carton quant à

- ➤ l'intégralité des pièces
- ➤ la présence éventuelle de dommages dus au transport.

Informez immédiatement le revendeur, le transporteur et / ou le fabricant en cas de réclamation. Sachez que les réclamations ultérieures ne sont plus acceptées.

Symbolique de ces instructions de service

Avertissement !
Danger imminent ou situation dangereuse. L'inobservation de ces indications génère des risques de blessures ou d'endommagements matériels.

Indications importantes pour un emploi conforme à l'usage prévu. L'inobservation de ces indications peut provoquer des défauts de fonctionnement.

Indications pour l'usager. Ces indications sont d'une aide précieuse pour un emploi optimal des différentes fonctions.

Montage, exploitation et maintenance. Ce symbole attire votre attention sur ce que vous devez faire.

Symboles utilisés sur ces appareils

Lire le notice d'utilisation et les conseils de sécurité avant la mise en marche et en tenir compte pendant le fonctionement.

Arrêter le moteur et retirer l'embout de la bougie avant toute opération d'entretien, de remise en état ou de nettoyage.

Attention, risque de coupure ! Ne pas mettre les mains vers le disque en rotation !

Porter des gants de protection.

Porter un masque anti-poussières.

Porter des lunettes de protection et un casque antibruit.

Ne jamais jeter un appareil électrique aux ordures ménagères. Les appareils, les accessoires et les emballages doivent être recyclés de façon non-polluante.

Conformément à la directive européenne 2012/19/UE relative aux déchets d'équipements électriques et électroniques, les appareils électriques ne pouvant plus être utilisés doivent être collectés séparément et recyclés d'une manière respectueuse de l'environnement.

Émissions sonores

DIN EN ISO 3744; 11/95, DIN EN 11201

Utilisation de la machine comme affûteuse de chaîne avec meule d'affûtage de série.

Niveau de conductibilité acoustique	Niveau sonore au poste de travail
L_{WA} = 91 dB(A)	L_{pA} = 78 dB(A)
K_{WA} = 3 dB(A)	K_{pA} = 3 dB(A)

⚠ Il ne peut pas être évité que cette machine constitue une certaine nuisance sonore. Effectuer les travaux produisant un bruit intense pendant les horaires autorisés et destinés à cet effet. Respecter les éventuels horaires de repos et limiter la durée du travail au stricte nécessaire. Portez une protection de l'ouïe appropriée, ainsi que les personnes en proximité.

Vibrations

Niveau de vibrations: = 3,52 m/s²

Imprécision de mesure: K=1,5

La valeur d'émission de vibrations indiquée a été mesurée en employant un procédé de contrôle normalisé et peut être utilisée pour effectuer des comparaisons entre outils électriques.
La valeur d'émission de vibrations indiquée peut également être utilisée pour effectuer une évaluation d'exposition préliminaire.

⚠ La valeur d'émission de vibrations réellement présente pendant l'utilisation de machines peut différer de celle indiquée dans la notice d'instructions ou par le constructeur de la machine. Cette différence peut être provoquée par les facteurs suivants qui doivent être respectés par chaque personne utilisant la machine :

- la machine est-elle utilisée de façon conforme ?
- le mode d'affûtage ou de coupage est-il correct par rapport au matériau traité ?
- l'état fonctionnel de la machine est-il correct ?
- état de l'outil de coupe, outil de coupe correct ?
- les poignées, éventuellement anti-vibrations optionnelles, sont elles montées et fixées fermement sur le corps de la machine ?

Lorsque vous constatez un sentiment désagréable ou une coloration de la peau des mains pendant l'utilisation de la machine, arrêtez le travail immédiatement. Faites suffisamment de pauses. Si vous ne faites pas suffisamment de pauses, un syndrome de vibration du bras et de la main peut se produire.
Effectuez une estimation du degré de charge par rapport au travail et à l'utilisation de la machine afin de faire le nombre de pauses correspondant. De cette façon, vous pouvez diminuer sensiblement le degré de charge pendant tout l'horaire de travail. Minimisez le risque de vibrations auquel vous vous exposez. Entretenez la machine conformément aux consignes de travail données dans la notice d'utilisation. Lorsque vous utilisez la machine assez souvent, il est recommandé de contacter un concessionnaire afin de vous procurer des poignées anti-vibration. Evitez d'utiliser la machine à des températures de 10°C ou moins. Etablissez un plan de travail qui vous permet de limiter la charge de vibrations.

Emploi conforme à l'usage prévu

- L'affûteuse de chaîne est destinée uniquement à être utilisée à la maison et dans le domaine du bricolage. En version standard avec meule d'affûtage montée (**100 x 3,2 x 10 mm, 63 m/s**), l'affûteuse de chaîne est prévue exclusivement pour l'affûtage de **chaînes de tronçonneuses de bricolage** (chaînes de tronçonneuses de bricolage 6,35 mm (1/4"), 9,52 mm (3/8") et chaînes de tronçonneuses 8,255 mm (0,325")).
  Une meule d'affûtage est disponible en option (100 x 4,5 x 10 mm) pour les chaînes de tronçonneuses professionnelles.
- Il est interdit d'utiliser l'appareil pour affûter d'autres objets. Risque de blessures!
- Utiliser uniquement les meules d'affûtage adaptées à cet appareil.
- N'affûter que les chaînes dont le positionnement et le guidage peuvent se faire sans danger.
- Un emploi conforme à l'usage prévu implique notamment aussi l'observation des instructions de service, de maintenance et de réparation du fabricant et le respect des consignes de sécurité contenues dans ces instructions.
- Les prescriptions de prévention des accidents applicables au site d'exploitation ainsi que les dispositions de médecine du travail et de sécurité technique générales sont à respecter.
- Toute utilisation divergente de la machine est considérée comme emploi non conforme à l'usage prévu. Le fabricant décline toute responsabilité pour les dommages en résultant: le risque incombe exclusivement à l'usager.
- Le constructeur décline toute responsabilité en cas de dommages provoqués par une modification non conforme de l'affûteuse de chaîne.
- L'affûteuse de chaîne doit être **ajustée, utilisée et entretenue** uniquement par des personnes familiarisées avec la machine et les risques qui y sont liés. Les travaux d'entretien doivent être uniquement effectués par nous ou par les services clientèle que nous avons désignés.
- Une utilisation de la machine en environnement explosif et son exposition à la pluie sont interdites.

Risques résiduels

Même un emploi conforme à l'usage prévu et le respect des consignes de sécurité applicables en la matière ne sauraient exclure tous **les risques résiduels** générés par la construction et l'emploi de la machine, notamment.

Les risques résiduels sont minimisés en respectant les «consignes de sécurité» et un « emploi conforme à l'usage prévu» comme toutes les indications des présentes instructions de service.

La prise de conscience et la prudence réduisent les risques de blessures et d'endommagements.

- Risque de blessures au niveau des doigts et des mains provoquées par la meule d'affûtage en fonctionnement.
- Risque de blessures au niveau des doigts et des mains en cas de contact avec les zones non protégées de la meule d'affûtage.

- Risque de blessures dues aux étincelles projetées.
- Inhalation de la poussière d'affûtage.
- risque dû au courant en cas d'utilisation de lignes de raccordement non conformes.
- Contact avec des pièces sous tension de composants électriques ouverts.
- Endommagement de l'ouïe en cas de travaux d'une certaine durée sur la machine sans protection acoustique.

Il se pourrait donc que des risques résiduels non apparents persistent bien que toutes les mesures de protection aient été prises.

Consignes de sécurité

⚠ Pendant l'utilisation d'outils électriques, il est indiqué de respecter les mesures de sécurité suivantes afin de vous protéger contre l'électrocution et les risques de blessures et d'incendie.
Lisez l'intégralité de ces consignes avant d'utiliser cet outil électrique et conservez bien les instructions, notamment celles concernant la sécurité.

- Avant l'utilisation, familiarisez-vous avec l'appareil à l'aide des instructions de service.
- Utilisez l'outil électrique correct.
  - Ne pas utiliser des machines à faible puissance pour des travaux lourds.
  - Ne pas utiliser l'appareil à des fins non appropriées (voir «Utilisation dans les règles de l'art» et «Travaux avec l'aspirateur à feuilles»).
  - Ne pas utiliser l'outil électrique pour une destination d'utilisation non conforme.
    Par exemple, ne pas utiliser une scie circulaire manuelle pour couper des branches d'arbres ou des bûches.
- Montez la machine sur un support plat et antidérapant.
- Eviter les postures anormales. Prendre une **position sûre** et préserver **l'équilibre** à tout moment.
- Soyez attentif. Veillez à ce que vous faites. Travaillez de façon raisonnable. N'utilisez pas l'équipement si vous êtes fatigué ou sous l'emprise de drogues, d'alcool ou de médicaments. La moindre inattention pendant l'utilisation de l'équipement peut provoquer de graves blessures.
- Portez des **vêtements de protection** appropriés!
  - **Pas d'habits larges ou de bijoux que la machine pourrait entraîner.**
  - gants de protection et chaussures antidérapantes
  - **Filet pour les cheveux** s'ils sont longs.
- Portez des vêtements de protection personnels
  - **Lunettes de protection**
  - **Protection acoustique** (le niveau de pression sonore au poste de travail peut être supérieur à 85 dB (A)).
  - **Masque respiratoire dans des milieux poussiéreux.**
- Veillez à maintenir la zone de travail en **ordre**! Le désordre peut être la cause d'accidents.
- Prenez les **conditions environnantes** en considération:
  - Ne pas utiliser la machine dans un environnement humide.
  - Ne pas exposer l'affûteuse de chaîne à la **pluie**.
  - Ne travailler qu'avec une vue suffisante; veillez au **bon éclairage** de la zone de travail.
  - Ne pas utiliser des outils électriques en présence de risques d'incendie ou d'explosion.
- **Ne jamais** laisser la machine **sans surveillance**.
- **Les personnes de moins de 18** ans n'ont pas le droit de manipuler cette machine.
- **Tenir à l'écart toute personne étrangère.**
  Ne pas laisser toute personne étrangère, particulièrement les **enfants toucher le câble ou l'appareil**.
  Tenir à l'écart de votre plan de travail toute personne étrangère.
- Ne surchargez pas la machine! Elle travaille mieux et avec une sécurité accrue dans la **plage indiquée**.
- Remplacer la plaque de guidage en cas d'endommagement.
- Veillez au montage complet et correct des **équipements de sécurité** pendant l'exploitation et ne modifiez rien sur la machine qui risquerait d'influencer sa sécurité.
- ⚠ Assurez-vous avant toute utilisation de l'affûteuse de chaîne de tronçonneuse que la meule est fixée correctement et serrée fermement.
  Faites tourner la machine au ralenti pendant 30 sec. en observant un écart de sécurité vers la machine. En cas de présence de fortes vibrations, arrêtez la machine immédiatement et remplacez la meule.
- Sécuriser la pièce à traiter.
  - Utilisez des dispositifs de serrage ou un étau afin de fixer la pièce. Un tel outil retient mieux la pièce que votre main.
- Ne jamais utiliser une meule d'affûtage qui ne correspond pas aux caractéristiques indiquées dans cette notice.
  ⚠ L'utilisation d'autres appareils et d'autres accessoires peut impliquer un risque de blessure.
- Ne pas utiliser des meules dont la vitesse maximum est inférieure (voir l'étiquette) au régime du moteur (voir les caractéristiques techniques.
- Les meules d'affûtage usées et défectueuses (fissures, balourd, morcellement, etc.) doivent être remplacées immédiatement.
- Ne pas utiliser une meule qui a subi une chute. Même lorsqu'elle ne semble pas présenter des dommages, elle peut néanmoins être affaiblie.
- Veiller à ce que la meule d'affûtage soit fixée de manière stable.
- Débranchez la machine et retirez **la fiche de la prise au secteur** en cas de
  - travaux de réparation
  - travaux de maintenance et de nettoyage
  - Dépannage (le déblocage d'une meule d'affûtage bloquée en fait partie)
  - Stockage
  - Abandon de l'affûteuse de chaîne (même en cas d'interruptions de courte durée)
- N'essayez pas de retirer ou de mettre la pièce lorsque la meule tourne.

- **Attention! La meule d'affûtage continue de fonctionner!** Ne pas freiner la meule d'affûtage à la main ou en effectuant une pression latérale.
- **Entretenir** votre affûteuse de chaîne avec soin:
  - Gardez les outils de coupe propres et bien affûtés afin de pouvoir travailler mieux et en toute sécurité.
  - Contrôlez régulièrement la connexion électrique de l'outil et faites-la remplacer par un électrotechnicien reconnu en cas d'endommagement.
  - Ne pas huiler ni graisser l'appareil.
  - Respectez les prescriptions de maintenance et les indications relatives au remplacement des outils.
- Vérifiez la machine afin de découvrir tout **endommagement** éventuel.
  - Avant de continuer d'utiliser la machine, les dispositifs de protection et les pièces légèrement endommagées doivent être examinées soigneusement afin de garantir leur fonctionnement conforme et correct.
  - Vérifiez le fonctionnement correct des **pièces mobiles** et assurez-vous qu'elles ne sont ni coincées ni partiellement endommagées. La totalité des pièces doivent être montées correctement et toutes les conditions doivent être remplies afin de garantir le fonctionnement impeccable de l'affûteuse de chaîne.
  - **Les dispositifs de protection et les composants endommagés** doivent être réparés ou remplacés correctement par un atelier spécialisé (ou par le constructeur) tant que la notice de l'appareil n'indique pas d'autres instructions.
  - **Les autocollants de sécurité endommagés ou illisibles doivent être remplacés.**
- Faites réparer votre outil électrique par un électrotechnicien.
  - Cet outil électrique est conforme aux dispositions de sécurité applicables. Les réparations ne doivent être effectuées que par un électrotechnicien en utilisant des pièces de rechange d'origine ; dans le cas contraire, l'utilisateur risque de subir des accidents.
- Eviter tout démarrage intempestif de la machine.
  - Assurez-vous que l'interrupteur est coupé en branchant le câble d'alimentation dans la prise de courant.
- Ne laisser brancher aucune clé de l'appareil!
  Avant la mise en service, toujours vérifier que les clés et les autres outils de réglage sont enlevés de la machine.
- Conservez les outils électriques non utilisés en sécurité.
  - Les outils électriques non utilisés doivent être entreposés dans un lieu sûr, situé en hauteur ou fermé à clé, et en dehors de la portée d'enfants.

Sécurité électrique

- Exécution de la **ligne de raccordement** cf. IEC 60 245 (H 07 RN-F) avec une section d'au moins
  - 1,5 mm² pour les câbles d'une longueur **de jusqu'à** 25 m
- Les câbles longs et minces provoquent une chute de tension. Le moteur n'atteint plus sa puissance maximum, dégradant ainsi le fonctionnement de l'équipement.
- **Les fiches et prises des rallonges** doivent être en caoutchouc, PVC souple ou autre matière thermoplastique d'une résistance mécanique identique, ou revêtues de ce matériau.
- Les contacts enfichables de la rallonge doivent être **protégés contre les projections d'eau**.
- Pour la pose du **câble de connexion**, veiller à ce qu'il ne gêne pas, qu'il ne soit pas écrasé ni plie, et que le connecteur ne se mouille pas.
- En cas d'utilisation d'un tambour, dérouler le câble complètement.
- N'employez pas le câble à des fins pour lesquelles il n'est pas prévu. **Protégez** le câble contre la **chaleur, l'huile et les arêtes vives**. Ne tirez pas sur le câble pour retirer la fiche de la prise au secteur.
- Protégez-vous contre les **risques d'électrocutions**. Evitez le contact corporel avec des éléments connectés à la terre (par ex. tuyaux, radiateurs, fours, réfrigérateurs.)
- Vérifiez le **câble de rallonge** à intervalles réguliers et remplacez-le dès que vous constatez un endommagement.
- Pendant les travaux à l'extérieur, utilisez exclusivement des câbles de rallonge agréés et repérés en conséquence.
- Ne vous servez **jamais de lignes de raccordement défectueuses.**
- **Ne jamais** utiliser de connexions électriques **provisoires** ou rafistolées.
- **Ne pontez jamais** les équipements de sécurité et ne les mettez jamais hors service.

⚠ **Tout raccordement électrique**, voire des **réparations** sur des parties électriques de la machine doivent être effectuées par des personnes **compétentes** ou remises à l'un de nos services après-vente.

⚠ Toutes **réparations** des différentes pièces de **la machine** sont à effectuer par le fabricant, ou l'un de ses services après-vente.

⚠ N'utiliser que des pièces détachées d'origine. **L'utilisation d'autres pièces détachées** et d'autres accessoires pourraient entraîner un risque d'accident pour l'utilisateur. Le fabricant décline toute responsabilité pour les dommages en résultant.

Préparation à la mise en service

ⓘ Suivez les indications de ces instructions de service pour obtenir un fonctionnement impeccable de la machine.

Vous devez effectuer les étapes suivantes:

- Monter le plateau tournant
- Installer l'appareil de manière stable

Montage du plateau tournant

1. A Placer le plateau tournant (1) sur la table d'appui (2).
2. B Visser l'écrou de fixation (7) sur la vis de blocage.

Montage de l'affûteuse de chaîne sur un établi

C L'appareil doit être fixée solidement au coin d'un établi ou d'une table afin de garantir une manipulation sûre. Utilisez si possible les trois points de fixation. Mais veillez à ce que l'orifice prévu pour la tronçonneuse ainsi que l'écrou de blocage restent accessibles.

Conseil: Afin de réduire le bruit et les vibrations, nous recommandons d'utiliser en supplément un support en caoutchouc (non fourni).

Les petites pièces nécessaires au montage ne sont pas fournies. Utilisez pour cela:

Poste	Désignation
1.	Vis hexagonale M 8
2.	Rondelle Ø 8mm
3.	Écrou hexagonal M 8, indesserrable

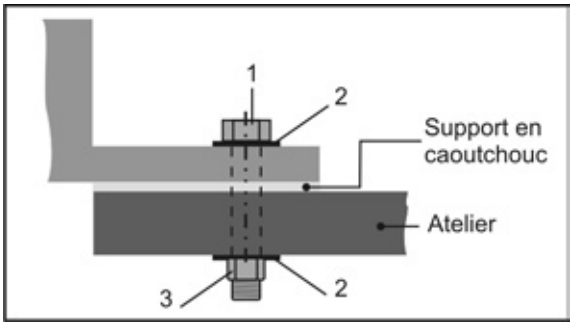

- Placez l'appareil à un endroit respectant les conditions suivantes:
  - antidérapant
  - exempt de vibrations
  - plan
  - propre et sec
  - aucun risque de trébuchement
  - suffisamment éclairé

Mise en service

Branchement au secteur

Comparer la tension indiquée sur la plaque signalétique de l'appareil, par ex. 230 V, avec la tension du réseau et brancher l'affûteuse de chaîne à la prise appropriée, reliée à la terre de manière conforme.

Moteur à courant alternatif :
prise à contact de protection, tension du secteur de 230 V avec interrupteur de protection contre les courants de court-circuit (30 mA) et fusible 10 A inerte

- Utiliser des câbles de connexion et de rallonge d'une section de conducteur de 1,5 mm² au minimum.

Mise en marche

Ne jamais utiliser un appareil dont l'interrupteur ne fonctionne pas. Les interrupteurs endommagés doivent être immédiatement réparés ou remplacés par le S.A.V.

Appuyer sur le bouton Marche/ Arrêt en le plaçant sur „I".

Mise en arrêt

Pour arrêter l'appareil, appuyer sur le bouton Marche/ Arrêt en le plaçant sur „0".

Consignes de travail

Respectez ce qui suit avant de commencer le travail :

- Poste de travail bien ordonné?
- L'affûteuse de chaîne est-elle montée de manière stable sur un établi ?
- Ne mettez jamais l'outillage en service avant d'avoir lu les instructions de service, d'être en mesure de respecter les indications et consignes de sécurité et d'avoir monté l'appareil comme décrit!

Travail avec l'affûteuse de chaîne

D La meule doit être couverte par le cache (20) autant que possible.
A cet effet, retirer les deux capuchons (14) des vis et régler le cache en conséquence.

Maintenir toujours les mains à distance de la meule d'affûtage en rotation.

- Utiliser la meule d'affûtage montée en usine pour affûter les chaînes de tronçonneuses de bricolage (chaînes de tronçonneuses de bricolage 1/4, 3/8 et chaînes de tronçonneuses 0,325). (Une meule d'affûtage est disponible en option 100 x 4,5 x 10 mm, référence 363718 pour les chaînes de tronçonneuses professionnelles.)
- Avant chaque utilisation, vérifiez l'absence d'irrégularités, de déformations et de fissures de la meule.
- **Ne pas utiliser de meules d'affûtage défectueuses ou déformées.**
- Ne travailler qu'une fois que la meule d'affûtage a atteint la vitesse maximum.
- N'affûter que les chaînes dont le positionnement et le guidage peuvent se faire sans danger

Respectez dans tous les cas toutes les consignes de sécurité (voir « Consignes de sécurité »).

Travail avec l'affûteuse de chaîne

Affûtage de chaînes

Avant de procéder au réglage de l'appareil:
- **Arrêter l'appareil**
- **Patienter jusqu'à ce que la meule d'affûtage s'arrête complètement**
- **Débrancher la prise**

Affûtage de tous les maillons coupants

Pour affûter une dent des maillons coupants, procéder de la manière suivante:

1. Régler l'angle d'affûtage: Faire pivoter le plateau tournant à env. 30° en desserrant l'écrou d'arrêt (7) et resserrer l'écrou d'arrêt.

   Les dents des maillons coupants sont normalement affûtées à un angle situé entre 30 et 35 degrés.

2. E Desserrer la vis de fixation (3b) et placer la chaîne dans le rail de guidage (6) entre les plaques de guidage (5).
3. F Rabattre la butée (4) vers le bas et tirer la chaîne vers l'arrière jusqu'à ce que le maillon coupant que vous souhaitez affûter soit en contact avec la butée.
4. G Afin de garantir un alignement exact, serrer la tête d'affûtage (13) contre le maillon coupant. À l'aide de la vis de fixation (3a), régler l'intervalle de façon à ce que la meule d'affûtage soit en contact avec le maillon coupant. Régler également la profondeur d'affûtage à l'aide de la vis de réglage (8).
5. H Serrer la vis de fixation (3b) La chaîne est fixée.
6. Affûter avec précaution la dent du maillon coupant.

   ⚠ Afin d'éviter toute détérioration de la chaîne, affûter le plus brièvement possible et uniquement la quantité strictement nécessaire.

7. Affûter une dent sur deux en exécutant les étapes 5 et 6.

   ⓘ Marquer le premier maillon coupant, par ex. en traçant un trait à la craie. Vous éviterez ainsi d'affûter une deuxième fois les maillons coupants.

8. I Faire pivoter le plateau tournant à 30° de l'autre côté et affûter les dents restantes tel que cela est décrit ci-dessus.

Réglage de l'intervalle limiteur de profondeur

Une fois que toutes les dents des maillons coupants ont été affûtées, votre chaîne est effectivement affûtée, mais il est probable qu'elle ne coupe pas.
D'où la nécessité d'un intervalle limiteur de profondeur (= intervalle entre le limiteur de profondeur et l'arête de coupe). Il est généralement compris entre 0,5 et 0,8 mm.

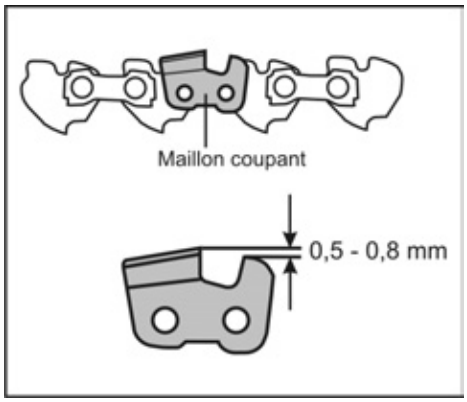

⚠ Un intervalle limiteur de profondeur trop élevé augmente le risque de retour lors de l'utilisation de la tronçonneuse.
Vous devez contrôler l'intervalle conformément aux indications de la chaîne de votre tronçonneuse et éventuellement l'aiguiser à l'aide d'une lime.

⚠ Veiller à arrondir l'arête avant du limiteur de profondeur. Conserver impérativement la forme d'origine du maillon coupant.

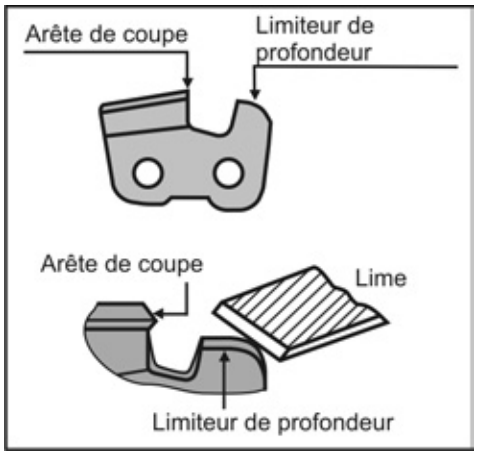

Entretien et nettoyage

Avant de toute intervention d'entretien et de nettoyage
- **Arrêter l'équipement**
- **Patienter jusqu'à ce que la meule d'affûtage s'arrête complètement**
- **Débrancher la prise**

Remplacer la meule d'affûtage

- Ne pas utiliser de meules d'affûtage défectueuses ou déformées.
- Ne jamais utiliser une meule d'affûtage qui ne correspond pas aux caractéristiques indiquées dans cette notice.

Remplacer la meule d'affûtage

1. J Retirer les deux capuchons (14) des vis et enlever le cache (20).
2. K, L Desserrer les écrous (21) des deux côtés du cache (10). Enlever le cache.
3. Bloquer la meule d'affûtage en plaçant un tournevis ou un mandrin (Ø 4 mm) dans le trou prévu à cet effet.
4. Desserrer l'écrou (15).

   ⓘ Filet droit
5. M, N Retirer l'écrou, la bride avant (16), la meule d'affûtage (9) et la bride arrière (16).
6. ⓘ Nettoyer les brides.
7. Procéder dans l'ordre inverse pour le montage.

Les dispositifs de sécurité enlevés pour effectuer des interventions de maintenance ou de nettoyage doivent impérativement être remontés et vérifiés.
N'utiliser que des pièces de rechange d'origine. L'utilisation de toute autre pièce risque de provoquer des dommages et blessures imprévisibles.

ⓘ Respecter les instructions suivantes afin de préserver les fonctionnalités de l'affûteuse de chaîne:

- Nettoyez et huilez toutes les pièces mobiles à **intervalles réguliers** (sauf le système d'entraînement).
- Enlever les poussières et souillures à l'aide d'un chiffon ou d'un pinceau.
- Nettoyer les fentes d'aération après chaque utilisation.
- Nettoyer la machine à sec uniquement.

- Ne pas utiliser des solvants (essence, alcool etc.) pour le nettoyage des composants en plastique, ceux-ci pouvant endommager les composants en plastique.

Ne jamais utiliser de graisse!

☞ Utiliser une huile biodégradable.

Stockage

Débrancher la prise.

- Conservez les outillages non utilisés dans un endroit sec et verrouillé et hors de portée de main des enfants.
- **Avant un stockage prolongé**, respecter les instructions suivantes afin de prolonger la durée de vie de la machine et de faciliter la manœuvre:
  - d'effectuer un nettoyage en profondeur.

Maniement, transport et stockage de disques de meuleuse

Les meules sont fragiles et sensibles aux chocs et aux chutes. Veuillez respecter les points suivants :

- Eviter de faire tomber la meule ainsi que tout effet de choc soudain.
- Ne pas utiliser des meules ayant subi une chute ou d'autres endommagements.
- Evitez les vibrations et les à-coups pendant l'utilisation.
- Evitez les endommagements de l'alésage de logement.
- Evitez les charges de la surface de meulage.
- Stockez les meules à plat ou en position verticale, au sec, hors gel et à une température moyenne constante.
- Conservez les meules dans leur emballage d'origine ou dans des récipients et étagères spéciaux.

Garantie

Veuillez tenir compte de la déclaration de garantie ci-jointe

O, P Description de l'équipement / Pièces de rechange

Poste	Désignation	Réf. de cde.
1	Plateau tournant complet	363731
2	Table d'appui	363732
3a/3b	Vis de fixation (avec ressort)	363704
4	Butée pour la chaîne	363705
5	Plaque de guidage	363706
6	Rail de guidage	
7	Écrou de blocage	363707
8	Vis de réglage (pour la profondeur d'affûtage)	363708
9	Meule d'affûtage (100 x 3,2 x 10 mm)	363709
10	Protection	363733
11	Poignée	363711
12	Interrupteur MARCHE/ARRET	363712
13	Bouton d'affûtage	363713
14	Capuchon de vis	363729
15	Écrou M8, auto-bloquant	391037
16	Bride	363715
17	Autocollant de sécurité	363716
18	1 paire de balais de charbon (non représentés)	363717
19	Meule d'affûtage (100 x 4,5 x 10 mm)	363718
20	Cache	363720
21	Écrou	

Caractéristiques techniques

Type	HKSA 220-2
Modèle	HKSA 220-2
Année de construction	voir la dernière page
Puissance du moteur P_1	220 W
Régime au ralenti	7500 min^{-1}
Vitesse de coupe v	~ 40 m/sec.
Tension d'alimentation / Fréquence du réseau	230 V~ / 50 Hz
Vibration main-bras a_{vhw}	3,52 m/s^2
Meule d'affûtage Ø x épaisseur x Ø trou Ø	Ø100 x 3,2 x Ø 10 mm (Ø 100 x 4,5 x Ø 10 mm)
Poids	ca. 1,7 kg
Classe de protection	II

Perturbations susceptibles de se présenter

Avant de procéder à l'élimination des défauts
- **Arrêter l'équipement**
- **Patienter jusqu'à ce que la meule d'affûtage s'arrête complètement**
- **Débrancher la prise**

☞ Après chaque dépannage, remettre en service et vérifier l'ensemble des dispositifs de sécurité.

Perturbation	Cause possible	Remède
L'affûteuse de chaîne ne fonctionne pas.	➲ absence de courant	➲ vérifier l'alimentation électrique, le fusible, la prise de courant
	➲ Câble ou rallonge défectueux	➲ contrôler le câble de rallonge, le remplacer immédiatement en cas d'endommagement
	➲ La fiche de secteur, le moteur ou l'interrupteur sont défectueux.	➲ Demandez à un électricien concessionnaire de vérifier le moteur ou le commutateur ou de le réparer, respectivement de remplacer ces pièces par des pièces d'origine
L'affûteuse de chaîne fonctionne avec des interruptions	➲ Câble ou rallonge défectueux	➲ contrôler le câble de rallonge, le remplacer immédiatement en cas d'endommagement
	➲ Défaut interne	➲ Veuillez-vous adresser au service après-vente.
	➲ Interrupteur défectueux	➲ Veuillez-vous adresser au service après-vente.
La meule d'affûtage s'échauffe	➲ La meule d'affûtage est émoussée ou défectueuse	➲ Remplacer la meule d'affûtage
Le moteur ronfle, la meule d'affûtage reste arrêtée	➲ La meule d'affûtage se bloque	➲ Enlever l'objet qui bloque les couteaux
Vibrations inhabituelles	➲ La meule d'affûtage est défectueuse	➲ Remplacer la meule d'affûtage

La macchina non deve essere messa in esercizio se non prima sono state lette le istruzioni per l'uso, tutte le indicazioni sono state osservate e l'apparecchio è stato montato come descritto.

Custodire queste istruzioni per l'uso per una eventuale consultazione successiva.

Contenuto

Dichiarazione di conformità	26
Standard di fornitura	26
Simboli presenti sull'apparecchio / nelle istruzioni per l'uso	26
Parametri di rumorosità	27
Vibrazioni	27
Utilizzo conforme alla finalità d'uso	27
Rischi residui	27
Utilizzo sicuro	28
Preparazione alla messa in funzione	29
Messa in funzione	30
Istruzioni di lavoro	30
Utilizzo dell'affilacatene	30
Cura e manutenzione	31
Conservazione	31
Manipolazione, trasporto e stoccaggio delle mole	31
Garanzia	32
Descrizione dell'apparecchio / Pezzi di ricambio	32
Dati tecnici	32
Possibili guasti	33

Dichiarazione di conformità CE

Nº. (S-No.): 12880 → HKSA 220-2
13771 → HKSA 220-2 (Svizzera)

corrispondentemente alle direttive**: 2006/42/CE**

Con la presente dichiariamo
ATIKA GmbH
Josef-Drexler-Str. 8 – 89331 Burgau – Germany

sotto la nostra responsabilità che il prodotto
Sägekettenschärfer (Affilatatene) HKSA 220-2

Numero di serie: 006000 - 025000

è conforme alle disposizioni delle summenzionate Direttive CE, nonché alle disposizioni delle seguenti ulteriori Direttive:
2004/108/CE, 2011/65/UE.

Sono state applicate le seguenti norme armonizzate:
EN 61029-1:2009+A11:2010; EN 61029-2-10:2010;
EN 55014-1:2006+A1:2009; EN 55014-2:1997+A1:2001+A2:2008;
EN 61000-3-3:2008; EN 61000-3-2:2006+A1:2009+A2:2009

Conservazione dei documenti tecnici:
ATIKA GmbH – ufficio tecnico
Josef-Drexler-Str. 8 – 89331 Burgau – Germany

i. A.

Burgau, 05.12.2014 i.A. G. Koppenstein, Direttore Costruzioni

Standard di fornitura

- Affilacatene HKSA 220-2
- Piatto girevole completo
- Arresto catena
- 1 paio spazzole di carbone
- Dado di fissaggio
- Istruzioni per l'uso

☞ Una volta disimballato l'affilacatene, verificare se il contenuto della scatola

- ➤ è completo;
- ➤ presenta eventuali danni imputabili al trasporto.

Comunicare immediatamente al rivenditore, al fornitore o al costruttore eventuali contestazioni. Non verranno presi in considerazione i reclami presentati in un momento successivo.

Simboli presenti nelle istruzioni per l'uso

Avvertenza!

Potenziale pericolo o situazione pericolosa. La mancata osservanza di questo avviso potrebbe causare lesioni o danni materiali.

Avvisi importanti per un utilizzo conforme. La mancata osservanza di questo avviso potrebbe causare guasti.

Avvisi per l'utente. Questi avvisi aiutano l'utente a sfruttare al meglio tutte le funzionalità.

Montaggio, utilizzo e manutenzione. Qui vengono spiegate in modo chiaro le operazioni da compiere.

Simboli presenti sull'apparecchio

Prima della messa in funzione, leggere e applicare quanto contenuto nelle istruzioni per l'uso e nelle norme di sicurezza.

Prima degli interventi di riparazione, manutenzione e pulizia, spegnere il motore e disinserire la spina di alimentazione.

Attenzione! Pericolo di taglio. Non avvicinare le mani al disco rotante!

Indossare guanti di protezione.

Indossare una protezione antipolvere.

Indossare occhiali e cuffie di protezione.

Non gettare le apparecchiature elettriche tra i rifiuti domestici. Smaltire nel modo corretto apparecchiature, accessori e imballaggio. Ai sensi della Direttiva europea 2012/19/UE sui rifiuti di apparecchiature elettriche ed elettroniche le apparecchiature elettriche inutilizzabili devono essere raccolte separatamente e riciclate nel rispetto dell'ambiente.

Parametri di rumorosità

DIN EN ISO 3744; 11/95, DIN EN 11201

Utilizzo della macchina come affilacatene con mola di serie.

Livello di potenza sonora	Livello di pressione acustica
L_{WA} = 91 dB(A)	L_{pA} = 78 dB(A)
K_{WA} = 3 dB(A)	K_{pA} = 3 dB(A)

⚠ Oltre un certo grado non è possibile eliminare la rumorosità di questo apparecchio. Eseguire le attività particolarmente rumorose nelle ore consentite e stabilite per tale scopo. Attenersi agli intervalli di riposo e limitare la durata dei lavori allo stretto necessario. Per la protezione personale e di coloro che vi circondano è necessario indossare idonee cuffie di protezione.

Vibrazioni

Livello vibrazioni: = 3,52 m/s²

Tolleranza: K=1,5

Il valore di emissione di vibrazioni sopra indicato è stato misurato secondo una procedura di controllo standardizzata e può essere usato per confrontare utensili elettrici.
Tale valore può inoltre essere utilizzato per una valutazione preliminare dell'inquinamento da vibrazioni.

⚠ Il valore di emissione di vibrazioni effettivo durante l'utilizzo delle macchine può differire da quello indicato nelle istruzioni per l'uso o dal produttore.
Ciò può dipendere dai seguenti fattori, che occorre tenere in considerazione prima e durante l'utilizzo della macchina:

- il corretto utilizzo della macchina;
- il corretto taglio o la corretta lavorazione del materiale;
- le corrette condizioni d'uso della macchina;
- l'affilatezza dell'utensile da taglio o la giusta scelta dell'utensile da taglio;
- il corretto fissaggio delle maniglie e delle eventuali maniglie anti-vibrazione al corpo della macchina.

In caso di sensazione spiacevole o cambiamenti del colore cutaneo nella mano durante l'utilizzo della macchina, interrompere immediatamente il lavoro. Effettuare sufficienti pause. In caso di mancato rispetto delle pause si rischia di contrarre la sindrome da vibrazione mano-braccio.
Si raccomanda di effettuare una stima del livello di esposizione in rapporto al tipo di lavoro e all'utilizzo della macchina e di interporre adeguati intervalli di riposo. In questo modo è possibile ridurre sensibilmente il livello di esposizione durante l'intero orario di lavoro. Minimizzare il rischio provocato dalle vibrazioni. Aver cura della macchina seguendo le indicazioni fornite nelle istruzioni per l'uso. Qualora la macchina venga impiegata o utilizzata di frequente si raccomanda di contattare il proprio rivenditore specializzato e se necessario di munirsi di accessori anti-vibrazione (maniglie). Evitare l'utilizzo della macchina a una temperatura minore o uguale a 10 °C. Concepire un piano di lavoro che permetta di ridurre l'esposizione alle vibrazioni.

Utilizzo conforme alla finalità d'uso

- L'affilacatene è progettata solo per uso domestico e artigianale. Nella versione standard con mola montata (**100 x 3,2 x 10 mm, 63 m/s**), l'affilacatene è predisposta esclusivamente per l'affilatura di catene di **seghe per hobbisti** (catene di seghe per hobbisti con passo da 6,35 mm (1/4"), 9,52 mm (3/8") e catene di seghe da 8,255 mm (0,325")).
  Come optional è disponibile una mola (100 x 4,5 x 10 mm) per catene di seghe professionali.
- La macchina non deve essere utilizzata per l'affilatura di altri oggetti. Sussiste il pericolo di lesioni!
- Utilizzare esclusivamente mole adatte alla macchina.
- Devono essere lavorate esclusivamente catene di seghe che possono essere posizionate e guidate con la massima sicurezza.
- Per utilizzo conforme alla finalità d'uso si intende anche l'osservanza delle condizioni di funzionamento, manutenzione e riparazione prescritte dal costruttore e il rispetto delle norme di sicurezza contenute nelle istruzioni per l'uso.
- Durante l'utilizzo, attenersi inoltre alle norme antinfortunistiche in vigore, nonché a tutte le altre norme di sicurezza tecnica e di medicina del lavoro comunemente accettate.
- Ogni utilizzo diverso è da considerarsi come non conforme alla finalità d'uso. Il costruttore declina ogni responsabilità per i danni di qualsiasi genere da ciò risultanti. Il rischio ricade esclusivamente sull'utente.
- Il costruttore declina ogni responsabilità per i danni di qualsiasi genere che dovessero risultare da modifiche all'affilacatene apportate in proprio dall'utente.
- L'affilacatene deve essere **allestita, utilizzata e sottoposta** a manutenzione solo da persone che ne abbiano acquisito familiarità e che siano a conoscenza dei rischi connessi. Gli interventi di riparazione devono essere eseguiti solo dai nostri tecnici oppure dai centri di assistenza da noi consigliati.
- La macchina non deve essere utilizzata in ambienti a rischio di esplosione o esposta alla pioggia.

Rischi residui

Anche in caso di utilizzo conforme e nonostante l'osservanza di tutte le norme di sicurezza pertinenti, potrebbero comunque sussistere dei rischi residui dovuti alla costruzione specifica per la finalità d'uso prevista.
I rischi residui possono essere ridotti al minimo attenendosi scrupolosamente a tutte le norme di sicurezza e usando l'affilacatene in modo conforme alla finalità d'uso.
Attenzione e cautela riducono il rischio di lesioni alle persone e danni alle cose.

- Pericolo di lesioni alle dita e alle mani se si afferra la mola in movimento.
- Pericolo di lesioni alle dita e alle mani se si tocca la mola nelle parti non coperte.
- Pericolo di lesioni per la liberazione di scintille.
- Inspirazione di polvere di affilatura.
- Pericolo dovuto alla corrente, in caso di utilizzo di conduttori di collegamento elettrici non a norma.
- Contatto con parti sotto tensione con componenti elettrici aperti.
- Danni all'udito in caso di lavori di lunga durata senza apposite protezioni.

Nonostante tutte le contromisure adottate, potrebbero comunque venirsi a creare dei chiari rischi residui.

Utilizzo sicuro

⚠ Quando si utilizzano utensili elettrici è necessario osservare le seguenti misure di sicurezza in modo tale da prevenire il rischio di scariche elettriche, ferimenti e incendi.
Leggere tutte le avvertenze prima di utilizzare questo utensile elettrico e conservare con cura le presenti norme di sicurezza.

- Prima dell'uso, acquisire familiarità con l'apparecchio facendo riferimento alle istruzioni per l'uso.
- Utilizzare utensili elettrici adeguati.
  - Non utilizzare macchine poco potenti per i lavori pesanti.
  - Non utilizzare la macchina per scopi diversi da quelli previsti (vedere „Utilizzo conforme alla finalità d'uso").
  - Non utilizzare la macchina elettrica per scopi non previsti dal costruttore.
    Ad esempio, non utilizzare seghe circolari manuali per tagliare rami d'albero o pezzi di legno.
- Installare la macchina su una base antiscivolo e piana.
- Evitare di assumere posizioni anomale. Garantire un supporto sicuro e mantenere in ogni momento l'equilibrio.
- Agire con la massima attenzione. Prestare attenzione a quanto si sta per fare. Lavorare con coscienza. Non utilizzare l'apparecchio se si è stanchi o sotto l'influsso di droghe, alcool o medicinali. Un momento di disattenzione durante l'uso dell'apparecchio potrebbe infatti causare lesioni serie.
- Indossare indumenti di lavoro appropriati:
  - **non indossare indumenti ampi o gioielli che potrebbero incastrarsi nelle parti mobili**
  - Guanti di protezione e scarpe antiscivolo
  - una retina per raccogliere i capelli lunghi
- Indossare abbigliamento per la protezione personale:
  - **occhiali di protezione**
  - protezione dell'udito (il livello di pressione acustica sul posto di lavoro può superare gli 85 dB (A))
  - **maschera antipolvere**
- Tenere la zona di lavoro in ordine! Il disordine potrebbe causare incidenti.
- Tenere in considerazione gli influssi ambientali:
  - Non usare l'affilacatene in ambienti umidi o bagnati.
  - Non esporre l'affilacatene alla pioggia.
  - lavorare esclusivamente in condizioni di visibilità sufficiente, garantire un'illuminazione adeguata.
  - Non utilizzare gli utensili elettrici in luoghi a rischio di incendio o esplosione.
- Non lasciare mai incustodita la macchina pronta all'uso.
- L'affilacatene non può essere utilizzato da persone di età inferiore ai 18 anni.
- **Tenere lontane eventuali altre persone.**
  Non lasciare che altre persone, in particolare i bambini, tocchino l'utensile o il cavo.
  Tenere queste persone lontane dalla zona di lavoro.
- Non sovraccaricare la macchina! Si lavora al meglio e nella massima sicurezza nel campo di potenza specificato.
- Sostituire la placca di guida in caso di danneggiamento.
- Mettere in funzione l'affilacatene solo con i dispositivi di protezione completi e correttamente montati; sulla macchina non modificare nulla che potrebbe compromettere la sicurezza.
- ⚠ Assicurarsi prima di ogni utilizzo dell'affilacatene che la mola sia stata fissata correttamente.
  Poi far girare l'apparecchio al minimo per 30 secondi, mantenendo la distanza di sicurezza. In caso di vibrazioni anomale spegnere immediatamente l'apparecchio e sostituire la mola.
- Fissare il pezzo
  - Utilizzate dei tenditori o una morsa a vite per fissare il pezzo. In tal modo il fissaggio è più sicuro rispetto a quello manuale.
- Non utilizzare mole che non corrispondono ai dati caratteristici specificati nelle presenti istruzioni per l'uso.
  ⚠ L'impiego di altri utensili e accessori potrebbe implicare il pericolo di contusioni da parte dell'utente.
- Non utilizzate mole il cui numero di giro massimo indicato (vedere etichetta) sia inferiore al numero di giri del motore (vedere Dati tecnici)
- Le mole usurate e difettose (incrinature, squilibrature, scheggiature, ecc.) devono essere sostituite immediatamente.
- Non utilizzare nessuna mola che sia caduta a terra. Anche se appare integra potrebbe, in realtà, essere danneggiata.
- Accertarsi che la mola sia posizionata saldamente.
- Spegnere la macchina e disinserire la spina di alimentazione dalla presa nei seguenti casi:
  - interventi di riparazione;
  - interventi di manutenzione e pulizia;
  - Eliminazione di anomalie (tra cui rientra anche lo sblocco di una mola bloccata)
  - Conservazione
  - Allontanamento dall'affilacatene (anche per interruzioni di breve durata)
- Non tentate di estrarre o inserire il pezzo mentre la mola è in movimento.
- **Attenzione! L'affilacatene rimane in movimento dopo averla spenta!** Non frenare la mola manualmente o facendo pressione lateralmente.
- Curare l'affilacatene con grande attenzione:
  - Non tentate di estrarre o inserire il pezzo mentre la mola è in movimento.
  - Controllare regolarmente i conduttori di collegamento dell'utensile elettrico e farli sostituire da un tecnico specializzato se presentano danneggiamenti.
  - mantenere la macchina libera da olio e grasso.
  - Attenersi alle norme di manutenzione e alle istruzioni per il cambio utensile.
- Controllare se la macchina presenta danneggiamenti:
  - Prima di riutilizzare la macchina è necessario verificare accuratamente che le **protezioni** o le parti leggermente danneggiate funzionino perfettamente e in conformità alle disposizioni.
  - Controllare se le parti mobili funzionano in modo ottimale senza bloccarsi o se vi sono delle parti danneggiate. Per assicurare un funzionamento ottimale dell'affilacatene, tutte le parti devono essere montate in modo corretto e soddisfare tutte le condizioni previste.
  - Le protezioni e le parti danneggiate devono essere riparate o sostituite a regola d'arte da parte di un'officina specializzata autorizzata, a meno che le istruzioni per l'uso non prevedano qualcosa di diverso.

- Sostituire le etichette di sicurezza danneggiate o illeggibili.

- Far riparare gli utensili elettrici da un elettricista.
  - Questo utensile elettrico è conforme a tutte le norme di sicurezza pertinenti. Le eventuali riparazioni possono essere effettuate solo da un elettricista e utilizzando esclusivamente pezzi di ricambio originali; in caso contrario l'utente potrebbe incorrere in incidenti.
- Evitare l'accensione involontaria
  - Accertarsi prima di inserire la spina nella presa che l'interruttore sia spento.
- Non lasciare inserita alcuna chiave per utensili!
  Prima dell'accensione, controllare sempre che la chiave e gli utensili di regolazione siano stati rimossi.
- Conservare gli utensili elettrici inutilizzati in un luogo sicuro.
  - Gli utensili elettrici inutilizzati devono essere riposti in un luogo asciutto, sopraelevato o isolato, fuori della portata dei bambini.

Sicurezza elettrica

- Esecuzione dei conduttori di collegamento conformemente a IEC 60 245 (H 07 RN-F) con una sezione dei fili di almeno
  - 1,5 mm² nei cavi aventi una lunghezza fino a 25 m
- I conduttori di collegamento lunghi e sottili producono una caduta di tensione. Il motore non raggiunge più la sua potenza massima e il funzionamento dell'apparecchio viene ridotto.
- Le spine e le prese volanti sui conduttori di collegamento devono essere in gomma, PVC morbido o altro materiale termoplastico della stessa consistenza meccanica o rivestite con questo materiale.
- La presa a innesto del conduttore di collegamento deve essere protetta da spruzzi d'acqua.
- Durante la posa dei conduttori di collegamento assicurarsi che non siano danneggiati, schiacciati o rotti e che il connettore non sia umido.
- In caso d'uso di una bobina per cavi, svolgere completamente il cavo.
- Verificare il senso di rotazione corretto delle maglie della catena. Proteggere il cavo dal caldo, l'olio e gli spigoli vivi. Per estrarre la spina dalla presa non tirarla dal cavo.
- L'utente deve proteggere se stesso dalle scariche elettriche. Evitare il contatto del corpo con parti messe a terra (ad es. tubi, radiatori, fornelli, frigoriferi, ecc.).
- Controllare regolarmente i cavi di prolunga e sostituirli quando sono danneggiati.
- All'aperto utilizzare solo cavi di prolunga appositamente omologati e contrassegnati in modo adeguato.
- **Non utilizzare conduttori di collegamento difettosi.**
- Non utilizzare collegamenti elettrici provvisori.
- Non cavallottare mai i dispositivi di protezione né metterli fuori servizio.

⚠ Il collegamento elettrico o le riparazioni sulle parti elettriche della macchina devono essere seguiti da un elettricista autorizzato o da uno dei nostri centri di assistenza. Attenersi alle disposizioni locali, in particolare in merito alle misure di sicurezza.

⚠ Le riparazioni su altri componenti della macchina devono essere eseguite dal costruttore o da uno dei suoi centri di assistenza.

⚠ Utilizzare soltanto pezzi di ricambio, accessori e accessori speciali originali. **L'utilizzo di pezzi di ricambio** e di accessori **diversi** potrebbe causare incidenti per l'utente. Il costruttore declina ogni responsabilità per i danni da ciò risultanti.

Preparazione alla messa in funzione

ⓘ Per garantire un funzionamento ottimale della macchina, attenersi alle norme indicate.

Procedere nel modo seguente:

- A Montare il piatto girevole
- B Posizionare la macchina in modo sicuro

Montaggio del piatto girevole

1. Posizionare il piatto girevole (1) sul banco d'appoggio (2).
2. Avvitare il dado di fissaggio (7) sulla vite di bloccaggio.

Montaggio dell'affilacatene su un banco di lavoro

C Ai fini di un utilizzo sicuro, la macchina deve essere montata saldamente su un angolo di un banco di lavoro o di un tavolo. Se possibile, utilizzare a tal fine tutti e tre i punti di fissaggio. Accertarsi però che il foro per la catena della sega e l'accesso al controdado restino liberi.

Suggerimento: Consigliamo inoltre una base in gomma per ridurre il rumore e le vibrazioni (non fornita in dotazione).

I pezzi di piccole dimensioni necessari per il montaggio non sono in dotazione. A tale scopo utilizzare:

Posizione	Descrizione
1.	Vite a testa esagonale M 8
2.	Anello di tenuta Ø 8 mm
3.	Lama a disco Ø 8 mm

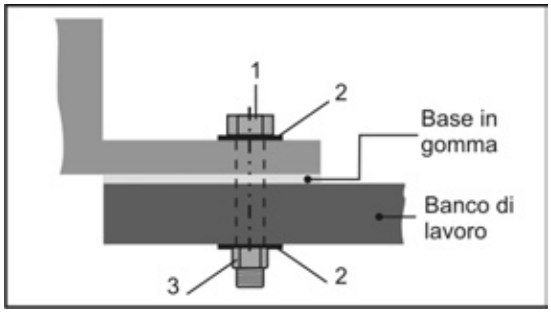

- Posizionare l'apparecchio in un luogo che sia:
  - antisdrucciolo
  - resistenza alle vibrazioni
  - piano
  - pulito e asciutto
  - esente da rischi di inciampo
  - rapporti di luce sufficienti

Messa in funzione

Allacciamento alla rete

Confrontare la tensione specificata nella targhetta, ad esempio 230 V, con la tensione di rete e collegare correttamente l'affilacatene alla presa a massa corrispondente.

ⓘ Motore a corrente alternata: utilizzare la presa con contatto di terra, tensione di rete 230 Volt con interruttore di sicurezza per correnti di guasto (30 mA) e protezione 10 A inerte.

- Utilizzare il cavo di collegamento o di prolunga con una sezione dei fili di almeno 1,5 mm²

Accensione

Non utilizzare apparecchi il cui interruttore sia difficile da attivare e disattivare. Gli interruttori danneggiati devono essere immediatamente riparati o sostituiti dal servizio clienti.

Premere "I" sull'interruttore di accensione/spegnimento.

Spegnimento

Per spegnere la macchina premere "0" sull'interruttore di accensione/spegnimento.

Istruzioni di lavoro

⚠ Prima di iniziare i lavori, prestare attenzione a quanto segue:

- Posto di lavoro in ordine?
- L'affilacatene è montato saldamente su di un banco di lavoro?
- Non mettere in funzione l'apparecchio senza avere prima letto le presenti istruzioni per l'uso, avere osservato tutte le norme specificate e avere montato l'apparecchio nel modo descritto!

Utilizzo dell'affilacatene

⚠ D La mola deve essere coperta il più possibile dalla copertura di protezione (20).
A questo scopo rimuovere le due coperture delle viti (14) e regolare la copertura protettiva di conseguenza.

⚠ Tenere sempre le mani a una distanza di sicurezza dalla mola rotante.

- Utilizzare la mola montata in fabbrica solo per l'affilatura di catene di seghe per hobbisti (catene di seghe per hobbisti con passo da 6,35 mm (1/4“), 9,52 mm (3/8“) e catene di seghe da 8,255 mm (0,325“)). (Come optional è disponibile una mola 100 x 4,5 x 10 mm, codice art. 363718 per catene di seghe professionali).
- Assicurarsi prima di ogni utilizzo della mola che questa non presenti irregolarità, deformazioni o incrinature.
- **Non utilizzare mole danneggiate o la cui forma sia stata modificata.**
- Iniziare a lavorare solo quando la mola ha raggiunto il numero di giri massimo.
- Devono essere lavorate esclusivamente catene di seghe che possono essere posizionate e guidate con la massima sicurezza

⚠ In ogni caso rispettare tutte le norme di sicurezza (si veda "Utilizzo sicuro").

Utilizzo dell'affilacatene

Affilatura della catena

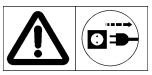

Prima di qualsiasi regolazione della macchina:
- **Spegnere la macchina**
- **Attendere l’arresto della mola**
- **Disinserire la spina di alimentazione**

Rettifica di tutti gli elementi di taglio

Per rettificare il tagliente degli elementi di taglio procedere nella maniera seguente:

1. Impostare l'angolo di rettifica: allentando il controdado (7), ruotare il piatto girevole a circa 30° e serrare nuovamente il controdado.

   ⓘ I taglienti degli elementi di taglio vengono rettificati normalmente ad un angolo compreso tra 30 e 35 gradi.
2. E Allentare la vite di fissaggio (3b) e posizionare la catena della sega nella guida (6) tra le piastre di guida (5).
3. F Aprire verso il basso l'arresto della catena (4) e tirare la catena della sega verso la parte posteriore, fino a quando l'elemento di taglio da rettificare non si trova nell'arresto.
4. G Per l'allineamento esatto tirare la testa portamola (13) contro l'elemento di taglio. Impostare la distanza attraverso la vite di fissaggio (3a) in modo che la mola sia a contatto con l'elemento di taglio. Successivamente regolare la profondità di rettifica tramite la vite di regolazione (8).
5. H Serrare la vite di fissaggio (3b) la catena della sega è fissata.
6. ⚠ Rettificare con cautela il tagliente dell'elemento di taglio.
   Per evitare danni alla catena della sega, rettificare per il minor tempo possibile e asportare meno materiale possibile.
7. Rettificare un tagliente su due, ripetendo le fasi 5. e 6.

   ⓘ Contrassegnare il primo elemento di taglio, per esempio con un gessetto. In questo modo si evita di affilare due volte lo stesso elemento.
8. I Ruotare il piatto girevole sui 30° dell'altro lato e rettificare come descritto in precedenza i restanti taglienti.

Regolazione della distanza del limitatore di profondità

Quando tutti i taglienti degli elementi di taglio sono affilati, la catena della sega è affilata ma potrebbe non tagliare.
Pertanto è sempre necessario impostare la distanza del limitatore di profondità (= distanza tra limitatore di profondità e tagliente). Di regola la distanza è di 0,5 – 0,8 mm.

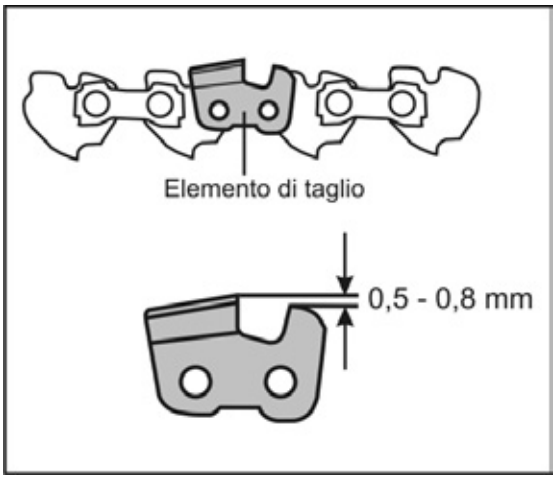

⚠ Una distanza del limitatore di profondità troppo grande aumenta il pericolo di contraccolpo durante l'uso della sega.
A questo scopo è necessario controllare la distanza ed eventualmente limarla con una lima in conformità alle istruzioni della catena della sega.

⚠Accertarsi di arrotondare il bordo anteriore del limitatore di profondità. La forma originale dell'elemento di taglio deve essere mantenuta.

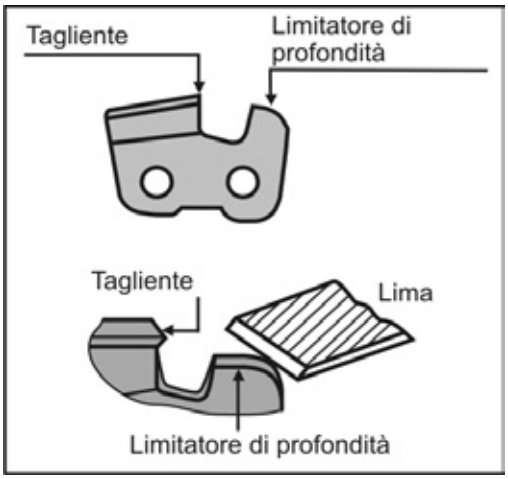

Cura e manutenzione

Prima di ogni intervento di manutenzione e pulizia - Spegnere l'apparecchio
Attendere l'arresto della mola
Disinserire la spina di alimentazione

Sostituzione della mola

- **Non utilizzare mole danneggiate o la cui forma sia stata modificata.**
- Non utilizzare mole che non corrispondono ai dati caratteristici specificati nelle presenti istruzioni per l'uso.

Sostituzione della mola

1. J Rimuovere le coperture delle viti (14) e la copertura protettiva (20).
2. K, L Allentare i dadi (21) in entrambi i lati della copertura (10). Rimuovere la copertura.
3. Per fermare la mola inserire un giravite o un mandrino (Ø 4 mm) nell'apposito foro.
4. Allentare il dado (15).
   ⓘ Filettatura destra
5. M, N Rimuovere il dado, la flangia anteriore (16), la mola (9) e la flangia posteriore (16).
6. ⓘ Pulire la flangia.
7. Rimontare seguendo la sequenza inversa.

I dispositivi di protezione rimossi per la manutenzione e la pulizia devono essere rimontati e controllati come prescritto.
Utilizzare solo pezzi originali. Pezzi diversi potrebbero causare danni e lesioni imprevedibili.

ⓘ Per garantire la funzionalità dell'affilacatene, prestare attenzione a quanto segue:

- Pulire e oliare regolarmente tutte le parti mobili (eccetto il sistema di azionamento).
- Rimuovere la polvere e le impurità con uno straccio o un pennello.
- Dopo ogni uso pulire le fessure di ventilazione.
- Pulire la macchina solo a secco.
- Non utilizzare solventi (benzina, alcool, ecc.) per le parti in plastica, in quanto possono danneggiarle.

ⓘ **Non utilizzare mai grasso!**

☞ Utilizzare olio ecologico.

Conservazione

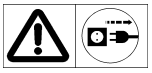

Disinserire la spina di alimentazione.

- Conservare i dispositivi inutilizzati in un luogo asciutto e chiuso lontano dalla portata dei bambini.
- Prima di un periodo di conservazione di lunga durata prestare attenzione a quanto segue per prolungare il ciclo di vita della macchina e garantire un facile azionamento della stessa:
  - Effettuare una pulizia di fondo.

Manipolazione, trasporto e stoccaggio delle mole

Le mole sono fragili e sensibili agli urti.
Prestare quindi attenzione ai seguenti punti importanti:

- non far cadere le mole ed evitare gli urti improvvisi;
- non utilizzare mole cadute o danneggiate;
- evitare vibrazioni e scosse durante l'utilizzo;
- evitare danneggiamenti al foro di alloggiamento;
- evitare eventuali pressioni sulla superficie della mola;
- stoccare le mole in orizzontale o in verticale, in luogo asciutto, senza gelo e dalla temperatura media costante;
- conservare le mole nel loro imballo originale o in speciali contenitori e scaffali.

Garanzia

Si prega di fare riferimento alla dichiarazione di garanzia allegata.

O, P Descrizione dell'apparecchio / Pezzi de ricambio

Posizione	Denominazione	N. ordinazione
1.	Piatto girevole completo	363731
2.	Banco d'appoggio	363732
3a/3b.	Vite di fissaggio (con molla)	363704
4.	Arresto catena	363705
5.	Piastra di guida	363706
6.	Guida	
7.	Controdado	363707
8.	Vite di regolazione (per profondità di rettifica)	363708
9.	Mola (100 x 3,2 x 10 mm)	363709
10.	Copertura	363733
11.	Impugnatura	363711
12.	Interruttore di accensione/spegnimento	363712
13.	Testa portamola	363713
14.	Copertura vite	363729
15.	Dado M8, autobloccante	391037
16.	Flangia	363715
17.	Etichette di sicurezza	363716
18.	1 paio spazzole di carbone (senza fig.)	363717
19.	Mola (100 x 4,5 x 10 mm)	363718
20.	Copertura di protezione	363720
21.	Dado	

Dati tecnici

Tipo	HKSA 220-2
Modello	HKSA 220-2
Anno di costruzione	vedere ultima pagina
Potenza motore P_1	220 W
Numero di giri al minimo	7500 min^{-1}
Velocità di taglio v	~ 40 m/s
Tensione / Frequenza di rete	230 V~ / 50 Hz
Vibrazione mano-braccio a_{vhw}	3,52 m/s^2
Mola Ø x spessore x Ø foro	 Ø100 x 3,2 x Ø 10 mm (Ø 100 x 4,5 x Ø 10 mm)
Peso	ca. 1,7 kg
Classe di protezione	II

Possibili guasti

Prima di rimuovere qualsiasi guasto
- **Spegnere l'apparecchio**
- **Attendere l'arresto della mola**
- **Disinserire la spina di alimentazione**

☞ Dopo la rimozione di qualsiasi guasto, mettere nuovamente in funzione e controllare tutti i dispositivi di protezione.

Guasto	Possibile causa	Eliminazione
L'affilacatene non funziona.	➲ Assenza di corrente.	➲ Controllare l'alimentazione elettrica, la presa e il fusibile
	➲ Cavo di prolunga difettoso	➲ Controllare il cavo di prolunga e sostituirlo immediatamente se difettoso
	➲ Spina, motore o interruttore difettosi	➲ Far controllare o far riparare da un elettricista autorizzato il motore o l'interruttore, oppure farli sostituire con pezzi di ricambio originali
L'affilacatene funziona a singhiozzo	➲ Cavo di prolunga difettoso	➲ Controllare il cavo di prolunga e sostituirlo immediatamente se difettoso
	➲ Guasto interno	➲ Rivolgersi al servizio assistenza
	➲ Interruttore di accensione/ spegnimento difettoso	➲ Rivolgersi al servizio assistenza
La mola si riscalda	➲ La mola è consumata o difettosa	➲ Sostituire la mola
Il motore ronza, la mola resta ferma	➲ La mola è bloccata	➲ Rimuovere l'oggetto che blocca le lame
Vibrazioni insolite	➲ La mola è difettosa	➲ Sostituire la mola

No debe poner la máquina en funcionamiento hasta que no haya leído estas instrucciones de manejo, observado todas las indicaciones y montado el aparato como está descrito.

Guarde las instrucciones para futuros usos.

Índice

Declaración de conformidad CE	34
Volumen del suministro	34
Símbolos en el aparato/instrucciones de manejo	34
Valores característicos de ruido	35
Vibraciones	35
Utilización según el uso debido	35
Riesgos residuales	35
Trabajar de forma segura	36
Preparación para la puesta en servicio	37
Puesta en servicio	38
Indicaciones para el trabajo	38
Trabajar con la afiladora de cadenas	38
Mantenimiento y cuidado	39
Almacenamiento	40
Manejo, transporte y almacenamiento de discos abrasivos	40
Garantía	40
Descripción del aparato/Repuestos	40
Datos técnicos	40
Posibles fallos	41

Declaración de conformidad CE

Nº (S-No.): 12880 → HKSA 220-2
13771 → HKSA 220-2 (Suiza)

según la directiva CE **2006/42/CE**

Por la presente nosotros
ATIKA GmbH
Josef-Drexler-Str. 8 – 89331 Burgau – Alemania

declaramos bajo nuestra exclusiva responsabilidad, que el producto
Sägekettenschärfer (afiladora de cadenas de sierra)
HKSA 220-2
número de serie: 006000 - 025000

es conforme con las disposiciones de las directivas CE antes citadas, así como con las disposiciones de otras siguientes directivas: **2004/108/CE y 2011/65/EC**.

Se han aplicado las siguientes normas armonizadas:
EN 61029-1:2009+A11:2010; EN 61029-2-10:2010;
EN 55014-1:2006+A1:2009;
EN 55014-2:1997+A1:2001+A2:2008;
EN 61000-3-3:2008; EN 61000-3-2:2006+A1:2009+A2:2009

Conservación de la documentación técnica:
ATIKA GmbH – Technisches Büro –
Josef-Drexler-Str. 8 – 89331 Burgau – Alemania

i. A.

Burgau, 05.12.2014 i. A. G. Koppenstein,
Supervisión de construcción

Volumen del suministro

- Afiladora de cadenas HKSA 220-2
- Plato giratorio cpl.
- Tope de cadena
- 1 par de escobillas de carbón
- Tuerca de fijación
- Instrucciones de manejo

☞ Después del desembalaje compruebe el contenido de la caja de cartón por

- ➤ si está completo
- ➤ posibles daños de transporte

Comunique inmediatamente las reclamaciones al distribuidor, proveedor o fabricante. Más tarde ya no se aceptarán reclamaciones.

Símbolos de las instrucciones de manejo

¡Advertencia!
Situación de riesgo o peligrosa. Desatender esta instrucción puede provocar lesiones o daños materiales.

Instrucción importante para un debido manejo de la máquina. Desatender estas instrucciones puede provocar fallos.

Instrucción para el usuario. Estas instrucciones le ayudarán a hacer un uso óptimo de todas las funciones del aparato.

Montaje, manejo y mantenimiento de la máquina. Aquí se explica exactamente qué debe Ud. hacer.

Símbolos en el aparato

Antes de la puesta en servicio se deben leer y seguir las instrucciones de manejo.

Antes de realizar trabajos de reparación, mantenimiento y limpieza se debe desconectar el motor y desenchufar el enchufe de la red.

¡Atención, peligro de corte! ¡No poner las manos en el disco en rotación!

Ponerse guantes protectores.

Ponerse máscara protectora contra el polvo.

Ponerse gafas protectoras y protección auditiva.

Los aparatos eléctricos no deben eliminarse con los residuos domésticos. Llevar los aparatos, los accesorios y el embalaje a un punto de recogida para el reciclaje respetuoso con el medio ambiente.
Según la directiva europea 2012/19/EC sobre aparatos eléctricos y electrónicos viejos,los aparatos eléctricos que ya no sean aptos para el uso deben recogerse por separado y llevarse a un reciclaje respetuoso con el medio ambiente.

Valores característicos de ruido

DIN EN ISO 3744; 11/95, DIN EN 11201

Uso de la máquina como afiladora de cadenas con disco abrasivo estándar.

Nivel de potencia de ruido	Nivel de ruido en el puesto de trabajo
L_{WA} = 91 dB(A)	L_{pA} = 78 dB(A)
K_{WA} = 3 dB(A)	K_{pA} = 3 dB(A)

⚠ Es inevitable cierta carga de ruido causada por este aparato. Desplace los trabajos con ruido intenso a los periodos de tiempo autorizados y determinados para ese fin. Respete en caso necesario los periodos de descanso y limite la duración del trabajo a lo imprescindible. Para su protección personal y la protección de las personas que se encuentren cerca, se deberá llevar una protección auditiva adecuada.

Vibraciones

Nivel de vibración: = 3,52 m/s²

Inseguridad de medición: K = 1,5 m/s²

El valor de emisión de vibraciones indicado se ha medido con un procedimiento de ensayo normalizado y se puede utilizar para comparar una herramienta eléctrica con otra.
El valor de emisión de vibraciones indicado se puede utilizar también para una primera evaluación de la carga por vibraciones.

⚠ El valor de emisión de vibraciones existente realmente durante la utilización de las máquinas puede diferir del indicado en las instrucciones de manejo o por el fabricante.
Esto puede deberse a los siguientes factores de influencia, que se deben tener en cuenta antes o durante cada uso.

- la máquina se utiliza correctamente
- es correcta la clase de corte del material o como es elaborado
- es correcto el estado de uso de la máquina
- está correctamente afilada la herramienta de corte o es la herramienta de corte correcta
- Están montadas las empuñaduras o en caso necesario las empuñaduras para vibraciones opcionales y se encuentran firmemente fijadas al cuerpo de la máquina.

Si tuviera una sensación desagradable u observara una decoloración de la piel de sus manos durante el uso de la máquina, interrumpa inmediatamente el trabajo. Haga suficientes pausas de trabajo. Si no se hacen suficientes pausas de trabajo, se puede llegar a producir un síndrome de vibración mano-brazo. Se deberá realizar una estimación del grado de carga en función del trabajo o del uso de la máquina y establecer las pausas de trabajo correspondientes. De esta manera se puede reducir considerablemente el grado de carga durante el periodo de trabajo completo. Minimice su riesgo de exposición a las vibraciones. Cuide esta máquina de acuerdo con las indicaciones de las instrucciones de manejo. Si la máquina se aplica o usa con frecuencia, deberá ponerse en contacto con su distribuidor especializado y, si fuera necesario, adquirir accesorios antivibraciones (empuñaduras). Evite la utilización de la máquina a temperaturas de t=10 °C o inferiores. Establezca un plan de trabajo mediante el cual se pueda limitar la carga por vibraciones.

Utilización según el uso debido

- La afiladora de cadenas sólo está prevista para el uso en el ámbito doméstico y artesanal. En la versión estándar con el disco abrasivo montado (**100 x 3,2 x 10 mm, 63 m/s**) la afiladora de cadenas está prevista para afilar sólo **cadenas de sierra de bricolaje** (6,35 mm (1/4"), 9,52 mm (3/8") cadenas de bricolaje y 8,255 mm (0,325") cadenas de sierra).
  Existe un disco abrasivo opcional (100 x 4,5 x 10 mm) para cadenas de sierra de perfiles.
- El aparato no se debe utilizar para afilar otros objetos. ¡Existe peligro de lesiones!
- Utilice sólo discos abrasivos adecuados para la máquina.
- Sólo se deben trabajar cadenas de sierra que se puedan apoyar y guiar con seguridad.
- También forma parte de la utilización según el uso debido **la observancia** de las **condiciones de funcionamiento, mantenimiento y reparación** prescritas por el fabricante y el seguimiento de las **indicaciones de seguridad** contenidas en las instrucciones.
- Se deben observar las correspondientes **normas de prevención de accidentes**, así como todas las demás **reglas de seguridad técnica** y medicina laboral reconocidas universalmente.
- Todo uso que vaya más allá se considera como uso indebido. El fabricante no se responsabiliza por los daños de cualquier tipo que de ello resulten: **el riesgo corre** exclusivamente **a cargo del usuario**.
- Las modificaciones por cuenta propia en la afiladora de cadenas extinguen la responsabilidad del fabricante por los daños resultantes, sean cuales sean.
- La afiladora de cadenas sólo pueden **equiparla, usarla y mantenerla** personas debidamente formadas e instruidas sobre los riesgos. Los trabajos de reparación son competencia exclusivamente nuestra y de nuestros centros de asistencia al cliente.
- La máquina no se debe utilizar en ambientes con riesgo de explosión, ni ser expuesta a la lluvia.

Riesgos residuales

En la utilización según el uso debido y a pesar de la observancia de las todas correspondientes normas de seguridad, también pueden existir todavía riesgos residuales debido a la construcción condicionada por el uso previsto.

Los riesgos residuales se pueden minimizar si se observan en su totalidad las "indicaciones de seguridad" y la "utilización según el uso debido", así como las instrucciones de manejo.

La observancia y la precaución reducen el riesgo de lesiones a personas y daños.

- Peligro de lesiones de los dedos y las manos por introducirlas en el disco abrasivo en movimiento.
- Peligro de lesiones de los dedos y las manos por tocar el disco abrasivo en las zonas no cubiertas.
- Peligro de lesiones por proyección de chispas.
- Inhalación de polvo de abrasión.
- Peligro por corriente, al utilizar cables de conexión eléctrica incorrectos.

- Tocar piezas que conducen corriente en componentes eléctricos abiertos.
- Deterioro del oído al realizar trabajos de larga duración sin protección auditiva.

A pesar de todas las precauciones tomadas, pueden quedar riesgos residuales que no son evidentes.

Trabajar de forma segura

⚠ Al utilizar herramientas eléctricas se deben adoptar las siguientes medidas de seguridad fundamentales como protección contra la electrocución, el riesgo de lesiones y de incendio.
Lea todas estas indicaciones antes de utilizar esta herramienta eléctrica y guarde bien las indicaciones de seguridad.

- Familiarícese con la máquina antes de usarla, con ayuda de las instrucciones de manejo.
- Utilice la herramienta eléctrica adecuada.
  - No utilice ninguna máquina de poca potencia para trabajos pesados.
  - No utilice la máquina para fines para los que no está destinada (ver "Utilización según el uso debido").
  - No utilice la herramienta eléctrica para aquellos fines para los que no está prevista.
    Por ejemplo, no utilice una sierra circular de mano para cortar ramas de árboles o leños.
- Monte la máquina sobre un suelo plano y antideslizante.
- Evite una actitud corporal anormal. **Esté de pie con seguridad** y mantenga en todo momento el **equilibrio**.
- Esté atento. Preste atención a lo que hace. Afronte con juicio el trabajo. No utilice el aparato cuando esté cansado o bajo la influencia de drogas, alcohol o medicamentos. Un momento de distracción durante el uso del aparato puede tener graves consecuencias.
- Lleve **ropa de trabajo** adecuada:
  - **ninguna** ropa amplia o **adornos**, que pueden ser captados por las piezas móviles
  - son recomendables los guantes y el calzado antideslizante
  - una **redecilla** en caso de cabellos largos
- Lleve **ropa protectora** personal**:**
  - **gafas protectoras**
  - **protección auditiva** (el nivel de ruido en el puesto de trabajo puede superar los 85 dB (A))
  - **máscara protectora contra el polvo**
- ¡Mantenga **ordenada** su **zona de trabajo**! El desorden puede ser causa de accidentes.
- Tenga en cuenta las **influencias ambientales**:
  - No utilice el aparato en ambiente húmedo o mojado.
  - No exponga el aparato a la **lluvia**.
  - Trabaje sólo con suficiente visibilidad, procure una buena **iluminación**.
  - No utilice herramientas eléctricas donde existe peligro de incendio o de explosión.
- No deje **nunca sin vigilancia** la máquina cuando esté en disposición de servicio**.**
- **Las personas menores de 18** años no deben manejar el aparato.
- Mantenga alejadas a las **otras personas**.
  No deje que otras personas, en especial **niños**, **toquen** la **herramienta** o el **cable**.
  Manténgalos alejados de su zona de trabajo.
- ¡No sobrecargue la máquina! Usted trabajará mejor y más seguro en **el intervalo de potencia especificado**.
- Cambie la placa guía, cuando esté dañada.
- Haga funcionar el aparato solamente con los **dispositivos de protección** completos y correctamente instalados, y no modifique nada en la máquina que pueda perjudicar a la seguridad.
- ⚠ Antes de usar la afiladora de cadenas asegúrese siempre de que el disco abrasivo está fijado correctamente y apretado firmemente.
  Deje que el aparato marche en inercia durante 30 segundos y manténgase mientras tanto a una distancia segura. Si se producen vibraciones considerables apague inmediatamente el aparato y cambie el disco abrasivo.
- Asegure la pieza a trabajar
  - Utilice dispositivos de sujeción o un tornillo de banco para fijar la pieza a trabajar. Así estará sujeta con mayor seguridad que con su mano.
- No utilice ningún disco abrasivo que no cumpla los datos característicos especificados en estas instrucciones de manejo.
  ⚠ El uso de otras herramientas y otros accesorios puede significar un peligro de lesiones.
- No utilice ningún disco abrasivo cuya velocidad máxima indicada (ver sobreimpresión) sea inferior a la velocidad del motor (ver los datos técnicos).
- Los discos abrasivos desgastados y defectuosos (grietas, desequilibrio, astillamientos, etc.) se deben sustituir inmediatamente.
- No utilice ningún disco abrasivo que se haya caído. Aunque parezca que no está dañado, pude ser ya más susceptible a dañarse.
- Observe que el disco abrasivo esté firmemente asentado.
- Desconecte la máquina y saque el **enchufe de la toma de corriente de la red** en caso de:
  - trabajos de reparación
  - trabajos de mantenimiento y de limpieza
  - solución de fallos (entre ellos también se encuentra la liberación de un disco abrasivo bloqueado)
  - almacenamiento
  - abandonar la afiladora de cadenas (también durante una pausa breve)
- No intente extraer o introducir la pieza de trabajo mientras el disco abrasivo está en movimiento.
- **¡Atención! ¡El disco abrasivo gira por inercia!** No frene el disco abrasivo con la mano o mediante presión lateral.
- **Cuide** con esmero la afiladora de cadenas:
  - Mantenga las herramientas de corte afiladas y limpias, para poder trabajar mejor y con más seguridad.
  - Compruebe regularmente el cable de conexión de la herramienta eléctrica y, en caso de estar dañado, hágalo cambiar por un técnico autorizado.
  - Mantenga el aparato libre de aceite y grasa.
  - Siga las **prescripciones de mantenimiento** y las indicaciones para el cambio de herramienta.

- Compruebe si la máquina presenta algún **daño**:
  - Antes de volver a usar la máquina, debe comprobarse cuidadosamente el perfecto y debido funcionamiento de todos los **dispositivos de protección** o de las piezas ligeramente dañadas
  - Compruebe que todas las **piezas móviles** funcionan a la perfección y no se atascan, y si las piezas presentan daños. Para garantizar un perfecto funcionamiento de la afiladora de cadenas, todas las piezas deben estar correctamente montadas y cumplir todas las condiciones.
  - Si el manual de uso no indica otra cosa, los **dispositivos de protección y las piezas con deterioros** debe repararlos o cambiarlos un taller técnico autorizado (o el fabricante).
  - Las pegatinas de seguridad deterioradas o no legibles deben cambiarse por otras.
- Haga reparar su herramienta eléctrica por un electricista
  - Esta herramienta eléctrica cumple las correspondientes normas de seguridad. Las reparaciones deben ser realizadas solamente por un electricista, utilizando repuestos originales; de lo contrario pueden producirse accidentes para el usuario.
- Evite el arranque accidental
  - Asegúrese de que el interruptor está desconectado cuando vaya a insertar el enchufe en la toma de corriente.
- ¡No deje ninguna llave insertada!
  Compruebe siempre antes de la conexión que se hayan retirado llaves y herramientas de ajuste.
- Guarde de forma segura las herramientas eléctricas que no se utilicen.
  - Las herramientas eléctricas que no se utilicen se deben guardar en un lugar seco, elevado o cerrado con llave, fuera del alcance de los niños.

Seguridad eléctrica

- Ejecución del **cable de conexión** según IEC 60245 (H 07 RN-F) con una sección de conductor mínima de
  - 1,5 mm² con una longitud de cable de **hasta** 25 m
- Las líneas de conexión largas y delgadas generan una bajada de tensión. El motor no alcanza ya su potencia máxima y el aparato funciona peor.
- Los **enchufes** y las **cajas de acoplamiento** en los cables de conexión deben de ser de goma, PVC blando u otro material termoplástico con la misma resistencia mecánica, o estar recubiertos con este material.
- El dispositivo enchufable del cable de conexión debe ser con grado de **protección contra chorros de agua**.
- Al tender el **cable de conexión** se debe prestar atención a que no perturbe, que no resulte aplastado ni doblado, y que la conexión enchufable no se moje.
- Si usa una bobina de cable, desenrolle completamente el cable.
- No use el cable de conexión para fines distintos de los que le son propios. **Proteja** el cable contra el **calor, el aceite y los cantos afilados**. No utilice el cable para extraer el enchufe de la base de enchufe.
- Protéjase contra la **electrocución**. Evite el contacto corporal con piezas puestas a tierra (p. ej. tuberías, radiadores, cocinas, frigoríficos etc.).
- Compruebe regularmente los **cables de prolongación** y sustitúyalos cuando estén dañados.
- Utilice al aire libre solamente cables de prolongación homologados y correspondientemente identificados.
- No utilice **ningún cable de conexión defectuoso.**
- No emplee **ninguna conexión eléctrica provisional**.
- **No puentee nunca** o deje fuera de servicio los dispositivos de protección.

⚠ La **conexión eléctrica** o las **reparaciones** en las partes eléctricas de la máquina deberá realizarlas un electricista **autorizado** o uno de nuestros centros de asistencia al cliente. Se deben seguir las normas locales, en especial las concernientes a las medidas de seguridad.

⚠ Las **reparaciones** en otras partes de la **máquina** deberá realizarlas el **fabricante** o uno de sus centros de asistencia al cliente.

⚠ Emplear solamente repuestos, accesorios y accesorios especiales originales. El **empleo de otros repuestos** y otros accesorios puede ser causa de accidentes para el usuario. El fabricante no se responsabiliza de los daños así resultantes.

Preparación para la puesta en servicio

ⓘ Siga las indicaciones de estas instrucciones para lograr un perfecto funcionamiento de la máquina.

Usted todavía debe hacer lo siguiente:

- montar el plato giratorio
- emplazar el aparato de forma segura

Montaje del plato giratorio

1. A Coloque el plato giratorio (1) sobre la mesa de soporte (2).
2. B Atornille la tuerca de fijación (7) sobre el tornillo de sujeción.

Montaje de la afiladora de cadenas sobre un banco de trabajo

C El aparato se debe montar fijo en una esquina de un banco de trabajo o de una mesa, para manejarlo con seguridad. Para este fin utilice a ser posible los tres puntos de fijación. Al hacerlo observe que queden libres la escotadura para la cadena de sierra, así como el acceso a la tuerca de fijación.

Sugerencia: Recomendamos poner debajo una base de goma para reducir el ruido y las vibraciones (no viene con el suministro)

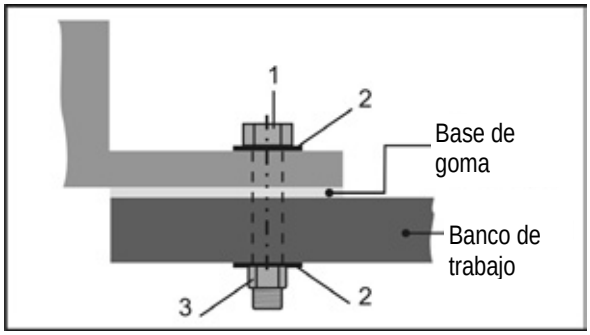

Las piezas pequeñas necesarias para el montaje no están vienen con el suministro. Utilice para ello:

Pos.	Descripción
1.	Tornillo de cabeza hexagonal M 8
2.	Arandela Ø 8mm
3.	Tuerca hexagonal M 8, autofijadora

- Coloque el aparato en un lugar que cumpla las siguientes condiciones:
  - antideslizante
  - libre de vibraciones
  - plano
  - limpio y seco
  - libre de peligros de tropezar
  - suficientemente iluminado

Puesta en servicio

Conexión a la red

Compare la tensión indicada en la placa de características del aparato, p. ej. 230 V, con la tensión de la red y conecte la afiladora de cadenas en la correspondiente base de enchufe puesta a tierra según las normas.

Motor de corriente alterna:
utilizar base de enchufe con puesta a tierra, tensión de red 230 V con interruptor diferencial (30 mA) y fusible de 10 A lento.

- Utilice cable de conexión o de prolongación con una sección de conductor mínima de 1,5 mm²

Conexión

No utilice ningún aparato cuyo interruptor no se pueda conectar y desconectar. Los interruptores dañados deben ser inmediatamente reparados o cambiados por el servicio de asistencia al cliente.

Presione sobre "I" en el interruptor de conexión/desconexión.

Desconexión

Para desconectar el aparato presione sobre "0" en el interruptor.

Indicaciones para el trabajo

Antes de iniciar el trabajo observe lo siguiente:

- ¿Está despejado el puesto de trabajo?
- ¿Está la afiladora de cadenas montada fija sobre un banco de trabajo?
- No debe poner el aparato en funcionamiento hasta que no haya leído estas instrucciones de manejo, observado todas las indicaciones y montado el aparato como está descrito.

Trabajar con la afiladora de cadenas

D El disco abrasivo debe estar cubierto lo máximo posible por la caperuza de protección (20).
Para este fin afloje los dos tornillos de la caperuza (14) y ajuste adecuadamente la caperuza de protección.

Mantenga las manos siempre a una distancia segura del disco abrasivo en rotación.

- Utilice el disco abrasivo montado de fábrica sólo para afilar cadenas de sierra de bricolaje (6,35 mm (1/4“) (cadenas bricolaje 9,52 mm (3/8“) y cadenas de sierra 8,255 mm (0,325“)). (Existe un disco abrasivo opcional 100 x 4,5 x 10 mm, nº de artículo 363718 para cadenas de sierra de perfiles.)
- Antes de cada uso, compruebe el disco abrasivo por si presenta irregularidades, deformaciones o grietas.
- No utilice ningún disco abrasivo dañado o cuya forma se haya modificado.
- No comience a trabajar hasta que el disco abrasivo no haya alcanzado su velocidad máxima.
- Sólo se deben trabajar cadenas de sierra que se puedan apoyar y guiar con seguridad.

Observe en cada caso todas las indicaciones de seguridad (ver "Trabajar de forma segura").

Trabajar con la afiladora de cadenas

Afilar cadenas de sierra

Antes de cada ajuste en el aparato:
- **Desconectar el aparato**
- **Esperar hasta que se detenga el disco abrasivo**
- **Desenchufar el enchufe de la red**

Afilar todos los eslabones de corte

Proceda de la siguiente manera para afilar un filo de los eslabones de corte:

1. Usted ajusta el ángulo de abrasión: Aflojando la tuerca de sujeción (7) girando el plato giratorio hasta aprox. 30° y apretando de nuevo la tuerca de sujeción.
   Los filos de los eslabones de corte se afilan normalmente en un ángulo entre 30 y 35 grados.
2. E Afloje el tornillo de fijación (3b) y coloque la cadena de sierra en el carril guía (6) entre las placas de guía (5).
3. F Pliegue hacia abajo el tope de cadena (4) y tire hacia atrás de la cadena de sierra hasta que el eslabón de corte a afilar se apoye contra el tope.
4. G Para la alineación exacta aplique el cabezal abrasivo (13) contra el eslabón de corte. Ajuste la distancia mediante el tornillo de fijación (3a) de manera que el disco abrasivo toque el eslabón de corte. Regule además la profundidad de afilado con el tornillo de regulación (8).
5. H Apriete el tornillo de fijación (3b) → la cadena de sierra está fijada.
6. Afile con cuidado el filo del eslabón de corte.

⚠ Para evitar daños en la cadena de sierra, afile el menor tiempo posible y retire sólo la cantidad de material necesaria.

7. Afile cada segundo filo, realizando para ello los pasos 5 y 6.

   ⓘ Marque el primer eslabón de corte, p. ej. mediante una raya de tiza. Así evitará afilar dos veces los eslabones de corte.

8. I Gire el plato giratorio a los 30° del otro lado y afile de la forma antes descrita los filos restantes.

Ajuste de la distancia del limitador de profundidad

Cuando se han afilado todos los filos de los eslabones de corte, su cadena de sierra está afilada, pero es posible que no corte.
Por ello siempre debe haber una distancia del limitador de profundidad (= distancia entre el limitador de profundidad y la arista de corte). Por regla general es de 0,5 – 0,8 mm.

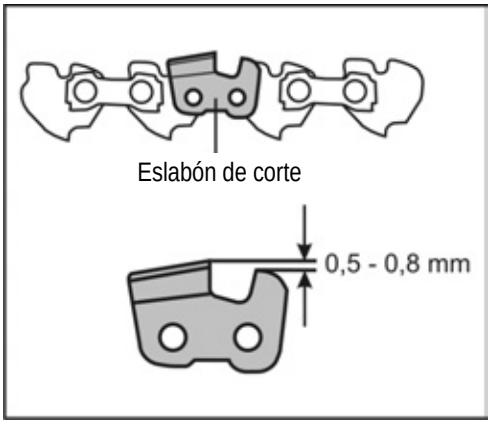

⚠ Una mayor distancia del limitador de profundidad aumenta el peligro de rebote al serrar.
Para ello tiene que comprobar la distancia según las especificaciones de su cadena de sierra y, si fuera necesario, rebajar con una lima.

⚠ Preste atención a redondear la arista delantera del limitador de profundidad con una lima. Se debe conservar la forma original del eslabón de corte.

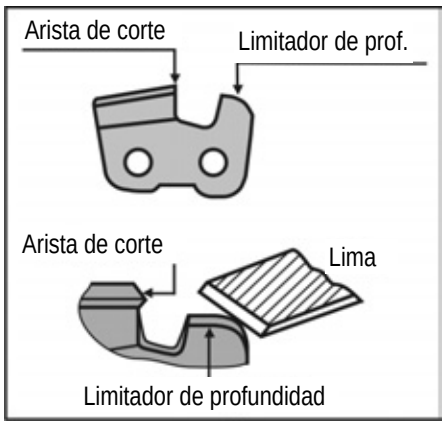

Mantenimiento y cuidado

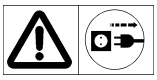

Antes de cada trabajo de mantenimiento y de limpieza

- **Desconectar el aparato**
- **Esperar hasta que se detenga el disco abrasivo**
- **Desenchufar el enchufe de la red**

Cambiar el disco abrasivo

- No utilice ningún disco abrasivo dañado o cuya forma se haya modificado.
- No utilice ningún disco abrasivo que no cumpla los datos característicos especificados en estas instrucciones de manejo.

Cambiar el disco abrasivo

1. J Afloje los tornillos de la caperuza (14) y retire la caperuza de protección (20).
2. K, L Afloje la tuerca (21) a ambos lados de cubierta (10). Retire la cubierta.
3. Introduzca un destornillador o un punzón (Ø 4mm) en el agujero previsto para ello, para bloquear el disco abrasivo.
4. Afloje la tuerca (15).

   ⓘ Rosca derecha

5. M, N Retire la tuerca, la brida delantera (16) y el disco abrasivo (9) y la brida trasera (16).
6. ⓘ Limpie las bridas.
7. El montaje se realiza en orden inverso

Es imprescindible volver a montar correctamente y comprobar los dispositivos de seguridad retirados para el mantenimiento y la limpieza.
Use sólo piezas originales. Otras piezas pueden causar daños y lesiones imprevisibles.

ⓘ Observe lo siguiente para conservar la capacidad funcional de la afiladora de cadenas:

- Limpie y lubrique **regularmente** todas las piezas móviles (excepto el sistema motriz).
- Quite el polvo y la suciedad con un paño o un pincel.
- Limpie las ranuras de ventilación después de cada uso.
- Limpie la máquina sólo en seco.
- No utilice ningún disolvente (bencina, alcohol etc.) para las piezas de plástico, ya que podrían dañarlas.

ⓘ **¡No utilice nunca grasa!**

☞ Utilice aceite compatible con el medio ambiente.

Almacenamiento

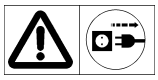

Desenchufar el enchufe de la red.

- Guarde los aparatos en desuso en un lugar seco y cerrado, fuera del alcance de los niños.
- Observe lo siguiente **antes de un almacenamiento de larga duración**, para prolongar la vida útil de la máquina y garantizar un fácil manejo:
  - Realice una limpieza a fondo.

Manejo, transporte y almacenamiento de discos abrasivos

Los discos abrasivos son frágiles y sensibles a los golpes y los choques.
Por lo tanto tenga en cuenta los siguientes puntos importantes:

- No deje caer el disco y evite los golpes repentinos
- No utilice ningún disco que haya caído al suelo o esté dañado.
- Evite las vibraciones o sacudidas durante la utilización
- Evite los daños en la perforación de alojamiento
- Evite las cargas de la superficie abrasiva.
- Almacene los discos abrasivos planos o verticales, secos, libres de heladas y a una temperatura media constante.
- Guarde los discos abrasivos en su envase original o en recipientes especiales y estanterías.

O, P Descripción del aparato/Lista de repuestos

Pos.	Denominación	Nº pedido
1	Plato giratorio cpl.	363731
2	Mesa de soporte	363732
3a/3b	Tornillo de fijación (con muelle)	363704
4	Tope de cadena	363705
5	Placa guía	363706
6	Carril guía	
7	Tuerca de sujeción	363707
8	Tornillo de regulación (para profundidad de afilado)	363708
9	Disco abrasivo (100 x 3,2 x 10 mm)	363709
10	Cubierta	363733
11	Empuñadura	363711
12	Interruptor de CONEXIÓN/DESCONEXIÓN	363712
13	Cabezal abrasivo	363713
14	Tornillos de caperuza	363729
15	Tuerca M8, autofijadora	391037
16	Brida	363715
17	Pegatinas de seguridad	363716
18	1 Par de escobillas de carbón (sin fig.)	363717
19	Disco abrasivo (100 x 4,5 x 10 mm)	363718
20	Caperuza de protección	363720
21	Tuerca	

Garantía

Observe la declaración de garantía adjunta.

Datos técnicos

Denominación de modelo	HKSA 220-2
Modelo	HKSA 220-2
Año de fabricación	ver última página
Potencia del motor P_1	220 W
Velocidad de marcha en vacío	7500 rpm
Velocidad de corte v	~ 40 m/s
Tensión de red/Frecuencia	230 V~ / 50 Hz
Vibración mano – brazo a_{vhw}	3,52 m/s²
Disco abrasivo Ø x grosor x Ø perforación	 Ø 100 x 3,2 x Ø 10 mm (Ø 100 x 4,5 x Ø 10 mm)
Peso	aprox. 1,7 kg
Clase de protección	II

Posibles fallos

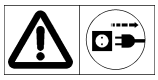

Antes de solucionar cada fallo
- **Desconectar el aparato**
- **Esperar hasta que se detenga el disco abrasivo**
- **Desenchufar el enchufe de la red**

☞ Después de solucionar cada fallo, volver a poner en servicio y comprobar todos los dispositivos de seguridad.

Fallo	Causa posible	Solución
La afiladora de cadenas no funciona.	➲ No hay corriente o hay fallo de corriente	➲ Comprobar alimentación de corriente, base de enchufe, fusible
	➲ Cable de prolongación defectuoso	➲ Comprobar cable de prolongación, cambiar inmediatamente el cable defectuoso
	➲ Enchufe de la red, motor o interruptor defectuosos	➲ Hacer comprobar o reparar el motor o el interruptor por un electricista autorizado, o bien hacerlos cambiar por piezas originales.
La afiladora de cadenas afila con interrupciones	➲ Cable de prolongación defectuoso	➲ Comprobar cable de prolongación, cambiar inmediatamente el cable defectuoso
	➲ Fallo interno	➲ Diríjase al servicio de asistencia al cliente
	➲ Interruptor CON./DES. defectuoso	➲ Diríjase al servicio de asistencia al cliente
El disco abrasivo se calienta	➲ El disco abrasivo está embotado o defectuoso	➲ Cambiar el disco abrasivo
El motor zumba, el disco abrasivo no se mueve	➲ Disco abrasivo bloqueado	➲ Retirar objeto
Vibraciones anormales	➲ Disco abrasivo defectuoso	➲ Cambiar el disco abrasivo

U mag het apparaat niet in bedrijf nemen, voordat U deze bedieningsaanwijzing heeft gelezen, alle instruties hebt gevolgd en het apparaat volgens de beschrijving heeft gemonteerd.

Bewaar deze bedieningsaanwijzing voor alle toekomstige toepassingen.

Inhoud

EG-verklaring	42
Lever hoeveelheid	42
Symbolen apparaat / gebruiksaanwijzing	42
Geluidskenmerken	43
Trillingen	43
Reglementaire toepassing	43
Restrisico's	43
Veilig werken	44
Voorbereidingen voor ingebruikname	45
Ingebruikname	46
Werkvoorschriften	46
Werken met het kettingslijpapparaat	46
Onderhoud en verzorging	47
Opslag	47
Handhaving, transport en opslag van slijpschijven	48
Technische gegevens	48
Toestelbeschrijvin / Reserveonderdelen	48
Garantie	48
Storingen	48

EG-conformiteitsverklaring

Nr. (S-No.): 12880 → HKSA 220-2
13771 → HKSA 220-2 (Zwitserland)

overeenkomstig de richtlijn van de raad**: 2006/42/EG**

Hiermede verklaren wij
ATIKA GmbH
Josef-Drexler-Str. 8 – 89331 Burgau – Germany

in uitsluitende verantwoordelijkheid, dat het product
Sägekettenschärfer (Kettingslijpapparaat) HKSA 220-2

Serienummer: 006000 – 025000

aan de bepalingen van de boven vermelde EG-richtlijnen alsook aan de bepalingen van de volgende verdere richtlijnen beantwoordt: **2004/108/EG en 2011/65/EU.**

De volgende geharmoniseerde normen werden toegepast:
EN 61029-1:2009+A11:2010; EN 61029-2-10:2010;
EN 55014-1:2006+A1:2009; EN 55014-2:1997+A1:2001+A2:2008;
EN 61000-3-3:2008; EN -3-2:2006+A1:2009+A2:2009

Bewaring van de technische documenten:
ATIKA GmbH – Technisch kantoor
Josef-Drexler-Str. 8 – 89331 Burgau – Germany

i. A.
Burgau, 05.12.2014 i. A. G. Koppenstein, Constructieleiding

Lever hoeveelheid

- Kettingslijpapparaat HKSA 220-2
- Draaibord compl.
- Kettingaanslag
- 1 paar koolborstels
- Bevestigingsmoer
- Gebruiksaanwijzing

☞ Controleer na het uitpakken de inhoud van de verpakking op:

- ➤ Aanwezigheid van alle onderdelen
- ➤ Eventuele transportschade

In het geval van onvolkomenheden dit direct aan uw leverancier melden. Latere reclamaties worden niet in behandeling genomen.

Symbolen gebruiksaanwijzing

Waarschuwing!
Dreigend gevaar of gevaarlijke situatie. Het niet opvolgen van deze aanwijzingen kan schade of verwondingen tot gevolg hebben.

Belangrijke aanwijzing voor het vakkundig gebruik van de machine. Het niet opvolgen van deze aanwijzingen kan storing aan de machine veroorzaken.

Gebruikersaanwijzingen. Deze aanwijzingen helpen u de machine optimaal te benutten.

Montage, gebruik en onderhoud van de machine. Hier wordt precies uitgelegd wat u moet doen.

Symbolen apparaat

Lees voor de inbedrijfstelling de bedieningshandleiding en veiligheidsvoorschriften en neem deze in acht.

Schakel de motor uit voor reparatie-, onderhouds- en reinigingswerk-zaamheden en haal de netstekker uit de contactdoos.

Attentie snijgevaar! Handen niet in de roterende schijf houden!

Veiligheidshandschoenen dragen.

Stofbescherming dragen.

Veiligheidsbril en geluidsbescherming dragen.

Elektrische toestellen behoren niet in de huisafval. Toestellen, toebehoren en verpakking naar een milieuvriendelijk recycling brengen.

Volgens de Europese Richtlijn 2012/19/EU over oude elektronische apparaten en electronica moeten niet meer bruikbare elektrische toestellen apart worden verzamend en een milieuvriendelijk recycling worden toegevoerd.

Geluidskenmerken

DIN EN ISO 3744; 11/95, DIN EN 11201

Gebruik van de machine als kettingslijpapparaat met standaard slijpschijf.

Geluidsniveau	Geluidsniveau op de werkplek
L_{WA} = 91 dB(A)	L_{PA} = 78 dB(A)
K_{WA} = 3 dB(A)	K_{PA} = 3 dB(A)

⚠ Een bepaalde geluidsoverlast door dit toestel is niet vermijdbaar. Verleg lawaai-intensieve werkzaamheden op toegelaten en hiervoor bestemde tijden. Houdt u zich evt. aan rusttijden en beperk de werkduur op het volstrekt noodzakelijke. Voor uw persoonlijke bescherming en de bescherming van personen in de nabijheid dient een geschikte lawaaibescherming te worden gedragen.

Trillingen

Trillingsniveau: = 3,52 m/s²

Meet-onveiligheid: K=1,5

De vermelde trillings-emissiewaarde werd volgens een genormeerde testmethode gemeten en kan ter vergelijking van een elektrisch werktuig met een ander worden toegepast.
De vermelde trillings-emissiewaarde kan ook voor een ingaande inschatting van de uitzetting worden toegepast.

⚠ De feitelijk voorhanden trillings-emissiewaarde gedurende het gebruik van de machines kan van die in de gebruiksaanwijzing resp. van de door de fabrikant vermelde waarden afwijken.
Dit kan door volgende factoren worden veroorzaakt die vóór resp. gedurende het gebruik opgevolgd dienen te worden..

- wordt de machine correct toegepast
- is de manier van snijden van het materiaal resp. hoe het wordt verwerkt, correct
- is de gebruikstoestand van de machine in orde
- scherptetoestand van het snijwerktuig resp. correct snijwerktuig
- Zijn de houdergrepen evt. optionale trillingsgrepen gemonteerd en zijn deze vast aan het machinelichaam.

Indien u een onaangenaam gevoel of een huidverkleuring gedurende het gebruik van de machine aan uw handen constateert, onderbreek meteen het werk. Maak voldoende rustpauzes. Bij niet opvolgen van voldoende werkpauzes kan het tot een hand-arm-trillingssyndroom komen.
Afhankelijk van het werk resp. het gebruik van de machine dient een inschatting van het graad aan belasting te geschieden en dienen dienovereenkomstige werkpauzes te worden ingelegd. Op deze manier kan het graad van belasting gedurende de gehele werktijd aanzienlijk worden gereduceerd. Reduceer uw risico, waaraan u bij trillingen bent blootgesteld. Verzorg deze machine in overeenstemming met de instructies in de gebruiksaanwijzing. Indien de machine vaker wordt ingezet resp. toegepast, dient u zich met uw specialist in verbinding te zetten en evt. antivibratie-toebehoren (grepen) te bezorgen. Voorkom de inzet van de machine bij temperaturen van t=10°C of minder. Maak een werkplan, waardoor de trillingsbelasting kan worden beperkt.

Reglementaire toepassing

- Het kettingslijpapparaat is alleen voor het gebruik in het woning bereik gedacht. In de standaard uitvoering met gemonteerde slijpschijf (**100 x 3,2 x 10 mm, 63 m/s**) is het kettinslijpapparaat uitsluitend voor het scherpen van **hobbyzaagkettingen** (6,35 mm (1/4"), 9,52 mm (3/8") hobby- en 8,255 mm (0,325") zaagkettingen) gedacht.
  Optioneel is er een slijpschijf (100 x 4,5 x 10 mm) voor profielzaagkettingen.
- Het apparaat mag niet voor het slijpen van andere voorwerpen worden benut. Er bestaat gevaar van verwondingen!
- Maak slechts gebruik van voor de machine geschikte slijpschijven.
- Er mogen alleen zaagkettingen worden bewerkt die veilig aangebracht en gevoerd kunnen worden.
- Tot het toepassen volgens de voorschriften behoren ook het opvolgen van de gebruiks-, onderhouds- en reparatievoorschriften en na leven van de veiligheidsvoorschriften van de fabrikant.
- Men moet zich tevens houden aan de algemeen geldende veiligheid- en gezondheids- voorschriften en die aanvullende voorschriften van het bedrijf.
- Alle verdere toepassingen gelden als niet volgens de voorschriften. Voor de hieruit voortvloeiende schade is de fabrikant niet aansprakelijk – de aansprakelijkheid is alleen voor de gebruiker.
- Eigenmachtige verbouwingen aan het kettingslijpapparaat sluiten een aansprakelijkheid van de fabrikant voor hieruit voortvloeiende schade van een ieder soort uit.
- Het kettingslijpapparaat mag slechts door personen worden **voorbereid, gebruikt en onderhouden** die met het werktuig bekend zijn en over de gevaren ingelicht zijn. Reparatiewerkzaamheden mogen alleen via ons resp. door een door ons benoemde servicedienst worden uitgevoerd.
- Gebruik de tafelcirkelzaag niet in de nabijheid van brandbare vloeistoffen of gassen of in vochtige of natte omgeving.

Restrisico's

Ook bij het gebruik volgens de voorschriften zijn er op grond van de constructie voor de toepassing van deze machine nog een aantal restricties.

De restricties kunnen geminimaliseerd worden wanneer de veiligheids-, gebruiks-, gezondheids- en onderhouds-voorschriften nauwkeurig in acht genomen worden.

Consideratie en voorzichtigheid verminderen het risico van personenletsels en beschadigingen.

- Gevaar van verwondingen van vingers en handen door het grijpen in de draaiende slijpschijf.
- Gevaar van verwondingen van vingers en handen door het aanraken van de slijpschijf aan niet afgedekte bereiken.
- Gevaar van verwondingen door vonkenregen.
- Inademen van slijpstof.
- Gevaar door stroom door het niet juist aansluiten van de aansluitdraden.

- Het aanraken van onder spanning staande delen bij een geopende elektrische delen.
- Vermindering van het gehoor bij langdurig werken zonder gehoorbescherming.

Verder kunnen er ondanks alle genomen maatregelen niet zichtbare restricties bestaan.

Veilig werken

⚠ Bij het gebruik van elektrische werktuigen dient er ter bescherming tegen elektrische slag, verwondings- en brandgevaar rekening te worden gehouden met de volgende principiele veiligheidsmaatregelen.
Lees al deze instructies, alvorens u gebruik maakt van dit elektrisch werktuig en bewaar de veiligheidsinstructies goed op.

- Maak u voor gebruik met het apparaat vertrouwd, met behulp van de bedieningshandleiding.
- Maak gebruik van het correct elektrisch werktuig.
  - Gebruik geen machines met een gering vermogen voor zware werkzaamheden.
  - Gebruik de machine alleen waar hij voor gemaakt is (zie „Reglementaire toepassing“).
  - Gebruik het elektrisch werktuig niet voor doeleinden, waarvoor het niet bestemd is.
    Gebruik bijvoorbeeld geen handcirkelzaag voor het snijden van boomtakken of gekloofd hout.
- Monteer de machine op slipvaste en gladde ondergrond.
- Vermijdt een abnormale lichaamshouding. Zorg voor een **stabiele** en **uitgebalanceerde houding**.
- Wees oplettend. Let op dat, wat u doet. Ga met vgerstand te werk. Gebruik het toestel niet, wanneer u moe bent of onder de invloed van drugs, alcohol of medicamenten staat. Een moment van onoplettendheid bij het gebruik van het toestel kann tot ernstige verwondingen leiden.
- Draag de juiste **werkkleding**.
  - Nauw sluitende kleding en geen sieraden dragen.
  - veiligheidshandschoenen en geen schoenen met gladde zolen dragen
  - Bij lang haar een **haarnet** dragen.
- Draag persoonlijke **beschermingsmiddelen**.
  - **Veiligheidsbril**
  - **Gehoorbeschermer** dragen (geluidsdrukniveau aan de werkplaats kan 85 dB (A) overschrijden).
  - **Stofmasker dragen.**
- Zorg dat uw werkomgeving op orde is. Rommel kan ongevallen veroorzaken.
- Let op de **omgevingsinvloeden.**
  - Gebruik de machine niet in een vochtige of natte omgeving.
  - Zet het kettingslijpapparaat niet aan **regen** bloot.
  - Werk slechts bij voldoende zicht, zorg voor voldoende **omgevingslicht**.
  - Gebruik het elektrisch werktuig niet, waar brand- of explosiegevaar bestaat.
- Laat de machine in bedrijfsklare toestand **nooit zonder toezicht**.
- **Personen onder 18** jaren mogen het werktuig niet bedienen.
- Hou **andere personen** op afstand.
  Laat andere personen, in het bijzonder **kinderen**, het **gereedschap** of de **kabel niet aanraken**.
  Houdt ze ver van uw werkplek weg.
- Overbelast de machine niet. U werkt beter en zeker met de **juiste belasting** van de machine.
- Vervang de geleidingsplaat, wanneer ze beschadigd is.
- Werk alleen met alle **veiligheidsvoorzieningen** op de juiste wijze aangebracht. Verander niets aan de machine wat de veiligheid in gevaar kan brengen.
- ⚠ Waarborg vóór ieder gebruik van het kettingslijptoestel, dat de slijpschijf correct bevestigd en vast gespannen is.
  Laat dan het toestel in het stationair draaien 30 sec lang draaien en houdt het hierbij in veilige afstand. Bij het optreden van aanzienlijke trillingen schakel het toestel meteen uit en vervang de slijpschijf.
- Zeker het werkstuk
  - Gebruik spanvoorzieningen of een bankschroef om het werktuig te zekeren. Het is hiermee veiliger gehouden dan met uw hand.
- Gebruik geen slijpschijven die niet aan de vermelde gegevens in deze gebruiksaanwijzing beantwoorden.
  ⚠ Het gebruik van andere werktuigen en andere toebehoren kan een verwondingsgevaar voor u betekenen.
- Maak geen gebruik van slijpschijven, waarbij het vermeld maximaal toerental (zie sticker) lager is, dan het motortoerental (zie Technische gegevens).
- Versleten en defecte slijpschijven (scheuren, onbalans, afsplinteringen, enz.) dienen meteen te worden vervangen.
- Gebruik geen gevallen slijpschijf. Zelfs wanneer ze onbeschadigd lijkt, kan ze evenwel zwakker zijn.
- Let op een vaste zitting van de slijpschijf.
- Schakel de machine uit en neem de steker uit het stopcontact bij:
  - reparatiewerkzaamheden
  - onderhouds- en reinigings- werkzaamheden
  - Verhelpen van storingen (hiertoe behoort ook het vrijmaken van een geblokkeerde slijpschijf)
  - Opslag
  - Verlaten van het kettingslijpapparaat (ook voor een korte tijd).
- Probeer niet, het werkstuk te ontnemen of in te leggen, gedurende de slijpschijf draait.
- **Attentie! Slijpschijf draait na!** Rem de slijpschijf niet met de hand of door zijdelingse druk.
- **Onderhoudt** het kettingslijpapparaat met zorgvuldigheid:
  - Houdt de snijwerktuigen scherp en schoon, om beter en veilig te kunnen werken.
  - Controleer regelmatig de aansluitileiding van het elektrisch werktuig en laat deze bij beschadiging door een erkende vakman vervangen.
  - Houdt het apparaat vrij van olie en vet.
  - Volg de **onderhoudsvoorschriften** en de instructies voor de werktuigwissel op.

- Onderzoek de machine op eventuele **beschadigingen.**
  - Voordat de machine verder wordt gebruikt, moet zorgvuldig worden onderzocht of de **beschermingsvoorzieningen** en licht beschadigde onderdelen foutloos en volgens de voorschriften functioneren.
  - Controleer of alle **bewegende delen** van de machine goed functioneren en niet klemmen of beschadigd zijn. Alle delen moeten correct zijn gemonteerd en alle voorwaarden moeten zijn vervuld, om een foutvrij bedrijf van het kettingslijpapparaat te waarborgen.
  - **Beschadigde beschermingsinrichtingen** en **delen** moeten, indien noodzakelijk, door een erkende reparatiewerkplaats gerepareerd of verwisseld worden. Met uitzondering indien in de gebruiks-aanwijzing anders aangegeven.
  - Beschadigde of onleesbare veiligheidsstickers dienen te worden vervangen.
- Laat uw elektrisch werktuig door een elektrische vakkracht repareren.
  - Dit elektrisch werktuig stemt overeen met de gebruikelijke veiligheidsbepalingen. Reparaties mogen alleen door een elektrische vakkracht worden uitgevoerd, doordat originele reservedelen worden toegepast; anders kunnen ongelukken voor de gebruiker ontstaan.
- Voorkom een onopzettlijke starten
  - Vergewist u zich, dat de schakelaar bij het insteken van de steker in het stopcontact is uitgeschakeld.
- Laat geen sleutels steken!
  Controleer vóór het inschakelen altijd of de sleutels en instelgereedschappen verwijderd zijn.
- Bewaar ongebruikte elektrische werktuigen veilig op.
  - Ongebruikte elektrische werktuigen dienen aan een droge, hoog gelegen of afgesloten plaats, buiten de reikwijdte van kinderen, te worden gedeponeerd.

Elektrische veiligheid

- De **aansluitkabel** moet volgens IEC 60245 (H 07 RN-F) zijn, met een draad doorsnede van minstens:
  - 1,5 mm² bij een lengte tot 25m.
- Langere aansluitleidingen veroorzaken een daling van de spanning. De motor bereikt zijn maximum vermogen niet meer, de functie van de machine wordt gereduceerd.
- Stekker en aansluitdozen aan aansluitleidingen moeten uit rubber, zacht PVc of een ander thermoplastisch materiaal van dezelfde mechanische vastheid zijn of met dit materiaal zijn gecoat.
- De steekvoorziening van de aansluitleiding moet tegen spatwater beveiligd zijn.
- Bij het verleggen van de **aansluitkabel** erop letten dat deze niet stoort, gekneust, geknikt en de steekverbinding niet nat wordt.
- Wikkel bij gebruik van een kabeltrommel de kabel geheel af.
- Gebruik de kabel niet voor doeleinden warvoor hij niet geschikt is. **Bescherm** de kabel tegen **hitte, olie of scherpe randen**. De steker niet met de kabel uit het stopcontact trekken.
- Beschermt u zich tegen **elektrische slag**. Vermijd lichamelijk contact met geaarde delen (bv pijpen, radiatoren, haarden, koelkasten enz.).
- Controleer de **verleng kabel** regelmatig op beschadigingen en vervang hem als hij beschadigd is.
- Gebruik buiten alleen hiervoor toegestane en dienovereenkomstig gekenmerkte verlengkabels.
- Gebruik **geen defecte kabels**.
- Maak **geen geknutselde** elektrische aansluitingen.
- Veiligheidsvoorzieningen **nooit overbruggen** of buitenwerking stellen.

⚠ Elektrische aansluitingen of reparaties mogen alleen door een erkend bedrijf of een erkende reparatiewerkplaats uitgevoerd worden. De plaatselijke voorschriften moeten opgevolgd worden.

⚠ **Reparaties** aan andere delen van de **machine** mogen alleen door de **fabrikant** of een door hem erkende werkplaats uitgevoerd worden.

⚠ Alleen de originele toebehoren en onderdelen gebruiken. Bij het gebruik van niet originele onderdelen kunnen risico's voor de gebruiker ontstaan. De fabrikant kan niet aansprakelijk gesteld worden voor ongevallen hierdoor ontstaan.

Voorbereiding voor ingebruikname

ⓘ Om de machine correct te laten functioneren moet u de volgende aanwijzingen opvolgen.

U moet het volgende doen:

- draaibord monteren
- toestel zeker opstellen

Montage van het draaibord

1. A Zet het draaibord (1) op de oplegtafel (2)
2. B Schroef de bevestigingsmoer (7) op de vastzetschroef.

Montage van het kettingslijpapparaat op een werkbank

C Het toestel moet voor een veilige handhaving vast aan één hoek van een werkbank of van een tafel worden aangebracht. Maak indien mogelijk hiervoor gebruik van alle drie bevestigingspunten. Let hierbij echter erop dat de uitsparing voor de zaagketting alsook de toegang tot de vastzetmoert vrijblijft.

Tip: Aanvullend adviseren wij een rubber onderlaag ter reductie van lawaai en trillingen (niet bij de levering ingesloten).

De ter montage benodigde kleine delen behoren niet tot de levering. Maak hiervoor gebruik van:

Positie	Beschrijving
1.	Zeskantschroef M 8
2.	Schijf Ø 8mm
3.	Zeskantmoer M 8, zelfborgend

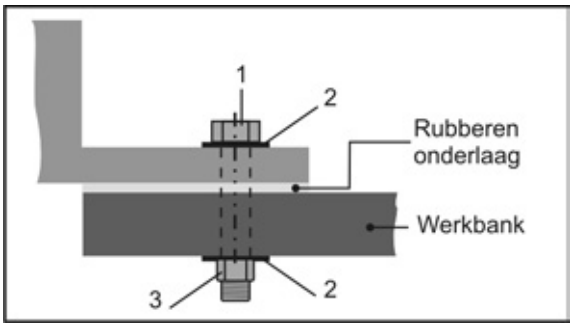

- Plaatst het toestel op een plaats die aan volgende vereisten beantwoordt:
  - Slipvrij
  - Trillingsvrij
  - Vlak
  - schoon en droog
  - Vrij van struikel gevaar
  - Met goede lichtomstandigheden

Ingebruikname

Netaansluiting

Vergelijk de op het typeplaatje vermelde spanning, bv 230 V met de netspanning en sluit het kettingslijpapparaat aan het desbetreffende en volgens de voorschriften geaarde stopcontact aan.

ⓘ Wisselstroommotor:
Schuko contactdoos gebruiken met een netspanning van 230V, een aardlekschakelaar (30 mA) en 10 A traag afgezekerd.

- Gebruik aansluit- resp. verlengkabels met een aderdoorsnede van ten minste 1,5 mm²

Inschakelen

Gebruik geen toestel, waarbij zich de schakelaar niet laat in- en uitschakelen. Beschadigde schakelaar moeten onmiddellijk door de klantenservice worden gerepareerd of worden vervangen.

Druk op “I” van de in-/uitschakelaar.

Uitschakelen

Voor het uitschakelen van het apparaat druk op “0” van de in-/uitschakelaar.

Werkvoorschriften

⚠ Contoleer het volgende voordat u gaat werken:

- Werkplek opgeruimd?
- Is het kettingslijpapparaat vast op een werkbank gemonteerd?
- U mag de machine niet gebruiken voordat u deze gebruiksaanwijzing heeft gelezen, alle voorschriften heeft opgevolgd en de machine als voorgeschreven heeft gemonteerd.

Werken met het kettingslijpapparaat

⚠ D De slijpschijf moet van de veiligheidsafdekking (20) zo ver als mogelijk zijn verdekt.
Hiervoor de beide schroevenafdekkingen (14) losmaken en de veiligheidsafdekking desbetreffend instellen.

⚠ Houdt de handen steeds in veilige afstand tot de roterende slijpschijf.

- Gebruik de vanaf fabriek ingebouwde slijpschijf alleen voor het slijpen van hobbyzaagkettingen (6,35 mm (1/4“), 9,52 mm (3/8“) hobby- en 8,255 mm (0,325“) zaagkettingen). (Optioneel is er een slijpschijf 100 x 4,5 x 10 mm, artikel-nr. 363718 voor profizaagkettingen).
- Controleer de slijpschijf voor ieder gebruik of ze onregelmatigheden, deformaties of scheuren vertoont.
- Maak niet gebruik van beschadigde slijpschijven of zulke die hun vorm hebben veranderd.
- Werk pas, wanneer de slijpschijf het maximaal toerental heeft bereikt.
- Er mogen alleen zaagkettingen worden bewerkt die veilig kunnen worden opgelegd en gevoerd.

⚠ Let in ieder geval op alle veiligheidsinstructies (zie “Veilig werken”).

Werken met het kettingslijpapparaat

Slijpen van zaagkettingen

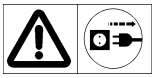

Vóór iedere instelling aan het toestel:
- **toestel uitschakelen**
- **stilstand van de slijpschijf afwachten**
- **netstekker uit het stopcontact nemen**

Slijpen van alle snijleden

Om een lemmet van de snijleden te slijpen, ga op de volgende manier te werk:

1. Stel de slijphoek in: door losmaken van de vastzetmoer (7) draait u het draaibord op ca. 30° en trekt u de vastzetmoer weer aan.
   ⓘ De lemmets van de snijleden worden normaliter in een hoek tussen 30 en 35 graad geslepen.
2. E Maak de bevestigingsschroef (3b) los en leg de zaagketting in het geleidingsrail (6) tussen de geleidingsplaten (5).
3. F Klap de kettingaanslag (4) omlaag en trek de zaagketting zo ver naar achteren tot het te slijpen snijlid aan de aanslag aansluit.
4. G Voor een exacter uitrichten trek de slijpkop (13) tegen het snijlid. Stel de afstand door de bevestigingsschroef (3a) zo in dat de slijpschijf het snijlid raakt. Reguleer aanvullend met de instelschroef (8) de slijpdiepte).
5. H Trek de bevestigingsschroef (3b) aan zaagketting is gefixeerd.
6. Slijp voorzichtig het lemmet van het snijlid.
   ⚠ Om beschadigingen aan de zaagketting te voorkomen, slijp zo kort als mogelijk en alleen zo veel materiaal als nodig af.

7. Slijp iedere tweede lemmet door de stappen 5. en 6. te herhalen.

   ⓘ Kenmerk het eerste snijlid, bv door een streep met krijt. Zo voorkomt u dat u snijleden dubbel slijpt.

8. I Draai het draaibord op de 30° van de andere kant en slijp de overige lemmets zoals boven is beschreven.

Instellen van de afstand van de dieptebeperker

Zijn alle lemmets van de snijleden gescherpt, is uw zaagketting weliswaar scherp, maar snijdt eventueel niet.
Vandaar moet ook steeds een afstand van de dipetebeperker voorhanden zijn (= afstand tussen dieptebeperker en snijkant).
In de regel bedraagt deze afstand 0,5 – 0,8 mm.

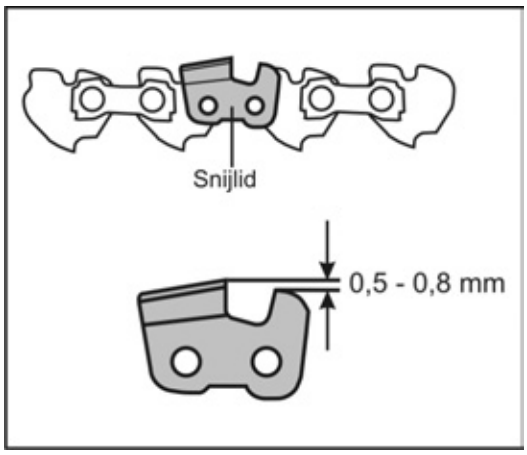

⚠ Een te grote dieptebeperkerafstand verhoogt het gevaar van terugslag bij het zagen.
Hiervoor moet u volgens de gegevens van uw zaagketting de afstand controleren en eventueel met een vijl afveilen.

⚠ Let erop dat u de voorkant van de dieptebeperker afrondt. De oorspronkelijke vorm van het snijlid moet bewaard blijven.

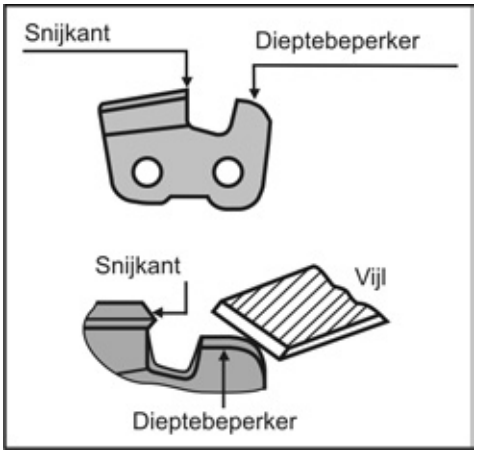

Onderhoud en verzorging

Voor aanvang van iedere onderhouds- en reinigingsbeurt
- **toestel uitschakelen**
- **stilstand van de slijpschijf afwachten**
- **de netstekker uit de contactdoos halen.**

Slijpschijf vervangen

- Maak niet gebruik van beschadigde slijpschijven of zulke die hun vorm hebben veranderd.
- Gebruik geen slijpschijven die niet aan de vermelde gegevens in deze gebruiksaanwijzing beantwoorden.

Slijpschijf wisselen

1. J Maak de schroevenafdekkingen (14) los en verwijder de afdekking (20).
2. K, L Maak de moeren (21) aan weerszijde van de afdekking (10) los. Neem de afdekking af.
3. Om de slijpschijf te arreteren, steek een schroevendraaier of doorn (Ø 4 mm) in het hiervoor gedachte gat.
4. Maak de moer (15) los.

   ⓘ Rechtse schroefdraad

5. M, N Neem de moer, de voorste flens (16) en de slijpshijf (9) en de achterste flens (16) eraf.
6. ⓘ Reinig de flens.
7. De montage geschiedt in omgekeerde volgorde

De in het kader van onderhoud of reiniging verwijderde veiligheidsvoorzieningen moeten absoluut weer correct aangebracht en gecontroleerd worden.
Gebruik alleen originele onderdelen. Andere onderdelen kunnen onverwachte schade en verwondingen tot gevolg hebben.

ⓘ Houdt rekening met het volgende om de werking van het kettingslijpapparaat te bewaren:

- Alle bewegende delen **regelmatig** reinigen en oliën (behalve aandrijvingssysteem).
- Verwijder stof of verontreinigingen met een doek of kwast
- Reinig de ventilatiegleuven na ieder gebruik.
- De machine alleen droog reinigen.
- Gebruik voor kunststofdelen geen oplosmiddelen (benzine, alcohol, enz.), omdat deze de kunststofdelen kunnen beschadigen.

ⓘ **Nooit vet gebruiken!**

☞ Maak gebruik van milieuvriendelijke olie.

Opslag

Neem de steker uit het stopcontact.

- Bewaar ongebruikte toestellen op een droge, afgesloten plaats buiten de reikwijdte van kinderen op.
- Let **voor een langer opslag** op het volgende, om de levensduur van de machine te verlengen en een eenvoudig en soepel bedienen te waarborgen:
  - De machine grondig reinigen.

Handhaving, transport en opslag van slijpschijven

Slijpschijven zijn breekbaar en slag- en stootgevoelig.
Houdt vandaar rekening met de volgende belangrijke punten:

- Laat de schijf niet vallen en voorkom een plotselinge inwerking van stoten
- Gebruik geen gevallen of beschadigde schijven.
- Voorkom trillingen of vibraties gedurende het gebruik.
- Voorkom beschadigingen aan de opnameboring.
- Voorkom belastingen van de slijpoppervlakte.
- Sla de slijpschijven vlak of verticaal, droog, vorstvrij en bij constante gemiddelde temperatuur op.
- Bewaar de slijpschijven in hun originele verpakking of in speciale bakken en rekken op.

Technische gegevens

Type / Model	HKSA 220-2
Bouwjaar	zie laatste pagina
Vermogen P_1	220 W
Stationair toerental	7500 min^{-1}
Snijsnelheid v	~ 40 m/s
Spanning / Frequentie	230 V~ / 50 Hz
Hand-Arm-trillingen a_{vhw}	3,52 m/s^2; K = 1,5 m/s^2
Slijpschijf	
Ø x dikte x Ø boring	Ø 100 x 3,2 x Ø 10 mm (Ø 100 x 4,5 x Ø 10 mm)
Gewicht	ca. 1,7 kg
Veiligheidsklasse	II

O, P Toestelbeschrijvin / Reserveonderdelen

Positie	Benaming	Reserveonder-deel – nr.
1.	Draaibord compl.	363731
2.	Oplegtafel	363732
3a/3b.	Bevestigingsbout (met veer)	363704
4.	Kettingaanslag	363705
5.	Geleidingsplaat	363706
6.	Geleidingsrail	
7.	Vastzetmoer	363707
8.	Instelschroef (voor slijpdiepte)	363708
9.	Slijpschijf (100 x 3,2 x 10 mm)	363709
10.	Afdekking	363733
11.	Handgreep	363711
12.	AAN-UIT-schakelaar	363712
13.	Motor	363713
14.	Schroevenafdekking	363729
15.	Moer M8, zelfborgend	391037
16.	Flens	363715
17.	Veiligheidssticker	363716
18.	1 paar koolborstels (zonder afb.)	363717
19.	Slijpschijf (100 x 4,5 x 10 mm)	363718
20	Veiligheidsafdekking	363720
21.	Moer	

Garantie

Houdt u alstublieft rekening met de ingesloten garantie-verklaring.

Storingen

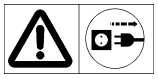

Voor het verhelpen van iedere storing
- **toestel uitschakelen**
- **stilstand van de slijpschijf afwachten**
- **netstekker uit het stopcontact nemen**

☞ Na het verhelpen van iedere storing moeten alle veiligheidsvoorzieningen weer in werking gesteld en getest worden.

Storing	Mogelijke oorzaak	Oplossing
Kettingslijpapparaat draait niet.	➲ Geen stroom ➲ Verlengkabel defect. ➲ Netstekker, motor of schakelaar defect.	➲ Stroomverzorging, stopcontact, zekering controleren ➲ Verlengkabel controleren, defecte kabel direct vervangen ➲ Motor of schakelaar door een servicewerkplaats laten repareren of met originele onderdelen laten vervangen.
Kettingslijpapparaat slijpt met onderbrekingen	➲ Verlengkabel defect. ➲ Interne storing ➲ In-/uitschakelaar defect	➲ Verlengkabel controleren, defecte kabel direct vervangen ➲ Richt u zich alsublieft aan de klantenservice ➲ Richt u zich alsublieft aan de klantenservice
Slijpschijf wordt heet	➲ Slijpschijf is stomp of defect	➲ Slijpschijf vervangen
Motor bromt, slijpschijf blijft staan	➲ Slijpschijf blokkeert	➲ Voorwerp verwijderen
Ongewone trillingen	➲ Slijpschijf is defect	➲ Slijpschijf vervangen

Zanim nie przeczytają Państwo niniejszej Instrukcji obsługi, nie przyjmą do wiadomości i przestrzegania zawartych w niej wskazówek oraz nie zmontują urządzenia w opisany poniżej sposób, nie wolno uruchomić urządzenia.

Niniejszą instrukcję należy przechować dla późniejszego wykorzystania.

Zawartość

Deklaracja zgodności	49
Zakres dostawy	49
Symbole w instrukcji obsługi / na urządzeniu	49
Parametry głośności	50
Wibracje	50
Użytkowanie zgodne z przeznaczeniem	50
Pozostałe ryzyko	50
Bezpieczna praca	51
Przygotowanie do rozruchu	52
Rozruch	53
Wskazówki robocze	53
Praca ostrzarką do łańcuchów	53
Konserwacja i pielęgnacja	54
Składowanie	55
Przenoszenie, transportowanie i przechowywanie tarcz ściernych	55
Gwarancja	55
Opis urządzenia / Części zamienne	55
Dane techniczne	55
Możliwe zakłócenia	56

Deklaracja zgodności WE

Nr. (S-No.): 12880 → HKSA 220-2
13771 → HKSA 220-2 (Szwajcaria)

z dyrektywą**: 2006/42/WE**

Niniejszym my, firma
ATIKA GmbH
Josef-Drexler-Str. 8 – 89331 Burgau – Germany

oświadczamy, przyjmując na siebie wyłączną odpowiedzialność, że następujący produkt,
Sägekettenschärfer (Ostrzarka do łańcuchów) HKSA 220-2

Numer seryjny: 006000 – 025000

jest zgodny z postanowieniami dyrektyw Wspólnoty Europejskiej oraz następujących, innych dyrektyw: **2004/108/WE i 2011/65/EU.**

Zastosowane zostały następujące normy zharmonizowane:
EN 61029-1:2009+A11:2010; EN 61029-2-10:2010;
EN 55014-1:2006+A1:2009; EN 55014-2:1997+A1:2001+A2:2008;
EN 61000-3-3:2008; EN -3-2:2006+A1:2009+A2:2009

Przechowywanie dokumentacji technicznej:
ATIKA GmbH – Biuro Techniczne
Josef-Drexler-Str. 8 – 89331 Burgau – Germany

i. A.

Burgau, 05.12.2014 i. A. G. Koppenstein,
Zarządzanie projektami

Zakres dostawy

- Ostrzarka do łańcuchów HKSA 220-2
- Talerz obrotowy kompl.
- Zderzak łańcucha
- 1 para szczotek węglowych
- Śruba mocująca
- Instrukcja obsługi

☞ Po rozpakowaniu zawartości kartonów sprawdź

- ➤ ich kompletność
- ➤ ewentualne uszkodzenia transportowe

Swoje zastrzeżenia zgłoś natychmiast sprzedawcy, dostawcy lub producentowi. Późniejsze reklamacje nie będą uznawane.

Symbole w Instrukcji obsługi

Ostrzeżenie!
Istniejące zagrożenie lub niebezpieczna sytuacja. Nieprzestrzeganie tej wskazówki może spowodować zranienia osób lub szkody rzeczowe.

Ważne wskazówki dotyczące prawidłowej obsługi. Nieprzestrzeganie tych wskazówek może spowodować zakłócenia w pracy urządzenia.

Wskazówki eksploatacyjne. Wskazówki te pomagają w optymalnym wykorzystaniu wszystkich funkcji urządzenia.

Montaż, obsługa i konserwacja. Tu znajdziesz ważne wskazówki dotyczące poprawnej eksploatacji.

Symbole na urządzeniu

Przed uruchomieniem urządzenia należy dokładnie przeczytać instrukcję obsługi i stosować się do zamieszczonych w niej wskazówek.

Przed rozpoczęciem wykonywania napraw, czynności obsługowo-koserwacyjnych oraz czyszczenia urządzenia należy wyłączyć silnik i wyjąć wtyczkę z gniazda zasilania sieciowego.

Uwaga na ręce! Nie wkładać dłoni w kierunku wirującej tarczy!

Należy nosić rękawice ochronne.

Nosić ochronę dróg oddechowych.

Nosić okulary i nauszniki ochronne

Urządzenia elektryczne nie nadają się do wyrzucania z odpadami domowymi. Urządzenia, osprzęt i opakowania należy poddawać ekologicznemu recyklingowi. Zgodnie z dyrektywą europejską 2012/19/EU w sprawie urządzeń elektrycznych i niesprawne urządzenia należy gromadzić oddzielnie i poddawać utylizacji zgodnie z zasadami ochrony środowiska.

Parametry głośności

DIN EN ISO 3744; 11/95, DIN EN 11201

Zastosowanie maszyny jako ostrzarki do łańcuchów z seryjną tarczą ścierną.

Poziom mocy akustycznej	poziom ciśnienia akustycznego
L_{WA} = 91 dB(A)	L_{PA} = 78 dB(A)
K_{WA} = 3 dB(A)	K_{PA} = 3 dB(A)

⚠ Urządzenie musi emitować pewien hałas i nie można tego uniknąć. Głośne prace należy przekładać na wyznaczone pory, w których są one dozwolone. Należy przestrzegać pór odpoczynku i ograniczać czas trwania tych prac do niezbędnego minimum. Dla ochrony samego siebie oraz osób przebywających w pobliżu należy używać nauszników ochronnych.

Wibracje

Poziom wibracji = 3,52 m/s²

Niepewność pomiaru: K=1,5

Podany poziom wibracji został zmierzony według znormalizowanej metody i może być wykorzystywany do porównywania dwóch narzędzi elektrycznych.
Podany poziom wibracji może być również wykorzystywany do wstępnego szacowania narażenia na wibracje.

⚠ Rzeczywista wartość wibracji emitowanych podczas używania urządzenia może różnić się od podanej w instrukcji obsługi lub przez producenta.
Przyczyną mogą być następujące czynniki, które należy sprawdzać przed i w czasie każdego używania urządzenia:

- Czy maszyna jest prawidłowo używana?
- Czy sposób cięcia lub obróbki materiału jest prawidłowy?,
- Czy stan urządzenia w momencie użycia jest prawidłowy?
- Czy narzędzie skrawające jest ostre i czy używane jest prawidłowe narzędzie?
- Czy uchwyty lub opcjonalne uchwyty wibracyjne są dobrze zamontowane do korpusu maszyny?

W razie pojawienia się nieprzyjemnego uczucia w rękach lub zabarwienia skóry podczas używania urządzenia należy natychmiast przerwać pracę. Robić odpowiednie przerwy w pracy. W razie braku odpowiednich przerw może wystąpić syndrom drżenia dłoni i rąk.
Należy dokonać oceny stopnia narażenia w zależności od pracy lub sposobu używania maszyny i na tej podstawie zaplanować odpowiednie przerwy. W ten sposób można znacznie ograniczyć stopień narażenia przez cały czas pracy. Należy ograniczać zagrożenie wywołane przez wibracje. Maszynę należy pielęgnować zgodnie z zaleceniami podanymi w instrukcji obsługi. Jeśli maszyna jest używana często, należy skontaktować się ze sprzedawcą i ewentualnie zaopatrzyć się w akcesoria (uchwyty) antywibracyjne. Nie należy używać maszyny w temperaturze t=10°C lub niższej. Należy opracować plan pracy w celu ograniczenia narażenia na wibracje.

Użytkowanie zgodne z przeznaczeniem

- Ostrzarka do łańcuchów jest przewidziana tylko do użycia w zakresie domowym. W wykonaniu standardowym z zamontowaną tarczą ścierną (**100 x 3,2 x 10 mm, 63 m/s**) ostrzarka do łańcuchów jest przewidziana tylko do ostrzenia **łańcuchów pilarek hobbistycznych** (łańcuchy pilarek hobbistycznych 6,35 mm (1/4"), 9,52 mm (3/8") i łańcuchy pilarek 8,255 mm (0,325")).
  Opcjonalnie dostępna jest tarcza ścierna (100 x 4,5 x 10 mm) do łańcuchów pilarek profesjonalnych.
- Urządzenia nie wolno wykorzystywać do ostrzenia innych przedmiotów. Istnieje niebezpieczeństwo obrażeń!
- Stosować tylko tarcze ścierne odpowiednie dla maszyny.
- Wolno obrabiać tylko łańcuchy pilarek, które dają się bezpiecznie nałożyć i prowadzić.
- Do pojęcia eksploatacji zgodnej z przeznaczeniem zalicza się także dotrzymywanie podanych przez producenta warunków eksploatacji, konserwacji i napraw, jak również stosowanie się do umieszczonych w instrukcji obsługi wskazówek bezpieczeństwa.
- Do pojęcia eksploatacji zgodnej z przeznaczeniem zalicza się także dotrzymywanie podanych przez producenta warunków eksploatacji, konserwacji i napraw, jak również stosowanie się do umieszczonych w instrukcji obsługi wskazówek bezpieczeństwa.
- Każdy inny przypadek użytkowania maszyny, niż podany w instrukcji obsługi, uważa się za niezgodny z przeznaczeniem. Za szkody powstałe w wyniku niezgodnego z przeznaczeniem użytkowania producent nie odpowiada: związane z tym ryzyko ponosi wyłącznie użytkownik.
- Samowolne zmiany w ostrzarce do łańcuchów wykluczają odpowiedzialność producenta za powstałe wskutek tego szkody wszelkiego rodzaju.
- Ostrzarkę do łańcuchów mogą **zbroić, używać i konserwować** tylko osoby, które są z tym zapoznane i poinformowane o niebezpieczeństwach. Prace naprawcze mogą być przeprowadzane tylko przez nas lub wskazane przez nas punkty serwisowe.
- Maszyny nie wolno eksploatować w pomieszczeniach, w których panuje zagrożenie wybuchowe, oraz w miejscach, w których jest ona narażona na opady deszczu.

Pozostałe ryzyko

Także w przypadku eksploatacji maszyny zgodnej z przeznaczeniem i przestrzegania relewantnych przepisów bezpieczeństwa praca z pilarką może być związana z pewnym resztkowym ryzykiem spowodowanym względami konstrukcyjnymi.

Ryzyko to można zminimalizować przestrzegając wskazówek bezpieczeństwa oraz zasad dotyczących eksploatacji zgodnej z przeznaczeniem.

Praca wykonywana w przemyślany sposób i z zachowaniem należytej ostrożności zmniejsza ryzyko odniesienia obrażeń przez inne osoby oraz ryzyko spowodowania szkód.

- Niebezpieczeństwo skaleczenia palców lub rąk wskutek sięgania do wirującej tarczy ściernej.

- Niebezpieczeństwo skaleczenia palców lub rąk wskutek dotykania tarczy ściernej w nieosłoniętych miejscach.
- Niebezpieczeństwo obrażeń wskutek wyrzucania iskier.
- Wdychanie pyłu ściernego.
- Zagrożenie porażenia prądem w przypadku niefachowego wykonania przyłącza elektrycznego.
- Dotknięcie części znajdujących się pod napięciem w przypadku otwarcia podzespołów elektrycznych.
- Uszkodzenie słuchu w przypadku dłuższej pracy bez stosowania ochrony słuchu.

Ponadto, pomimo podjęcia wszystkich działań zabezpieczających, mogą istnieć inne, nieprzewidywalne ryzyka.

Bezpieczna praca

⚠ Podczas pracy z użyciem narzędzi elektrycznych należy zachować poniższe podstawowe zasady bezpieczeństwa w celu ochrony przed porażeniem prądem, skaleczeniem i pożarem.
Przed użyciem tego narzędzia elektrycznego należy zapoznać się z tymi zaleceniami. Instrukcje bezpieczeństwa należy schować w bezpiecznym miejscu.

- Przy pomocy niniejszej instrukcji należy zapoznać się z urządzeniem przed rozpoczęciem użytkowania.
- Należy używać odpowiedniego narzędzia elektrycznego.
  - Nie używać maszyn o małej mocy do ciężkich prac.
  - Nie należy stosować urządzenia do celów, do których nie jest ono przeznaczone (zob. Użycie zgodne z przeznaczeniem).
  - Nie należy stosować urządzenia do celów, do których nie jest ono przeznaczone.
    Nie używać na przykład ręcznej piły tarczowej do cięcia gałęzi drzew lub drewnianych klocków.
- Zamontować maszynę na nieślizgającym się i równym podłożu.
- Unikaj nienaturalnej pozycji ciała. Stój pewnie na posadzce i w każdej chwili utrzymuj równowagę.
- Pracuj rozważnie. Poświęcaj odpowiednią uwagę wykonywanym czynnościom. Zachować rozsądek podczas pracy. Nie używać urządzenia w stanie zmęczenia, pod wpływem narkotyków, alkoholu lub leków. Moment nieuwagi podczas używania urządzenia może doprowadzić do poważnych obrażeń.
- Zakładaj odpowiednią odzież roboczą:
  - nie zakładaj szerokiej, nieprzylegającej do ciała odzieży oraz biżuterii, mogą ją uchwycić i wciągnąć ruchome części maszyny.
  - rękawice robocze, obuwia o nieprzyczepnych zelówkach
  - długie włosy chroń siatką do włosów
- Stosuj środki ochrony osobistej:
  - **okulary ochronne**
  - środki ochrony słuchu (poziom ciśnienia akustycznego na stanowisku pracy może przekroczyć 85 dB (A))
  - **Maska przeciwpyłowa**
- W miejscu pracy utrzymuj ład i porządek! Bałagan może być przyczyną powstania wypadków.
- Uwzględnij wpływ środowiska:
  - Nie używać maszyny w wilgotnym lub mokrym otoczeniu.
  - Nie narażać ostrzarki do łańcuchów na działanie **deszczu**.
  - Należy pracować wyłącznie w warunkach dobrej widoczności. Zapewnij dobre oświetlenie.
  - Nie używać narzędzi elektrycznych tam, gdzie występuje zagrożenie pożarem lub wybuchem.
- Nigdy nie zostawiać maszyny w stanie gotowym do pracy **bez nadzoru**.
- Osoby poniżej 18 roku nie mogą obsługiwać urządzenia.
- Osoby niepowołane utrzymuj w odpowiednim oddaleniu.
  Nie pozwól, aby niepowołane osoby, w szczególności dzieci, dotykały narzędzie i kable.
  Utrzymuj je w odpowiedniej odległości od obszaru roboczego.
- Maszyny nie przeciążaj! Praca w podanym zakresie mocy jest korzystniejsza i pewniejsza.
- W razie uszkodzenia prowadnicy należy ją wymienić.
- Pracuj z urządzeniem tylko wtedy, gdy wszystkie mechanizmy ochronne są poprawnie założone. Nie wprowadzaj w obrębie maszyny żadnych zmian, które mogłyby wpłynąć niekorzystnie na bezpieczeństwo pracy.
- ⚠ Przed każdym użyciem ostrzarki należy sprawdzić, czy tarcza ścierna jest dobrze zamocowana i naprężona.
  Następnie włączyć urządzenie bez obciążenia na 30 sekund trzymając je w bezpiecznej odległości. W razie silnych drgań należy natychmiast wyłączyć urządzenie i wymienić tarczę.
- Obrabiany element należy zabezpieczyć.
  - Do przytrzymania elementu użyć odpowiednich mocowników lub imadła. Wtedy będzie pewniej trzymany, niż ręką.
- Nie stosować tarcz ściernych, które nie odpowiadają parametrom podanym w niniejszej instrukcji obsługi.
  ⚠ Stosowanie innych narzędzi i wyposażenia może zwiększyć zagrożenie wypadkowe.
- Nie wolno używać tarcz o niższej maksymalnej prędkości obrotowej (nadrukowanej na tarczy) od prędkości silnika (patrz dane techniczne).
- Natychmiast wymieniać zużyte i wadliwe tarcze ścierne (pęknięcia, niewyważenie, odpryśnięcia itp.)
- Do ostrzenia nie używać tarczy, która spadłą na ziemię. Nawet, jeśli wydaje się nieuszkodzona, może mieć obniżoną wytrzymałość.
- Zwracać uwagę na prawidłowe zamocowanie tarczy ściernej.
- W następujących przypadkach maszynę należy wyłączyć, a wtyczkę kabla zasilającego wyciągnąć z gniazdka:
  - podczas przeprowadzania napraw
  - podczas konserwacji i czyszczenia
  - podczas usuwania awarii (należy do tego również uwolnienie zablokowanej tarczy ściernej)
  - Składowanie
  - Opuszczania ostrzarki do łańcuchów (także przy krótkotrwałych przerwach)
- Nie wyjmować ani nie wkładać narzędzia, gdy tarcza ścierna się obraca.

- **Uwaga! Tarcza ścierna obraca się jeszcze po wyłączeniu!** Nie hamować tarczy ściernej ręką lub poprzez boczny nacisk.
- Starannie **doglądać** ostrzarki do łańcuchów:
  - Zawsze należy utrzymywać narzędzia w ostrym i czystym stanie - dzięki temu one pracują lepiej i bezpieczniej.
  - Należy regularnie sprawdzać kabel zasilający narzędzia elektrycznego, a w razie uszkodzenia urządzenie oddać do specjalisty cieszącego się dobra renomą w celu wymiany kabla.
  - Utrzymywać urządzenie wolne od oleju i smaru.
  - Przestrzegaj **przepisów o konserwacji** oraz wskazówek dotyczących wymiany narzędzi.
- Skontroluj, czy maszyna nie jest uszkodzona:
  - Przed dalszym użytkowaniem urządzenia należy starannie sprawdzić, czy **zabezpieczenia** zostały w prawidłowy sposób zamontowane i czy spełniają swoją funkcję.
  - Sprawdź, czy **części ruchome** należycie funkcjonują, czy nie są blokowane oraz, czy jakieś części nie uległy uszkodzeniu. Wszystkie części muszą być właściwie zamontowane i spełniać wszystkie warunki zapewniające prawidłową eksploatację ostrzarki do łańcuchów.
  - Naprawę lub wymianę uszkodzonych mechanizmów zabezpieczających oraz części należy zlecić w koncesjonowanym specjalistycznym warsztacie, o ile w instrukcji obsługi brak innych ustaleń.
  - Uszkodzone lub nieczytelne etykiety bezpieczeństwa należy wymienić na nowe.
- Naprawą narzędzi elektrycznych może zajmować się tylko elektryk posiadający odpowiednie kwalifikacje.
  - Urządzenie spełnia wymagania odpowiednich przepisów bezpieczeństwa. Naprawy mogą być wykonywane wyłącznie przez elektryków. Mogą być używane tylko oryginalne części zamienne - w przeciwnym razie użytkownik jest narażony na niebezpieczeństwo wypadku.
- Nie dopuścić do niekontrolowanego uruchomienia urządzenia.
  - Należy się upewnić, czy wyłącznik podczas włączania wtyczki do gniazdka jest wyłączony.
- Nie pozostawiaj zatkniętych kluczy maszynowych!
  Przed każdym włączeniem maszyny upewnij się, czy wyjęto wszystkie klucze i przyrządy do ustawiania.
- Nieużywane urządzenie należy bezpiecznie składować.
  - Nieużywane urządzenia elektryczne należy przechowywać w suchym, wyżej położonym i zamkniętym miejscu, które jest niedostępne dla dzieci.

Bezpieczeństwo elektryczne

- Przyłącze elektryczne należy wykonać według IEC 60 245 (H 07 RN-F) kablem o minimalnym przekroju żył
  - 1,5 mm² dla długości kabla do 25 m
- Długie i cienkie przewody zasilające powodują spadek napięcia. Silnik nie osiąga wtedy swej maksymalnej mocy i następuje pogorszenie pracy urządzenia.
- Wtyczki i gniazda wtykowe przy kablach przyłączeniowych muszą być wykonane z gumy, miękkiego PCW lub innego materiału termoplastycznego tej samej mechanicznej trwałości lub powinny być powleczone tym materiałem.
- Gniazdo wtykowe dla kabla przyłączeniowego musi być chronione przed wodą rozpryskową.
- Przy układaniu przewodu zasilającego zwracać uwagę na to, aby nie stanowił on przeszkody, nie został zgnieciony, załamany i aby złącze wtykowe nie zostało zmoczone.
- Podczas używania bębna do nawijania kabla kabel należy w pełni rozwinąć.
- Nie wykorzystuj kabla do celów, do których nie jest przystosowany. Chroń kabel przed wysoką temperaturą, kontaktem z olejami oraz uszkodzeniami mechanicznymi na ostrych krawędziach. Nie wyciągaj wtyczki z gniazdka pociągając za kabel.
- Strzeż się przed porażeniem elektrycznym. Należy unikać kontaktu z uziemionymi elementami (np. rury, elementy grzewcze, piece, lodówki itd.).
- Kontroluj regularnie kable przedłużające, jeżeli są uszkodzone – wymień je.
- Podczas pracy na otwartej przestrzeni należy stosować tylko dopuszczone i odpowiednio oznakowane przedłużacze.
- **Nie stosuj uszkodzonych elementów przyłączowych.**
- Nie stosuj żadnych prowizorycznych przyłączy elektrycznych.
- Nigdy nie mostkuj i nie wyłączaj mechanizmów ochronnych.

⚠ Wykonanie przyłącza elektrycznego oraz napraw części elektrycznych maszyny należy powierzać koncesjonowanemu personelowi elektrotechnicznemu lub zlecać w naszych punktach serwisowych. Przestrzegać lokalnych przepisów dotyczących działań ochronnych.

⚠ Naprawy innych części maszyny należy powierzać producentowi lub w którymś z jego punktów serwisowych.

⚠ Stosować wyłącznie oryginalne części zamienne. Stosowanie innych części zamiennych i innego wyposażenia może sprzyjać zwiększeniu zagrożenia wypadkowego. Producent maszyny nie odpowiada za wynikające stąd szkody.

Przygotowanie do rozruchu

ⓘ Aby zapewnić poprawną pracę maszyny, stosuj się do wskazówek zamieszczonych w niniejszej instrukcji obsługi.

Należy jeszcze wykonać następujące czynności:

- Zamontować talerz obrotowy
- Bezpiecznie ustawić urządzenie

Montaż talerza obrotowego

1. A Położyć talerz obrotowy (1) na stole podporowym (2).
2. B Nakręcić nakrętkę mocującą (7) na śrubę ustalającą.

Montaż ostrzarki do łańcuchów na ławie warsztatowej

C Aby umożliwić bezpieczny montaż, umieścić urządzenie w rogu ławy warsztatowej lub stołu. Jeśli to możliwe, wykorzystać w tym celu wszystkie trzy punkty mocowania. Zwrócić przy tym uwagę, żeby pozostawić wolne wycięcie na łańcuch piły oraz dostęp do nakrętki mocującej.

Wskazówka: Dodatkowo zalecamy podkładkę gumową dla ograniczenia hałasu i wibracji (nieobjęta zakresem dostawy).

Potrzebne do montażu drobne części nie są objęte zakresem dostawy. Należy w tym celu stosować:

Pozycja	Opis
1.	Śruba z łbem sześciokątnym M 8
2.	Podkładka Ø 8mm
3.	Nakrętka sześciokątna M8, samozabezpieczająca

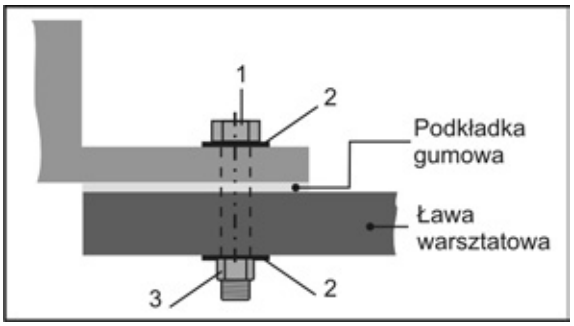

- Ustawić urządzenie w miejscu, które spełnia następujące warunki:
  - posadzka jest odporna na poślizg
  - posadzka nie przenosi drgań
  - posadzka jest równa
  - czyste i suche
  - nie ma przeszkód umożliwiających potknięcie
  - zapewnione jest odpowiednie oświetlenie

Rozruch

Przyłącze sieciowe

Porównać napięcie podane na tabliczce identyfikacyjnej urządzenia, np. 230 V, z napięciem sieciowym i podłączyć ostrzarkę do łańcuchów do odpowiedniego i przepisowo uziemionego gniazda wtykowego.

Silnik prądu przemiennego: Zastosuj gniazdo wtykowe ze stykiem ochronnym, napięcie sieciowe 230 V z wyłącznikiem ochronnym różnicowym (30 mA) i bezpiecznikiem 10 A biernym.

- Używane przewody zasilające i przedłużacze muszą mieć żyły o przekroju min. 1,5 mm²

Włączenie

Nie używać urządzenia, którego wyłącznik nie da się włączyć lub wyłączyć. Wyłączniki muszą być niezwłocznie naprawiane lub wymieniane przez serwis.

Nacisnąć na „I“ włącznika/wyłącznika.

Wyłączenie

W celu wyłączenia urządzenia nacisnąć na „0“ włącznika/wyłącznika.

Wskazówki robocze

Przed przystąpieniem do pracy przestrzegaj następujących zasad i sprawdź, czy:

- na stanowisku pracy panuje ład?
- ostrzarka do łańcuchów jest mocno zamontowana na ławie warsztatowej?
- Urządzenia nie wolno uruchamiać, dopóki nie zapoznano się z niniejszą instrukcją obsługi, nie przestrzega się wszystkich podanych wskazówek, a pilarka nie została zmontowana w opisany tu sposób!

Praca ostrzarką do łańcuchów

D Tarcza szlifierska powinna być jak najlepiej osłonięta przez osłonę ochronną (20).
W tym celu poluzować dwie nasadki śrub (14) i odpowiednio ustawić osłonę.

Zawsze trzymać ręce w bezpiecznej odległości od wirującej tarczy ściernej.

- Stosować zamontowaną fabrycznie tarczę ścierną tylko do ostrzenia łańcuchów pilarek hobbistycznych (łańcuchy pilarek hobbistycznych 6,35 mm (1/4"), 9,52 mm (3/8") i łańcuchy pilarek 8,255 mm (0,325")). (Opcjonalnie dostępna jest tarcza ścierna 100 x 4,5 x 10 mm, nr art. 363718 do łańcuchów pilarek profesjonalnych).
- Przed każdym użyciem należy sprawdzić tarczę pod kątem nieregularności, odkształceń i pęknięć.
- Nie używać uszkodzonych tarcz ściernych lub takich, które zmieniły kształt.
- Pracować dopiero po osiągnięciu przez tarczę ścierną maksymalnej prędkości obrotowej.
- Wolno obrabiać tylko łańcuchy pilarek, które dają się bezpiecznie nałożyć i prowadzić.

Należy zawsze przestrzegać podanych zasad bezpieczeństwa (patrz „Bezpieczna praca“).

Praca ostrzarką do łańcuchów

Ostrzenie łańcuchów pilarek

Przed każdym ustawieniem urządzenia:
- **Wyłączyć urządzenie**
- **Odczekać, aż zatrzyma się tarcza ścierna**
- **Wyjąć wtyczkę sieciową**

Szlifowanie wszystkich ogniw tnących

Aby szlifować krawędź tnącą ogniw tnących, należy postępować w następujący sposób:

1. Ustawienie kąta szlifowania: Poprzez zluzowanie nakrętki ustalającej (7) obrócić talerz obrotowy na ok. 30° i ponownie dokręcić nakrętkę ustalającą.

ⓘ Krawędzie tnące ogniw tnących normalnie szlifuje się pod kątem 30 - 35°.

2. E Zluzować śrubę mocującą (3b) i włożyć łańcuch pilarki do szyny prowadzącej (6) między płytkami prowadzącymi (5).
3. F Przestawić w dół zderzak łańcucha (4) i przeciągnąć łańcuch w takim stopniu do tyłu, aby szlifowane ogniwo tnące przylegało do zderzaka.
4. G W celu dokładnego ustawienia przyciągnąć głowicę szlifującą (13) do ogniwa tnącego. Tak ustawić odstęp śrubą mocującą (3a), aby tarcza ścierna dotykała ogniwa tnącego. Dodatkowo wyregulować śrubą ustawczą (8) głębokość szlifowania.
5. H Dokręcić śrubę mocującą (3b) → łańcuch jest ustalony.
6. Ostrożnie szlifować krawędź tnącą ogniwa tnącego.

⚠ Aby zapobiec uszkodzeniom łańcucha, szlifować możliwie najkrócej, usuwając tylko tyle materiału, ile potrzeba.

7. Szlifować co drugą krawędź tnącą, wykonując kroki 5 i 6.

ⓘ Zaznaczyć pierwsze ogniwo tnące, np. kredą. Uniknie się w ten sposób podwójnego ostrzenia ogniw tnących.

8. I Obrócić talerz obrotowy na 30° drugiej strony i szlifować pozostałe krawędzie w sposób opisany powyżej.

Ustawianie odstępu ogranicznika głębokości

Kiedy zaostrzone są wszystkie krawędzie tnące ogniw tnących, łańcuch pilarki jest z pewnością ostry, ale być może nie będzie ciąć.
Dlatego zawsze musi być zapewniony odstęp ogranicznika głębokości (= odstęp między ogranicznikiem głębokości a krawędzią tnącą). Z reguły wynosi on 0,5 – 0,8 mm.

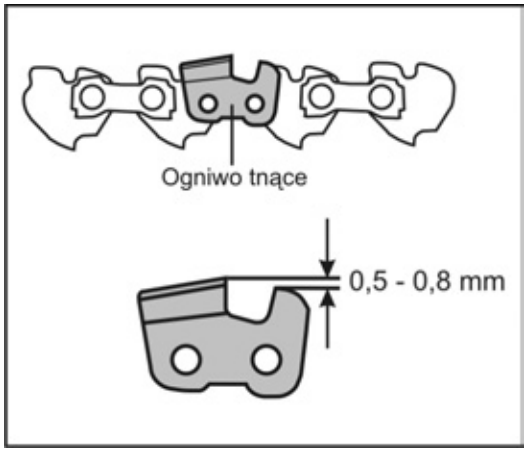

⚠ Za duży odstęp ogranicznika głębokości zwiększa niebezpieczeństwo odrzutu podczas piłowania.
W tym celu należy sprawdzić odstęp według danych łańcucha pilarki i w razie potrzeby spiłować pilnikiem.

⚠ Zwrócić uwagę, by została zaokrąglona krawędź przednia ogranicznika głębokości. Musi zostać zachowany pierwotny kształt ogniwa tnącego.

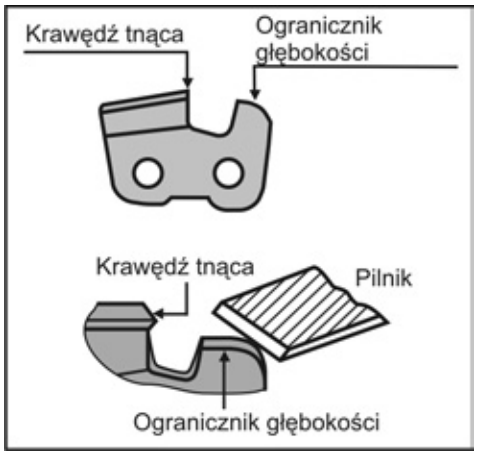

Konserwacja i pielęgnacja

Przed każdą czynnością związaną z konserwacją / czyszczeniem urządzenia
- **wyłączyć urządzenie**
- **odczekać, aż zatrzyma się tarcza ścierna**
- **wyjąć wtyczkę sieciową**

Wymiana tarczy ściernej

- Nie używać uszkodzonych tarcz ściernych lub takich, które zmieniły kształt.
- Nie stosować tarcz ściernych, które nie odpowiadają parametrom podanym w niniejszej instrukcji obsługi.

Wymiana tarczy ściernej

1. J Poluzować nasadki śrub (14) i zdjąć osłonę (2).
2. K, L Poluzować nakrętki (21) z obu stron osłony (10). Zdjąć osłonę.
3. W celu zablokowania tarczy ściernej włożyć wkrętak lub trzpień (Ø 4mm) w przewidziany do tego otwór.
4. Zluzować nakrętkę (15).

   ⓘ Gwint prawy
5. M, N Zdjąć nakrętkę, przedni kołnierz (16) i tarczę ścierną (9) i tylny kołnierz (16).
6. ⓘ Oczyścić kołnierze.
7. Montaż przeprowadza się w odwrotnej kolejności.

Urządzenia zabezpieczające, które zostały usunięte w celu umożliwienia przeprowadzenia prac konserwacyjnych i czyszczenia muszą zostać prawidłowo założone na swoje miejsce i sprawdzone.
Używać wyłącznie części oryginalnych. Inne części mogą być przyczyną nieprzewidywalnych szkód i obrażeń.

ⓘ Aby zachować sprawność ostrzarki do łańcuchów, należy przestrzegać następujących zasad:

- **Regularnie** czyść wszystkie ruchome części (oprócz układu napędowego).
- Usuwać pył i zanieczyszczenia za pomocą ścierki i pędzla.
- Czyścić szczeliny wentylacyjne po każdym użyciu.
- Czyścić maszynę tylko na sucho.
- Nie czyścić plastikowych elementów rozpuszczalnikami (benzyna, alkohol itd.), ponieważ mogłyby one ulec uszkodzeniu.

Nigdy nie stosuj smarów!

☞ Należy używać wyłącznie oleju przyjaznego środowisku.

Składowanie

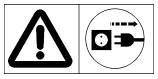

Wyjąć wtyczkę sieciową

- Nieużywane urządzenie przechowuj w suchym, zamkniętym i niedostępnym dla dzieci pomieszczeniu.
- **Przed dłuższym składowaniem** zwrócić uwagę na to, aby przedłużyć żywotność maszyny i zapewnić łatwą obsługę:
  - dokładnie wyczyść pilarkę.

Przenoszenie, transportowanie i przechowywanie tarcz ściernych

Tarcze są produktami łatwo tłukącymi się i wrażliwymi na uderzenia.
Dlatego należy stosować się do następujących, ważnych punktów:

- Nie upuszczać tarcz na ziemię i nie narażać ich na nagłe uderzenia.
- Nie używać tarcz, które spadły na ziemię lub uległy uszkodzeniu.
- Unikać wibracji i wstrząsów podczas używania tarcz.
- Chronić przed uszkodzeniem otwór do mocowania tarczy.
- Nie obciążać powierzchni tarczy.
- Tarcze należy przechowywać w pozycji leżącej lub stojącej, w miejscu suchym, chronionym przed mrozem i w stałej średniej temperaturze.
- Tarcze należy trzymać w oryginalnym opakowaniu lub specjalnych pojemnikach na regałach.

Gwarancja

Proszę przestrzegać załączonego oświadczenia gwarancyjnego.

O, P Opis urządzenia / Części zamienne

Pozycja	Nazwa	Objednací číslo
1.	Talerz obrotowy kompl.	363702
2.	Stół podporowy	363730
3a/3b.	Śruba mocująca (ze sprężyną)	363704
4.	Zderzak łańcucha	363705
5.	Płytka prowadząca	363706
6.	Szyna prowadząca	
7.	Nakrętka ustalająca	363707
8.	Śruba ustawcza (głębok. szlifowania)	363708
9.	Tarcza ścierna (100 x 3,2 x 10 mm)	363709
10.	Osłona	363710
11.	Uchwyt	363711
12.	Włącznik/wyłącznik	363712
13.	Silnik	363713
14.	Nasadka śruby	363729
15.	Nakrętka M8, samozabezpieczająca	391037
16.	Kołnierz	363715
17.	Naklejka bezpieczeństwa	363716
18.	1 para szczotek węglowych (bez ilustr.)	363717
19.	Tarcza ścierna (100 x 4,5 x 10 mm)	363718
20.	Osłonę ochronną	363720
21.	Nakrętka	

Dane techniczne

Type / Model	HKSA 220-2
Rok produkcji	zie laatste pagina
Napięcie zasilania P_1	220 W
Prędkość obr. na biegu jałowym	7500 min^{-1}
Prędkość cięcia v	~ 40 m/s
Napięcie / Częstotliwość zasilania	230 V~ / 50 Hz
wibracje przekazywane na rękę i ramię avhw	3,52 m/s^2; K = 1,5 m/s^2
Tarcza ścierna Ø x grubość x Ø otworu	Ø 100 x 3,2 x Ø 10 mm (Ø 100 x 4,5 x Ø 10 mm)
Przyłącze odciągu	ca. 2 kg
Klasa bezpieczeństwa	II

Możliwe zakłócenia

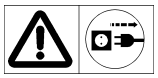

Przed każdą naprawą
- **wyłączyć urządzenie**
- **odczekać, aż zatrzyma się tarcza ścierna**
- **wyjąć wtyczkę sieciową**

☞ Po każdej naprawie uruchomić i sprawdzić wszystkie urządzenia zabezpieczające.

Zakłócenie	Możliwa przyczyna	Usunięcie
Ostrzarka do łańcuchów nie pracuje	➲ brak prądu (brak zasilania prądem elektrycznym)	➲ Sprawdzić zasilanie, gniazdko, bezpiecznik
	➲ uszkodzony kabel przedłużacza	➲ Sprawdzić kabel przedłużający, uszkodzony kabel bezzwłocznie wymienić.
	➲ Uszkodzenie wtyczki, silnika lub wyłącznika.	➲ sprawdzenie i naprawę zlecić koncesjonowanemu, fachowemu personelowi elektrotechnicznemu, uszkodzone części wymienić stosując oryginale części zamienne
Ostrzarka do łańcuchów szlifuje z przerwami	➲ uszkodzony kabel przedłużacza	➲ Sprawdzić kabel przedłużający, uszkodzony kabel bezzwłocznie wymienić.
	➲ wewnętrzny błąd	➲ Zwrócić się do serwisu
	➲ włącznik/ wyłącznik jest uszkodzony	➲ Zwrócić się do serwisu
Tarcza ścierna nagrzewa się	➲ Tarcza ścierna jest tępa lub uszkodzona	➲ Wymienić tarczę ścierną
Silnik warczy, tarcza ścierna pozostaje nieruchoma	➲ Tarcza ścierna zablokowana	➲ usunąć przedmiot
Nietypowe wibracje	➲ Tarcza ścierna jest uszkodzona	➲ Wymienić tarczę ścierną

Stroj nesmíte obsluhovat bez dokonalého prostudování tohoto návodu,respektování všech daných pokynů a jeho řádného smontování.

Návod uschovejte pro případné další použití.

Obsah

Prohlášení o shodě	57
Hodnoty hluku	57
Vibrace	57
Obsah dodávky	57
Symboly v návodu / na přístroji	57
Okruh působnosti stroje	58
Zbytková rizika	58
Bezpečná práce	58
Příprava k provozu	60
Uvedení do provozu	60
Pracovní pokyny	60
Práce s bruskoui	61
Údržba a péče o stroj	62
Uskladnìní	62
Popis přístroje/náhradní díly	62
Záruka	62
Technická data	63
Možné poruchy	63

Prohlášení o shodě

Č. (S-No.): 12880 → HKSA 220-2
13771 → HKSA 220-2 (Švýcarsko)

podle směrnice ES č: **2006/42 ES**

Zde a tímto prohlašujeme

ATIKA GmbH
Josef-Drexler-Str. 8 – 89331 Burgau – Germany

na vlastní zodpovědnost, že výrobek
Sägekettenschärfer (Bruska řezacích řetězů) HKSA 220-2
Seriové číslo: 006000 - 025000

odpovídá ustanovením ES-směrnicím, rovněž ustanovením následných směrnic:
2004/108/ES, 2011/65/EU.

Následující normy byly použity:
EN 61029-1:2009+A11:2010; EN 61029-2-10:2010;
EN 55014-1:2006+A1:2009;
EN 55014-2:1997+A1:2001+A2:2008;
EN 61000-3-3:2008; EN 61000-3-2:2006+A1:2009+A2:2009

Uchování technických podkladů:
ATIKA GmbH – Technické oddělení –
Josef-Drexler-Str. 8 – 89331 Burgau – Germany

i. A.

Burgau, 05.12.2014 i. A. G. Koppenstein, Řízení konstrukce

Obsah dodávky

- Bruska řezacích řetězů HKSA 220-2
- Kompletní otočný talíř
- Doraz řetězu
- Sada uhlíkových kartáčků
- Připevňovací matice
- Návod k použití

☞ Po rozbalení zkontrolujte obsah z hledisek

- ► Úplnosti částí
- ► event.

Zjištěné nedostatky ihned sdělte svému prodejci. Na pozdější reklamace nebude brán zřetel.

Symboly uvedené v návodu

Upozornění!
Hrozící nebezpečí nebo nebezpečná situace. Nerespektování těchto pokynů může způsobit zranění nebo věcné škody.

Důležité informace správného zacházení se strojem. Při nedbání těchto pokynů může dojít k poruchám či poškození stroje.

Pokyny pro uživatele. Tyto informace Vám pomohou všechny funkce stroje optimálně využít.

Montáž, obsluha a údržba. Zde je přesně vysvětleno co je třeba udělat.

Symboly na přístroji

Před uvedením do provozu si přečtěte tento návod k obsluze a bezpečnostní pokyny a dodržujte je.

Před opravou, údržbou nebo čištěním vždy vypněte motor a odpojte stroj od sítě.

Pozor nebezpečí úrazu! Nepřibližujte ruce k rotujícímu kotouči!

Noste ochranné rukavice.

Použijte ochrannou prachovou roušku!

Používejte ochran-né prostředky očí a sluch.

Elektrospotřebiče nepatří do domácího odpadu. Zařízení, příslušenství a obal odevzdávejte k recyklaci šetřící životní prostředí.
Podle evropské směrnice 2012/19/EU o elektro- a elektronických starších přístrojích není nutné použité elektropřístroje odděleně shromažďovat a dodávat k ekologické recyklaci.

Hodnoty hluku

DIN EN ISO 3744; 11/95, DIN EN 11201

Použití přístroje jako brusky pilových řetězů s nasazením k tomu určeného brusného kotouče.

Hladina akustického výkonu	Hladina akustického tlaku na pracovišti
L_{WA} = 91 dB(A)	L_{pA} = 78 dB(A)
KWA = 3 dB(A)	KpA = 3 dB(A)

⚠ Jistému hlukovému zatížení při provozu tohoto přístroje nelze zabránit. Odložte proto práce spojené s hlukem na povolenou a pro tyto práce určenou dobu (čas). Dodržujte čas určený pro odpočinek (klid) a zkraťte dobu práce na nezbytnou nutnost. Pro Vaši osobní ochranu a pro ochranu osob, které se zdržují v blízkosti pracovníhio okruhu, je třeba použít sluchadla na ochranu uší (sluchu).

Vibrace

Vibrační úroveň: = 3,52 m/s²

Chyba měření: K=1,5

Udaná hodnota vibrační úrovně byla,dle normovaných zkoušek, změřena a je srovnatelná s užitím jiných elektropřístrojů. Udaná hodnota vibrační úrovně může být použita rovněž k prvnímu určení vibrační úrovně.

⚠ Skutečná hodnota vibrační úrovně se v průběhu použití přístroje může poněkud odlišovat. Příčiny event. rozdílu zde uvádíme a v průběhu práce je třeba k nim přihlédnout.

- Přístroj není správně provozován
- Způsob broušení materiálu resp.způsob užití brusky
- Stav přístroje – zda je zcela v pořádku
- Stav brusného kotouče resp.správný kotouč
- Rukojeti správně namontovány a pevně připevněny k tělesu přístroje.

V případě nepříjemných pocitů nebo změn barvy kůže na rukou ihned zastavte práci. Dělejte časté pracovní přestávky. Při nedodržení přestávek může dojít k vibračnímu syndromu ruka-paže. Je třeba odhadnout stupeň zatížení při užívání přístroje a vkládat příslušné pracovní přestávky. Tímto způsobem se stupeň zatížení, v průběhu celkového času práce, významně snižuje. Minimalizujte riziko vibrací, kterému jste vystaveni. O přístroj pečujte podle pokynů uvedených v návodu. V případě, že přístroj je často používán, spojte se se svým dodavatelem za účelem opatření antivibračního příslušenství (rukojeti). Přístroj nepoužívejte při teplotách t=10 Gr.C nebo menších. Stanovte si pracovní plán na jehož základě může být vibrační zatížení ohraničeno.

Okruh působnosti stroje

- Bruska pilových řetězů je určena prouze pro okruh prací v domácnosti či pro řemeslníky.Ve standartním provedení je tato bruska osazena brusným kotoučem pro broušení hobby řetězů.
  Bruska může být osazena brusným kotoučem (100x4,5x10 mm) pro broušení profi řetězů.
- Přístroj nesmí být použit k broušení jiných předmětů. Nebezpečí úrazu!
- Pro přístroj používejte pouze k němu určený brusný kotouč.
- Pilové řetězy smějí být broušeny pouze jestliže jsou bezpečně upevněny a bezpečně vedeny v přístroji.
- Do této kapitoly patří též dodržení výrobcem předpsaných Pokynů z hlediska údržby, péče a event.oprav či čištění stroje.
- Pro provoz je rovněž nutné znát platné předpisy pro případ úrazu, stejně jako zásady první pomoci a bezpečnostnětechnická pravidla.
- Každé jiné použití stroje nespadá do okruhu působnosti Stroje a jestliže při takovém užití vzniknou škody, veškerá rizika z nich plynoucí jdou na vrub uživatele. Stroje a jestliže při takovém užití vzniknou škody, veškerá rizika z nich plynoucí jdou na vrub uživatele.
- Svévolné změny a úpravy přístroje vylučují záruky a ručení výrobce za event.škody všeho druhu.
- Bruska pilových řetězů smí být obsluhována,užívána a udržována pouze osobami,které jsou poučeny o možných nebezpečích a rizicích.Opravné práce může provádět pouze k tomu určený zákaznický servis.
- Stroj nesmí být provozován v explozivním prostředí a ani na dešti.

Zbytková rizika

I při dodržení vekerých předpisů a bezpečnostních pokynů nelze vyloučit díky konstrukci a určení stroje jistá zbytková rizika.

Tato lze minimalizovat pouze dokonalou znalostí a hlavně dodržováním vekšrých bezpečnostních pokynů a dodržením všech bodů obsažených v kapitole "okruh působnosti stroje".

Při vlastní práci ohleduplnost a opatrnost zmenšují rizika zranění nebo jiných škod.

- Nebezpečí zranění prstů či ruky v případě dotyku běžícího kotouče.
- Nebezpečí zranění prstů či ruky dotykem kotouče v nekrytém okruhu.
- Zranění jiskrami.
- Vdechnutí brusného prachu.
- Ohrožení el.proudem při použití vadného el.přípoje.
- Dotknutím se částí stroje, které jsou pod napětím.
- Poškození sluchu při dlouhodobé práci bez ochrany uší.

Další rizika nejsou vyloučena.

Bezpečná práce

⚠ Při používání elektropřístrojů dbejte pečlivě následných pokynů,abyste se ochránili před úrazem el.proudem,zraněním nebo popálením.Přečtěte si tyto pokyny před použitím přístroje a pro případné další použití je pečlivě uschovejte.

- Před uvedení do provozu se řádně se strojem seznamte prostřednictvím návodu.
- Použijte správný a vhodný elektropřístroj.
  - Pro těžkou práci nepoužívejte přístroje s malým výkonem.
  - Nepoužívejte přístroj pro účely, pro které není určen (viz vymezení použití a práce s vysavačem listí).

- Elektropřístroj používejte pouze k účelům pro které je určen. Např.ruční kotoučovou pilu nepoužívejte ke přeříznutí stavebního stožáru nebo dřevěných polen.
- Přístroj namontujte na pevnou a nesmekavou a rovnou podložku.
- Vyhýbejte se nepřirozenému držení těla. Postarejte se o bezpečné stání a udržujte neustále rovnováhu.
- Buďte pozorní. Dávejte pozor na to, co děláte. Přistupujte k práci odpovědně. Nepoužívejte přístroj, když jste unavení nebo když jste pod vlivem drog, alkoholu nebo léků. Okamžik nepozornosti při použití přístroje může mít za následky vážná zranění
- Noste vhodný **pracovní oděv**:
  - neužívejte široké oděvy, tělesné ozdoby, které by mohly být pohyblivými částmi stroje zachyceny.
  - rukavice a neklouzavou obuv
  - máte-li delší vlasy užívejte síťku na vlasy
- **Užívejte prostředky osobní ochrany**:
  - **Ochranné brýlr**
  - **Sluchátka** (hladina akustického tlaku na pracovišti může překračovat 85 dB (A))
  - Použ ijte ochrannou **prachovou roušku**
- Dbejte na pořádek na pracovišti. Nepořádek je jednou z příčin úrazů.
- Dbejte na pracovní prostředí a jeho vliv na práci:
  - Nikdy neprovozujte přístroj ve vlhkém prostředí.
  - Chraňte před deštěm Chraňte před vlhkostí.
  - Postarejte se o dokonalé osvětlení pracoviště.
  - Elektropřístroj nepoužívejte tam,kde hrozí nebezpečí ohně či výbuchu.
- **Nenechávejte přístroj ve stavu pracovní pohotovosti nikdy bez dozoru.**
- **Osoby mladší 18 let nesmí přístroj obsluhovat.**
- Při práci nepřipusťe, aby v blízkosti byly jiné osoby-pouze obsluha stroje.
  Zamezte jiným osobám, zejména dětem, aby se dotýkali stroje nebo kabelu.
  Děti do blízkosti stroje nesmí mít přístup.
- Stroj nepřetěžujte. Pracujte v udaném rámci výkonu stroje.
- Vyměňte vodící destičky v případě jejich poškození.
- Přístroj provozujte jen s kompletním a správně namontovaným bezpečnostním zařízením, na stroji neupravujte nic, co by mohlo ohrozit bezpečnost.
- Zajistěte obrobek
  - Použijte upínacích zařízení nebo svěrák pro pevné držení obráběného předmětu.Je to jistější než budete-li obrobek přidržovat pouze rukou.
- Nepoužívejte brusné kotouče,které nemají zadané parametry na štítku přesně dle návodu k použití.
  ⚠ Použití jakýchkoliv jiných nástrojů či příslušentsví znamená Nebezpečí úrazu a poškození stroje.
- Nepoužívejte brusné kotouče jejichž udané nejvyšší otáčky (viz štítek nebo tisk na kotouči) jsou nižší než otáčky motoru (viz štítek Technická data).
- Oběhané či defektní kotouče je třeba ihned vyměnit(praskliny,vibrace,odlet střepin či úlomků).
- Nepoužívejte brusné kotouče,které Vám spadly na zem.I přes to,že se mohou zdát neporušené,mohou být vadné.
- Dbejte na pevné usazení kotouče.
- **Stroj vypněte a odpojte od proudu vždy při**:
  - opravách
  - údržbě a čištění
  - odtsranění poruch (k tomu patří rovněž uvolnění blokovaného kotouče)
  - uskladnìní
  - Opuštění brusky (i krátkodobém přerušení práce)
- Nepokoušejte se obrobek ze stroje vyjmout nebo do stroje vložit když se brusný kotouče točí.
- **POZOR!** Bruska po vypnutí ještě dobíhá. Nebrzděte ji ani rukou ani tlakem na postranní části kotouče.
- **Brusku pečlivě udržujte**:
  - Udržujte brusný kotouč v dobrém stavu a čistotě.Jen tak můžete pracovat lépe a bezpečněji.
  - Pravidelně kontrolujte přívodní kabely zda nejsou poškozené a v případě závad jej nechte u v koncesovaném servisu vyměnit.
  - Nepoužívejte nikdy olej či tuk.
  - Dbejte na dodržování předpisů pro údržbu a pokynů pro výměnu součástí.
- Kontrolujte stroj na event. poškození:
  - Před každým dalším použitím elektropřístroje je třeba zkontrolovat **ochranné prvky** a lehce opotřebené části stroje,zda nadále bezchybně fungují.
  - Zkontrolujte zda všechny pohyblivé části jsou funkční, nelepí, nedrhnou a nejsou poškozené. Všechny části musí být správně namontovány a všechny podmínky pro bezvadný provoz splněny – jen tak lze zaručit bezpečný a bezvadný provoz přístroje.
  - Poškozená ochranná zařízení a díly se musí dát opravit nebo vyměnit ve specializované dílně (nebo u výrobce), pokud není v návodu k použití uvedeno jinak.
  - Nikdy nezapínejte přístroj je-li v pracovním okruhu ještě jiná osoba.
- Nechávejte elektropřístroj opravit v koncesovaném elektro-servisu.
  - Tento elektropřístroj odpovídá daným předepsaným bezpečnostním podmínkám.Opravy smí provádět pouze speciální koncesovaná elektrofirma za použití pouze originálních náhradních dílů.Není-li tomu tak,vystavuje se uživatel event.úrazu.
- Zabraňte nechtěnému spuštění stroje.
  - Ujistěte se,že spínač, při vložení vidlice do zásuvky,je vypnutý.
- Nenechávejte montážní klíče ve stroji.
  Zkontrolujte zda všechny pohyblivé části jsou funkční, nelepí, nedrhnou a nejsou poškozené.
- Nepoužívané elektropřístroje řádně a bezpečně skladujte.
  - Nepoužívané elektropřístroje musí být skladovány na suchém,vyvýšeném (nebo uzamčeném) místě, tak aby děti k nim neměly přístup.

Elektrická bezpečnost

- Provedení přípojného kabelu je podle IEC 60 245 (H 07 RN-F) s příčným průměrem nejméně
  - 1,5 mm² při délce kabelu do 25 m
- Dlouhé a tenké přívodní kabely způsobují úbytek napětí. Motor již nedosahuje svého maximálního výkonu, funkce zařízení se snižuje.

- Zástrčky a spojovací boxy na přípojných vedeních musí být z gumy, měkkého PVC nebo jiných termoplastických materiálů se stejnými mechanickými vlastnostmi nebo musí být tímto materiálem povlakované.
- Zástrčky přípojného vedení musí být chráněné proti stříkající vodě.
- Při pokládání přívodního kabelu dbejte na to, aby nepřekážel, nemačkal se nebo se nezlomil, a aby se konektor nenamočil.
- Při používání kabelového bubnu kabel zcela odmotejte.
- Nepoužívejte kabel k jiným účelům než je stanoveno. Kabel chraňte před horkem,olejem a ostrými hranami. Netahejte za kabel při vytahování zástrčky ze zásuvky.
- Chraňte se před úrazem el.proudem.Nedotýkejte se uzemněných částí. Zabraňte dotyku částí těla s uzemněnými díly (např. trubky, tělesa topení, sporák, chladnička atd.).
- Pravidelně kontrolujte přívodní kabel a event. poškození jej vyměňte.
- Při práci ve venkovním prostředí používejte pouze prodlužovací kabely určené do venkovního prostředí a řádně takto označené.
- Nepoužívejte vadná přípojná vedení.
- Nikdy nepoužívejte provizorní el. připojení.
- Ochranné prvky nikdy nepřemosťujte nebo nevyřazujte z provozu.

⚠ Elektrická zapojení nebo opravy el. částí svěřte vždy koncesované firmě nebo našemu obchodnímu zastoupení. Před spuštěním stroje se přesvědčte, že veškeré nářadí je odstraněnp.

⚠ Opravy ostatních částí stroje svěřte buď výrobci nebo jeho obchodnímu zastoupení.

⚠ Používejte pouze originální náhradní díly, příslušentsví a doplňky. Při použití jiných než originálních součástí vzniká nebezpečí úrazu, poškození stroje a věcné škody. V těchto případech se ruší veškerá zodpovědnost výrobce.

Příprava k provozu

ⓘ Aby stroj bezvadně fungoval, sledujte následující pokyny.

Musíte ještě následující kroky provést:

- Namontovat otočný talíř.
- Přístroj bezpečně nastavit

Montáž otočného talíře

1. A Posaďte otočný talíř na podložku-stůl.
2. B Našroubujte upevňovací matice na upevňovací šrouby

Montáž brusky pilových řetězů na pracovní stůl

C Aby se bruska mohla bezoečně ovládat musí být pevně připevněna na roh pracovního stolu**.** Je-li možno použijte k tomu všechny tři upevňovací body.Dbejte,aby vybrání pro pilový řetěz a přístup k seřizovací matici zůstaly přístupné.

Tip: nejlépe pod přístroj před našroubováním na pracovní stůl vložte gumovou podložku-sníží hluk a vibrace (není v dodávce).

Součástky pro připevnění nejsou v dodávce. Užijte proto:

Označení	Popis
1.	Šestihraná matice M 8
2.	Podložka Ø 8 mm
3.	Samojistící matice M 8, samosvorná

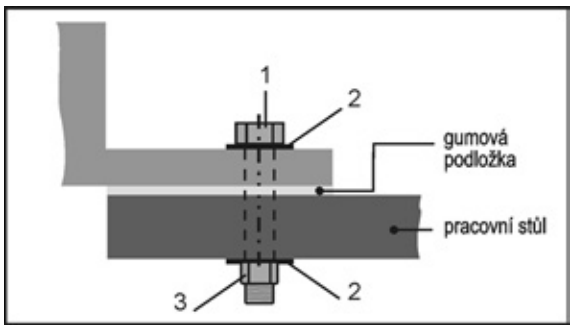

- Přístroj umístěte na místo,které splňuje následné podmínky:
  - protismykové
  - protiskluzné
  - rovné
  - čisté a suché
  - pevné
  - s dostatečným osvětlením

Uvedení do provozu

Síťové připojení

Porovnejte na štítku udané napětí s napětím v zásuvce a zapojte přístroj do odpovídající uzemněné zásuvky.

ⓘ Motor na střídavý proud:
Použijte ochrannou zásuvku, napětí 230 V s jištěním chybného proudu (30 mA) a pojistkou 10 A.

- Používejte připojovací nebo prodlužovací kabel s průřezem žíly minimálně 1,5 mm².

Zapnutí stroje

Nepoužívejte žádné přístroje, u kterých se nedá spínač zapínat a vypínat. Poškozené spínače se musejí dát k opravě nebo výměně do servisu.

Na vypínači stiskněte “I“.

Vypnutí

Pro vypnutí přístroje stiskněte „O“.

Pracovní pokyny

⚠ Před započetím práce dbejte následujících pokynů:

- Pracoviště je připraveno (vyklízeno atd.)?
- Je přístroj pevně upevněn na montážní stůl?

- Přístroj nesmíte uvádět do provozu aniž jste se seznámili s veškerým návodem a zabezpečili splnění veškerých bezpečnostních pokynů a stroj smontovali a připravili k práci dle návodu a popisu!

Práce s bruskou.

⚠ D Brusný kotouč musí být chránícím krytem (20) co nejvíce zakrytý.
K tomu uvolněte krytky šroubů(14) a správně nastavte ochranný kryt.

⚠ Ruce vždy udržujte v bezpečné vzdálenosti od rotujícího kotouče.

- Používejte pouze od výrobce vestavěný brusný kotouč pro broušení hobby řetězů 6,35 mm (1/4"), 9,52 mm (3/8") Hobby-a 8,255 mm (0,325") řetěz).
  K broušení profi řetězů je k dostání brusný kotouč č.363718. Pro broušení profi řetězů.
- Nkdy nepoužívejte poškozené kotouče nebo kotouče, ketré jsou deformované.
- Práci započněte až po dosažení max. otáček.
- Broušení provádějte pouze na řetězu, který je jistě položen v přístroji a správně veden.

⚠ Vždy dbejte bezpečnostních pokynů (viz kapitola „Bezpečná práce“).

Práce s bruskoui

Broušení pilových řetězů

⚠ **Před každou úpravou nastavení brusky:**
- **Přístroj vypnout**
- **Vyčkat zastavení ktouče**
- **Odpojit od zásuvky**

Brousit všechny řezné články

Pro nabroušení řezného článku řetězu proveďte následné kroky:

1. Nastavení úhlu broušení: Uvolněním stavěcí matice (7) otočte nastavte talíř zhruba na 30 Gr. A opět matici utáhněte.
   ⓘ Broušení řezných článků je zhruba pod úhlem od 30 do 35 Gr.
2. E Uvolněte upevňovací šrouby (3b) a vložte řetěz mezi vodící koleje (6).
3. F Sklopte doraz (4) dolů a táhněte řetěz zpět tak,aby broušený článek byl na doraz.
4. G Pro přesné seřízení stáhněte brusnou hlavici (13) proti řeznému článku.Nastavte odstup pomocí upevňovacího šroubu (3a) tak, aby brusný kotouč se článku dotýkal.Dodatečně nastavte stavěcím šroubem (8) hloubku.
5. H Utá Utáhněte upevňovací šroub (3b) -řetěz je fixován.
6. Nabrušte pozorně řezný článek.
   ⚠ Článek bruste velmí krátkou dobu,aby se materiál zbytečně neobrušoval-jde o naostření-ne o obrus.
7. Bruste každý druhý článek. PotomCelý proces opakujte na články v opačném úhlu a sledu.
   ⓘ Označte si řezné články např.křídou. Tím zabráníte možnému opakovanému broušení stejného článku.
8. I Otočte otočný talíř na druhou stranu opět na ca 30 gr. a nabrušte zbylé řezné články.

Úprava rozdílu výšky omezovače hloubky řezu

Jestliže jste nabrousili všechny řezné zuby,neznamená to,že pila bude optimálně řezat. Nabroušením zubů se změnil poměr výšky zubu a omezovače hloubky řezu.
Musí být dodržen výškový rozdíl mezi horní částí řezné hrany a omezovačem hloubky řezu. Tento rozdíl(viz obr.) by měl činit zpravidla 0,5-0,8 mm.

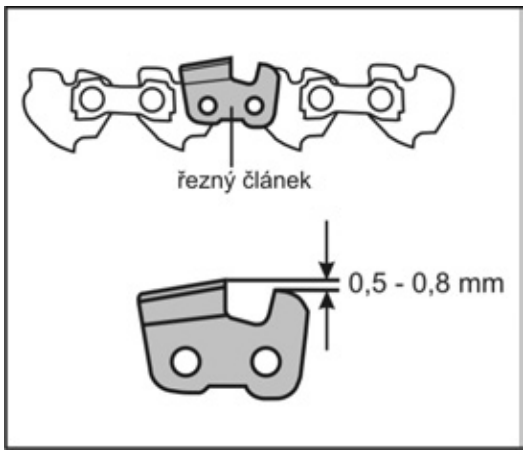

⚠ Je-li tento rozdíl větší potom se zvyšuje nebzpečí zpětného úderu pily při řezání.
Je tedy třeba tento rozdíl kontrolovat a v případě potřeby upilovat část omezovače hloubky řezu.

⚠ Dbejte na to,aby jste přední hranu omezovače hloubky pilovali dokulata. Původní forma omezovače musí bát dodržena.

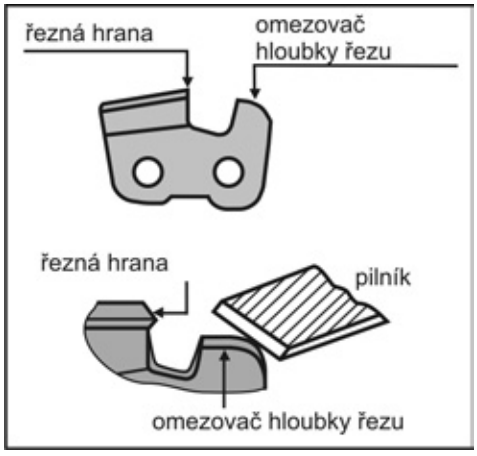

Údržba a péče o stroj

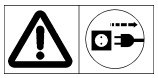

Před každou údržbou a čistěním
- Přístroj vypnout
- vytáhněte zástrčku ze zásuvky
- Odpojit od zásuvky

Výměna brusného kotouč

- Nikdy nepoužijte poškozený či deformovaný kotouč.
- Nikdy nepoužijte brusný kotouč s jinými technickými údaji než, které jsou určeny pro přístroj.

Výměna brusného kotouč

1. J Uvolněte krytky šroubů(14) a vyjměte ochranný kryt(20).
2. K, L Povolte matice(21) na obou stranách krytu kotouče(10).Vyjměte kotoučový kryt.
3. Pro aretaci brusného kotouče vsuňte šroubovák nebo trn (průměr 4 mm) do k tomu určeného otvoru.
4. Uvolněte matici (15).

   ⓘ Pravý závit
5. M, N Sejměte matici, přední přírubu (16), kotouč (9) a zadní přírubu (16).
6. ⓘ Očistěte příruby.
7. Vestavění proveďte v obráceném sledu.

Bezpečnostní zařízení, která byla odstraněna během údržby nebo čištění se musí bezpodmínečně opět připevnit a zkontrolovat.
Používejte jen originální díly. Jiné díly by mohly vést k nepředvídaným škodám a poraněním.

ⓘ Dodržujte následné pokyny-tak vaše bruska bude stále funkční:

- **Pravidelně** čistěte všechny pohyblivé díly (s výjimkou pohoného systému)
- Po každém broušení vyčistěte chladící rýhy.
- Brusku čistit pouze suchými hadříky či štětečky.
- Na součásti s umělých hmot nepoužívejte žádná ředidla (Benzin, alkohol atd.). Tyto mohou umělou hmotu poškodit.

ⓘ **Nikdy nepoužívejte tuk!**

☞ Používejte ekologický olej.

Uskladnìní

Odpojit od sítě vytažením zástrčky.

- Nepoužívanou pilu skladujte v s uchém a uzavřeném místě ne v dosahu dětí.
- Při delším skladování dbejte následucících pokynů.
  - Proveďte důkladnou očistu stroje.

Manipulace,přeprava a skladování brusných kotoučů

Brusné kotouče praskají a rovněž jsou citlivé na úder (pád) či náraz.
Proto dbejte následných pokynů:

- Nenechte kotouč spadnout a zamezte nenadálému nárazu či úderu do kotouče.
- Nikdy nepoužívejte kotouče, které spadly na podlahu, či které jsou poškozené.
- Zamezte vibracím či otřesům v průběhu použití.
- Zamezte poškození kotouče v otvoru pro nasazení.
- Vylučte zatížení povrchu kotouče.
- Brusné kotouče skladujte naplocho,nebo nastojato na suchém, teplejším místě (ne mráz) při stálé teplotě.
- Brusné kotouče uchovávejte v jejich originálním balení nebo ve speciálních držácích v regálech.

O, P Popis přístroje / náhradní díly

Označení	Označení	Objednací číslo
1.	Otočný talíř kompletní	363702
2.	Stolní podložka	363703
3a/3b.	Připevňovací šrouby(s pružinou)	363704
4.	Doraz řetězu	363705
5.	Vodící deska	363706
6.	Vodící kolej	
7.	Stavěcí matice	363707
8.	Stavěcí šroub(pro hloubku brusu)	363708
9.	Brusný kotouč(100x3,2x10 mm)	363709
10.	Krytka	363710
11.	Madlo	363711
12.	Vypínač	363712
13.	Hlavice brusky	363713
14.	Šroubová krytka	363729
15.	Matice M8,samojistící	391037
16.	Příruba	363715
17.	Samolepka bezpečnostní	363716
18.	1 pár uhlíkových kartáčků	363717
19.	Brusný kotouč(100x4,5x10mm)	363718
20	Chránícím krytem	363720
21	Matice	

Záruka

Prosíme, přečtěte si a respektujte přiložené záruční prohlášení a jeho podmínky.

Technická data

Typové označení	KSG 220 A
Model	HKSA 220-2
Rok výroby	viz poslední strana
Výkon motoru P_1	220 W
Otáčky volnoběhu	7500 min^{-1}
Rychlost řezu v	~ 40 m/s
Síťové napětí / Frekvence	230 V~ / 50 Hz
Vibrace ruky a paže vpředu avhw	3,52 m/s2
Ø Brusný kotouč x Tlouštka x Ø Vrtání	Ø100 x 3,2 x Ø 10 mm (Ø 100 x 4,5 x Ø 10 mm)
Váha včetně podstavy	ca. 2 kg
Ochranná třída	II

Možné poruchy

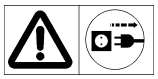

Před každým odstraňováním poruchy
- **vypněte pilu**
- **vyčkat zastavení ktouče**
- **vytáhněte zástrčku ze zásuvky**

☞ Po každém odstranění poruchy opět uveďte do provozu všechna bezpečnostní zařízení a zkontrolujte je.

Porucha	Možná příčina	Odstranìní
Bruska neběží.	➲ nemá proud ➲ Vadný přívodní kabel ➲ síťová zástrčka, motor nebo spínač vadný	➲ Zkontrolujte přívod proudu, zástrčku, pojistky. ➲ Zkontrolujte prodlužovací kabel, vadný kabel okamžitě vyměňte. ➲ Motor nebo vypínač nechat od koncesovaného servisu zkontrolovat a event.vyměnit.
Bruska pracuje přerušovaně.	➲ Vadný přívodní kabel ➲ Interní chyba ➲ Hlavní vypínač je vadný	➲ Zkontrolujte prodlužovací kabel, vadný kabel okamžitě vyměňte. ➲ Obraťte se prosím na servisní službu. ➲ Obraťte se prosím na servisní službu.
Bruska se zahřívá.	➲ Kotouč je opotřeben nebo defektní.	➲ Výměna kotouče.
Motor bručí,kotouč stojí.	➲ Blokovaný kotouč.	➲ Odstraňte předmět.
Neobvyklý vibrovat	➲ Defektní kotouč.	➲ Výměna kotouče.

Nesmiete stroj sprevádzkovať, pokiaľ si neprečítate tento návod na obsluhu, nevezmete na vedomie všetky uvádzané pokyny a pokiaľ prístroj podľa popisu nezmontujete.

Návod si uschovajte pre prípad použitia v budúcnosti.

Obsah

Prehlásenie o zhode	64
Obsah dodávky	64
Symboly návodu na použitie / pre prístroj	64
Parametre hluku	65
Vibrácie	65
Použitie podľa predpisov	65
Zvyškové riziká	65
Bezpečné pracovanie	65
Prípravy pre uvedenie do prevádzky	67
Spustenie do prevádzky	67
Upozornenia pre prácu	68
Práca s brúskou	68
Údržba a starostlivosť	69
Uskladnenie	69
Manipulácia, preprava a uskladnenie brúsných kotúčú	69
Popis prístroja / Pótalkatrészek	69
Záruka	69
Technické údaje	70
Možné poruchy	70

Prehlásenie o zhode – ES

Č. (S-No.): 12880 → HKSA 220-2
13771 → HKSA 220-2 (Švajčiarsko)

podľa smernice ES: **2006/42/ES**

Prehlašujeme
ATIKA GmbH
Josef-Drexler-Str. 8 – 89331 Burgau – Germany

na vlastnú zodpovednosť, že výrobok
Sägekettenschärfer (Brúska reziacich reťazí) HKSA 220-2
Seriové číslo: 006000 – 025000

zodpovedá daným požiadavkám ES smernic a ustanoveniam následujúcich smernic: **2004/108/ES, 2011/65/EU**.

Následujúcie normy byly použité:
EN 61029-1:2009+A11:2010; EN 61029-2-10:2010;
EN 55014-1:2006+A1:2009;
EN 55014-2:1997+A1:2001+A2:2008;
EN 61000-3-3:2008; EN -3-2:2006+A1:2009+A2:2009

Archiv technické dokumentacie:
ATIKA GmbH – Technické oddelenie – Josef-Drexler-Str. 8 – 89331 Burgau – Germany

i. A.

Burgau, 05.12.2014 i. A. G. Koppenstein,
Vedenie odd. konštrukcie

Objem dodávky

- Brúska reziacich reťazí HKSA 220-2
- 1 pár uhlíkových kefiek
- Kompletný otočný tanier
- Pripevňovacie matice
- Doraz reťazí
- Návod na obsluhu

☞ Po vybalení skontrolujte obsah kartónu na

- ► kompletnosť dodávky
- ► prípadné dopravné škody a poškodenia.

Výhrady oznámte okamžite obchodníkovi, podávateľovi príp. výrobcovi. Neskoršie reklamácie sa neuznávajú.

Symboly návodu na použitie

Upozornenie!
Hroziace nebezpečie alebo nebezpečná situácia. Nedodržanie týchto upozornení môže mať za následok zranenia, alebo môže viesť k vecným škodám.

Dôležité upozornenia k správnemu zaobchádzaniu s prístrojom. Nerešpektovanie týchto pokynov môže viesť k poruchám.

Užívateľské informácie. Tieto upozornenia Vám pomôžu využiť optimálne všetky funkcie.

Montáž, obsluha a údržba. Tuná Vám bude presne vysvetlené, čo musíte urobiť.

Symboly pre prístroj

Pred spustením do prevádzky si prečítať návod k obsluhe a bezpečnostné upozor-nenia, a dodržovať ich.

Pred opravami, údržbou a čistením vypnúť motor a vytiahnuť zástrčku.

Pozor! Nebezpečenstvo poranenia rezným nástrojom! Nepribližujte ruky k rotujúcemu kotúču!

Noste ochranné rukavice

Noste ochranu proti prachu

Noste ochranu očí a sluchu.

Elektrické prístroje nepatria do domového odpadu. Pre prístroje, príslušenstvo a balenie zaistite recykláciu, ktorá nezaťažuje životné prostredie. Podľa smernice ES 2012/19/EU o elektro- a elektronických starých prístrojách,nie je potrebné tyto prístroje jednotlivo zhromaždovať a dodať k ekologické recyklacii.

Parametre hluku

DIN EN ISO 3744; 11/95, DIN EN 11201

Použitie prístroja ako brúsky pílových reťazí s nasadením k tomu určeného brúsneho kotúča.

Hladina akustického výkonu	Hladina akustického tlaku na pracovisku
L_{WA} = 91 dB(A)	L_{PA} = 78 dB(A)
K_{WA} = 3 dB(A)	K_{PA} = 3 dB(A)

⚠ Pri prevádzke prístroja je vždy isté hlukové zaťaženie.Práce s hlukovým zaťažením preložite preto na povolený pracovný čas.Dodržiavajte čas určený pre oddych a čas prác s brúskou skrátite.Pre Vašu osobnú ochranu a pre ochranu osob v blízkosti prác,uživajte ochranu sluchu.

Vibrácie

Vibračná úroveň: 3,52 m/s²

Chyba merania: K=1,5

Vibračná úroveň bola meraná podĺa norem a je podobná ako pri prevádzke iných elektroprístrojov.

⚠ Ozajstná hodnota vibračnej úrovne pri prevádzke sa môže odlišovať. Príčiny rozdiela zde popisujem a i pri prevádzke je potrebné je rešpektovat.

- Prístroj nie je správno prevádzkován.
- Spôsob používanie brúsky.
- Stav brúsky – ak je celkom v poriadku.
- Stav brúsného kotúča – resp. príslušne správný kotúč.
- Správná montáž rukovätí a ich pripevnenie k telesu stroja.

V prípade nepriaznivých pocitov aĺebo zmen fareb na koži neprodlene prerušite práci.Je potrebné urobiť pracovné prestávky.Pri nedodrženii pracovných prestávok môže dôjsť k vibračnému syndromu ruka-rameno. Je potrebné odhadnúť stupeň zaťaženia pri práci a robiť príslušné pracovné prestávky. Takým spôsobom sa stupeň zaťaženia znižuje. Minimalizujte riziko vibrácií, ktoré pri práci existuje. O prístroj sa starostlivo starajte podľa pokynov v v návode. Ako že prístroj často používáte, postarajte sa o antivibračné príslušenstvo (rukoväti) - u Vášho dodávateľa. Je taktiež potrebné stanoviť pracovný plán, ktorý môže vibračné zaťaženie redukovať.

Použitie zodpovedajúce určeniu

- Brúska pilových reťazí je určená iba na okruh prác v domácnosti. V štandartnom prevedení je táto brúska vybavená brúsnym kotúčom na brúsenie hobby reťazí. Brúska môže byť osadená brúsnym kotúčom (100 x 4,5 x 10 mm) na brúsenie profi reťazí.
- Prístroj nesmie byť použitý na brúsenie iných predmetov. Nebezpečenstvo úrazu!
- Pre prístroj používajte iba k nemu určený brúsny kotúč.
- Pílové reťaze môžu byť brúsené iba vtedy, ak sú bezpečne upevnené a bezpečne vedené v prístroji.
- K použitiu podľa predpisov patrí aj dodržiavanie výrobcom predpísaných podmienok pre prevádzku, údržbu a rekonštrukciu a dodržiavanie bezpečnostných predpisov uvedených v návode.
- Treba dodržiavať platné príslušné predpisy pre ochranu proti úrazom, ako aj ostatné všeobecne uznávané pracovno-medicínske a bezpečnostno-technické predpisy.
- Za škody každého druhu, ktoré z toho vyplynú, výrobca neručí. Za škody každého druhu, ktoré z toho vyplynú, výrobca neručí. Riziko nesie sám užívateľ.
- Svojvoľné zmeny a úpravy prístroja vylučujú záruky a ručenie výrobcu za prípadné škody každého druhu.
- Brúska pílových reťazí môže byť obsluhovaná, používaná a udržiavaná iba osobami, ktoré sú poučené o možných nebezpečenstvách a rizikách. Opravné práce môže vykonávať iba na to určený zákaznícky servis.
- Stroj nesmie byť používaný v prostredí s nebezpečenstvom explózie a nesmie byť vystavený dažďu.

Zvyškové riziká

Aj pri používaní podľa predpisov môžu aj napriek dodržaniu príslušných bezpečnostných opatrení vznikať zvyškové riziká podľa konštrukcie určenej účelom použitia.
Zvyškové riziká sa dajú znížiť na minimum, ak sa budú celkove dodržovať „Bezpečnostné upozornenia“ a „Použitie zodpovedajúce účelu“, ako i návod k obsluhe prístroja.
Ohľaduplnosť a opatrnosť znižujú riziko úrazu osôb a poškodení.

- Nebezpečenstvo zranenia prstov alebo ruky v prípade bežiaceho kotúča.
- Nebezpečenstvo zranenia prstov alebo ruky dotykom kotúča v nekrytom okruhu.
- Zranenie iskrami.
- Vdychnutie brúsneho prachu.
- Ohrozenie elektrickým prúdom pri použití nezodpovedajúcich prípojok elektrického prúdu.
- Dotyk dielov, stojacich pod napätím, pri otvorených elektrických konštrukčných dieloch.
- Ohrozenie sluchu pri dlhšie trvajúcej práci bez ochrany sluchu.

Okrem toho môžu i pri dodržaní všetkých ochranných opatrení existovať ešte nie priamo viditeľné zvyškové riziká.

Bezpečnosť práce

⚠ Pri použitiu elektroprístrojov dbajte starostlivo pokynov v návode na použitie. Len ta sa môžete ochrániť.

- Pred použitím sa bližšie zoznámte so strojom pomocou Návodu na použitie.
- Používajte iba správny a príslušný elektroprístroj.
  - Pre ťažkú práci nepoužívajte elektroprístroje so slabým výkonom.
  - Stroj nepoužívajte na účely, pre ktoré nie je určený (pozri „Použitie podľa predpisov“).
  - Nepoužívajte prístroj na práci,pre ktorú nie je určený. Napr.neužívajte ručnú kotúčovú pílu pre rezanie stavebných stožiárov aľebo drevených polen.
- Prístroj namontujte na pevnú, nešmýkavú a rovnú podložku.

- Vyhnite sa abnormálnemu držaniu tela. Postarajte sa o **bezpečný odstup** a udržujte vždy **rovnováhu**.
- Buďte pozorní. Dbajte na to, čo robíte. K práci pristupujte s rozumom. Prístroj nepoužívajte, ak ste unavení alebo ste pod vplyvom drog, alkoholu alebo liekov. Moment nepozornosti pri používaní prístroja môže viesť k vážnym poraneniam.
- Noste vhodné pracovné oblečenie:
  - žiadne voľné oblečenie alebo ozdoby, tieto môžu byť zachytené pohyblivými časťami
  - pracovné rukavice, protišmykovú obuv
  - sieťka na vlasy pri dlhých vlasoch
- Noste osobné ochranné oblečenie:
  - **ochranné okuliare**
  - **chrániče sluchu** (hladina akustického tlaku na pracovisku môže prekročiť 85 dB (A))
  - **dýchaciu masku**
- Dodržujte vo Vašej **pracovnej oblasti poriadok**! Neporiadok môže mať za následok nehody.
- Berte do úvahy vplyvy okolia:
  - Prístroj nepoužívajte vo vlhkom alebo mokrom prostredí.
  - Chráňte pred dažďom. Chráňte pred vlhkosťou.
  - Pracujte len za dostatočných podmienok viditeľnosti, postarajte sa o dobré osvetlenie.
  - Elektroprístroj neprevádzkujte blízko ohňa aľebo tam, kde je nebezpečenstvo explózie.
- Nenechávajte prístroj v stave pracovnej pohotovosti nikdy bez dozoru.
- Osoby mladšie ako 18 rokov nesmú prístroj obsluhovať.
- **Ostatné osoby udržujte ďalej od brusky!**
  Nedovoľte ostatným osobám, zvlášť deťom dotýkať sa náradia alebo kábla.
  Udržujte ich ďalej od Vášho pracovného miesta.
- Stroj nepreťažujte! Stroj pracuje lepšie a bezpečnejšie v udanej výkonovej oblasti.
- Vymenite vodiacie platňe v prípade ich poškodenia.
- Prevádzkujte prístroj iba s kompletným a správne zabudovaných **ochranným zariadením** a nezmeňte na stroji nič, čo by mohlo obmedziť jeho bezpečnosť.
- Zaistite obrábaný materiál
  - Materiál pripevnite s pomocou špeciálného zaradenia aľebo do zveráku. Práce je istejší ak pridržovat materiál rukami.
- Nepoužívajte brúsne kotúče, ktoré nemajú udané parametre na štítku presne podľa návodu na použitie.
  ⚠ Použitie iných náradí a iného príslušenstva môže pre Vás znamenať nebezpečenstvo poranenia.
- Nepouživajte brúsné kotúče,ktoré majú menší maximálné otáčky ako sú otáčky motora (Technická údaje).
- Vybehané alebo defektné kotúče je potrebné ihneď vymeniť (praskliny, vibrácie, odlet črepín či úlomkov).
- Nepouživajte brúsné kotúče,ktoré spadnuly na zemu. Aj napriek, že kotúč sa pozdává bez poruchy, môže být chybný.
- Dbajte na pevné usadenie kotúča.
- Vypnite stroj a vytiahnite **zástrčku zo zásuvky** pri:
  - opravných prácach
  - údržbárskych a čistiacich prácach
  - odstraňovaní porúch (k tomu patrí tiež uvoľnenie blokovaného kotúča)
  - Uskladnenie
  - Opustenie brúsky (aj pri krátkodobom prerušení práce).
- Nepokúšajte sa obrábaný materiál zo stroje vyberať, v čase kedy sa kotúč krútí.
- POZOR! Brúska po vypnutí ešte dobieha. Nebrzdite ju ani rukou ani tlakom na postranné časti kotúča.
- Brúsku starostlivo udržiavajte:
  - Udržiavajte brúsný kotúč v dobrom stave a čistote. Len tak môže být práca efektivná a bezpečná.
  - Pred prevádzkou pravidelne kontrolujte predľžovacie káble na poškodenie. V prípade poškodenia, opravu smie vykonávať iba koncesovaný elektrikár. Nepoužívajte nikdy olej či tuk.
  - Dodržiavajte **predpisy na údržbu** a pokyny pre výmenu náradia.
- Skontrolujte stroj na eventuálne **poškodenia**:
  - Pred každou prevádzkou elektroprístroja je potrebné zkontrolovat ochranné prvky a ľahko opotrebené čiasti, azda dobre a bezchybne fungují.
  - Preverte, či **pohyblivé časti** bezchybne fungujú a nezasekávajú sa alebo, či nie sú poškodené. Všetky časti musia byť správne namontované a všetky podmienky na bezchybnú prevádzku splnené- iba tak možno zaručiť bezpečnú a bezchybnú prevádzku prístroja.
  - **Poškodené ochranné zariadenia** a konštrukčné diely musia byť odborne opravené alebo vymenené odbornou dielňou, ak nie je inak udané v návode k obsluhe.
  - Poškodené alebo nečitateľné bezpečnostné štítky nahraďte novými štítkami.
- Nechávejte elektropřístroj opravit v koncesovaném elektro-servisu.
  - Tento elektropřístroj odpovídá daným předepsaným bezpečnostním podmínkám. Opravy smí provádět pouze speciální koncesovaná elektrofirma za použití pouze originálních náhradních dílů. Není-li tomu tak, vystavuje se uživatel event. úrazu.
- Zabraňte nechtěnému spuštění stroje.
  - Ubezpečite sa,že spínač,pri zapojenii zástrčky do zásuvky, je vypnútý.
- Nenechajte zastrčené žiadne náraďové kľúče!
  Vždy pred zapnutím preverte, či sú kľúče a nastavovacie náradie odstránené.
- Nepoužívané elektropřístroje řádně a bezpečně skladujte.
  - Prístroje, ktoré nie sú používané uskladnite na suchom a uzamčenom miste, kam deti nemajú prístup.

Elektrická bezpečnosť

- Prevedenie **vedenia prípojky** podľa IEC 60245 (H 07 RN-F) s prierezom žíl najmenej
  - 1,5 mm² pri dĺžke káblu do 25 m
- Dlhé a tenké prípojné vedenia majú za následok úbytok napätia. Motor nedosiahne svoj maximálny výkon, znižuje sa funkčnosť prístroja.
- Zástrčky a zásuvky prípojných vedení musia byť z gumy, mäkkého PVC alebo iného termoplastického materiálu s takou istou mechanickou pevnosťou alebo musia byť týmto materiálom potiahnuté.
- Zástrčné zariadenie prípojného vedenia musí byť chránené proti postrekovej vode.
- Pri kladení prípojného vedenia dbať na to, aby neprekážalo, nebolo stlačené, nebolo zalomené a spojenie so zásuvkou nebolo vlhké.
- Pri použití káblového bubna kábel úplne odviňte.
- Kábel nepoužívajte na účely, pre ktoré nie je určený. **Chráňte** kábel pred **teplom, olejom a ostrými hranami**. Neťahajte za kábel, aby ste vytiahli zástrčku zo zásuvky.
- Chráňte sa pred úrazom elektrickým prúdom. Zabráňte kontaktu tela s uzemnenými dielmi (napr. rúry, výhrevné telesá, sporáky, chladničky atď.)
- Kontrolujte **predlžovací kábel** pravidelne a nahraďte ho za nový, ak je poškodený.
- Pri práci vonku používajte iba predlžovací káble určené pre práci vonku a tak riadne označené.
- Nepoužívajte **žiadne vadné prípojné vedenia.**
- Nepoužívajte **žiadne provizórne** prívodné vedenia.
- Ochranné zariadenia **nikdy nepremôstkovať,** alebo ich vypnúť z prevádzky.

⚠ **Elektrickú prípojku** popr. **opravy** na elektrických dieloch stroja smie prevádzať iba **koncesionovaný** elektrikár, alebo niektoré naše služby zákazníkom. Musia sa dodržovať mieste predpisy, obzvlášť predpisy týkajúce sa ochranných opatrení.

⚠ **Opravy** na iných dieloch **stroja** nechať previesť **výrobcom** popr. jeho službami zákazníkom.

⚠ Používať len originálne náhradné diely. **Použitím iných náhradných dielov** a iného príslušenstva môžu vzniknúť pre užívateľa úrazy. Za škody, ktoré z toho vyplynú, výrobca neručí.

Prípravy pre uvedenie do prevádzky

ⓘ Pre dosiahnutie bezchybného fungovania stroja, dodržujte upozornenia v tomto návode.

Musíte ešte previesť nasledujúce kroky:

- Namontovať otočný tanier.
- Prístroj bezpečne nastaviť.

Montáž otočného taniera

1. A Posaďte otočný tanier na podložku-stôl.
2. B Naskrutkujte upevňovacie matice na upevňovacie skrutky.

Motáž brúsky pílových reťazí na pracovný stôl.

C Aby sa brúska mohla bezpečne ovládať musí byť pevne pripevnená na roh pracovného stola. Ak je možné použite na to všetky tri upevňovacie body. Dbajte, aby vybranie pre pilovú reťaz a prístup k zriaďovacej matici zostali prístupné.

Tip: najlepšie pod prístroj pred naskrutkovaním na pracovný stôl vložte gumovú podložku, zníži hluk a vibrácie (nie je v dodávke).

Súčiastky na pripevnenie niesú v dodávke. Použite na to:

Označenie	Popis
1.	Šesťhranná skrutka M 8
2.	Podložka Ø 8 mm
3.	Šesťhranná matica M 8, samozaisťovacia

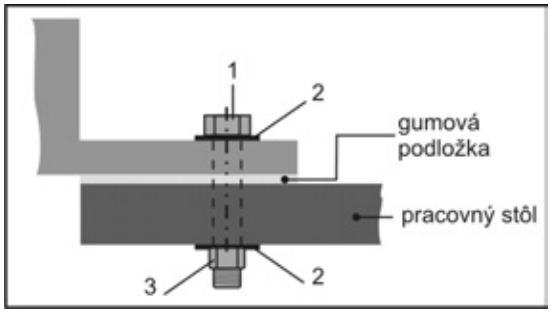

- Prístroj umiestnite na miesto, ktoré spĺňa následujúce podmienky:
  - protišmykové
  - bez chvenia
  - rovné
  - čisté a suché
  - bez nebezpečenstva potknutia
  - dostatočné svetelné pomery

Spustenie do prevádzky

Pripojenie na sieť

Porovnajte na štítku udané napätie s napätím v zásuvke a zapojte prístroj do zodpovedajúcej uzemnenej zásuvky.

ⓘ Motor na striedavý prúd:
Použiť zásuvku s ochranným kolíkom, menovité napätie 230 V s ochranným prúdovým spínačom (30 mA) a pomalou poistkou 10 A.

- Použite prípojný, prípadne predlžovací kábel s prierezom jadra minimálne 1,5 mm, do dĺžky 25 m

Zapnutie

Nepoužívajte prístroj, na ktorom sa nedá spínač ani zapnúť, ani vypnúť. Poškodené spínače musia byť okamžite servisom opravené alebo vymenené za nové.

Na vypínači stlačte „I“

Vypnutie

Na vypnutie prístroja stlačte „O“

Upozornenia pre prácu

⚠ Pred začiatkom práce dodržujte nasledovné:

- Pracovisko upratané ?
- Je prístroj pevne upevnený na montážny stôl?
- Prístroj nesmiete skôr zapnúť, kým si neprečítate tento návod na obsluhu, nedodržíte všetky menované upozornenia a prístroj nezmontujete ako je popísané!

Práca s brúskou

⚠ D Brusný kotúč musí byť chrániacim krytom (20) čo najviac zakrytý.
Uvolnite skrútkové krytky(14) a správne nastavite ochranný kryt.

⚠ Ruky vždy udržiavajte v bezpečnej vzdialenosti od rotujúceho kotúča.

- Používajte iba od výrobcu vystavený brúsny kotúč na brúsenie hobby reťazí (6,35 mm (1/4"), 9,52 mm (3/8") Hobby-a 8,255 mm (0,325") reťaz). Na brúsenie profi reťazí je k dostaniu brúsny kotúč č.363718. Na brúsenie profi reťazí.
- Po každom použitii brúsky prekontrolujte kotúč z hľadiska rozmeru,zmeny formy aľebo prasklin.
- Nikdy nepoužívajte poškodené kotúče alebo kotúče, ktoré sú zdeformované.
- Prácu začnite až po dosiahnutí max. otáčok.
- Brúsenie vykonávajte iba na reťazi, ktorá je iste položená a správne vedená.

⚠ V každom prípade dodržujte bezpečnostné (s. „Bezpečnosť práce“).

Práca s brúskou

Brúsenie pílových reťazí

⚠ **Pred každou úpravou nastavenia brúsky:**
- **Prístroj vypnúť**
- **Počkať na zastavenie kotúča**
- **Odpojiť zo zásuvky**

Brúsiť všetky rezné články

Na nabrúsenie rezného článku vykonajte následujúce kroky:

1. Nastavenie uhlu brúsenia: Uvoľnením stavacej matice (7) otočte nastavte tanier približne na 30 St. a opäť maticu zatiahnite

   ⓘ Brúsenie rezných článkov je približne pod uhlom od 30 do 35 St.
2. E Uvoľnite upevňovacie skrutky (3b) a vložte reťaz medzi vodiace koľaje (6).
3. F Sklopte doraz (4) dolu a tiahnite reťaz späť tak, aby bol brúsený článok na doraz.
4. G Pre presné zaradenie stiahnite brusnú hlavicu (13) proti reznému článku. Nastavte odstup pomocou upevňovacej skrutky (3a) tak, aby sa brúsny kotúč článku dotýkal. Dodatočne nastavte stavacou skrutkou (8) hĺbku.
5. H Zatiahnite upevňovaciu skrutku (3b) → reťaz je fixovaná.
6. Nabrúste pozorne rezný článok.

⚠ Článok brúste veľmi krátky čas, aby sa materiál zbytočnne neobrusoval- ide o naostrenie- nie o obrus.

7. Brúste každý druhý článok. Potom celý proces zopakujte na články v opačnom uhle a slede.

   ⓘ Označte si rezné články napr. kriedou. Tým zabránite možnému opakovanému brúseniu rovnakého článku.
8. I Otočte otočný tanier na druhú stranu opäť na cca 30st. a nabrúste zostatkové rezné články.

Úprava rozdielu výšky obmädzovača hĺbky rezu

Ak ste nabrúsili všetky rezné zuby,neznamená to, že píla bude optimálne rezať. Nabrúsením zubov sa zmenil pomer výšky zubov a obmädzovač hĺbky rezu
Musí byť dodržaný výškový rozdiel medzi hornou časťou reznej hrany a obmädzovačom hĺbky rezu. Tento rozdiel (viď obr.) by mal byť po správnosti 0,5 - 0,8 mm

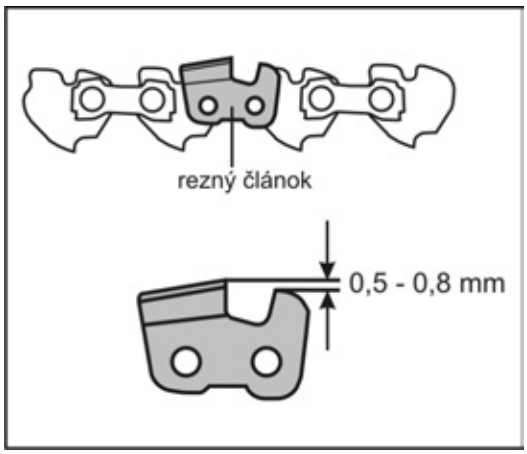

⚠ Ak je tento rozdiel vetší potom sa zvyšuje nebezpečenstvo spätného úderu píly pri rezaní.
Preto je tento rozdiel potrebné kontrolovať a v prípade potreby odpilovať časť obmädzovača hĺbky rezu.

⚠ Dbajte na to, aby ste prednú hranu obmädzovača pilovali do guľata.Pôvodná forma obmädzovača musí byť dodržaná.

Údržba a starostlivosť

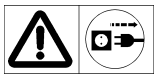

Pred každou údržbovou a čistiacou prácou
- – **Prístroj vypnúť**
- – **Počkať na zastavenie kotúča**
- – **Vytiahnuť sieťovú zástrčku.**

Výmena brúsneho kotúča

- Nikdy nepoužívajte poškodené kotúče alebo kotúče, ktoré sú zdeformované.
- Nepoužívajte brúsne kotúče, ktoré nemajú udané parametre na štítku presne podľa návodu na použitie.

Výmena brúsneho kotúča

1. J Uvolnite skrútkové krytky(14) a vyberajte ochranný kryt(20).
2. K, L Povoliťe matice(21) na obidvých stranách kotúčového krytu(10).Vyberajte kotúčový kryt.
3. Pre aretáciu brúsneho kotúča vsuňte skrutkovač (priemer 4 mm) do k tomu určenému otvoru.
4. Uvoľnite maticu (15)

   ⓘ Pravý závit
5. M, N Vytiahnite maticu, prednú prírubu (16), kotúč (9) a zadnú prírubu (16).
6. ⓘ Očistite príruby.
7. Zostavenie vykonajte v opačnom smere.

Po údržbe a čistení odstránené bezpečnostné zariadenia musia byť bezpodmienečne znovu odborne namontované späť a skontrolované.
Používať len originálne diely. Iné diely môžu viesť k nepredvídaným škodám a poraneniam.

ⓘ Dodržiavajte následujúce pokyny, tak bude vaša brúska stále funkčná:

- Čistite a olejujte pravidelne všetky pohyblivé diely (.s výnimkou pohonného systému)
- Odstráňte prach a znečistenia s handrou alebo štetcom
- Po každom brúsení vyčistite chladiace ryhy.
- Brúsku čistiť iba suchými utierkami či štetcami.
- Pre diely z plastickej hmoty nepoužívajte rozpúšťadlá (benzín, alkohol, atď.), pretože tieto môžu plastické hmoty

ⓘ **Nikdy nepoužívať tuk!**

☞ Používajte ekologický olej.

Uskladnenie

Vytiahnuť sieťovú zástrčku.

- ■ Uchovávajte nepoužívané prístroje na suchom uzamknutom mieste mimo dosahu detí.
- ■ Pred dlhším uskladnením dbajte na to, aby sa pre predĺženie životnosti radiálnej rezačky obkladov a pre ľahkú bežnú obsluhu vykonalo nasledovné:
  - – urobte dôkladné vyčistenie stroja.

Manipulácia, preprava a uskladnenie brúsných kotúčů.

Brúsné kotúče praskajú a taktiež sú citlivé na úder (pád) alebo náraz.
Preto dbajte následných pokynov:

- Nenechajte kotúč spadnút a zamezite nárayu alebo úderu do kotúča.
- Nikdy nepoužívajte kotúče, ktoré spadly na zem alebo sú poškodené.
- Zamedzite vibráciím lebo otrasom v priebehe použitia.
- Zamedzite poškodenia kotúča u otvora pre nasadenie.
- Zamedzite zataženii na povrcha kotúča.
- Brúsné kotúče uskladnite naplocho,alebo nastojato na suchom,teplom mieste (nie mráz) pri konštatnej teplote.
- Brúsné kotúče uskladnite v ich originálnom balenii alebo v regáloch na držiacích.

Popis prístroja

Pozícia	Označenie	Objednávacie č.
1.	Otočný tanier kompletný	363702
2.	Stolová podložka	363730
3a/3b.	Pripevňovacie skrutky (s pružinou)	363704
4.	Doraz reťazí	363705
5.	Vodiaca doska	363706
6.	Vodiaca koľaj	
7.	Stavacie matice	363707
8.	Stavacie skrutky (pre hĺbku brúsenia)	363708
9.	Brúsný kotúč (100 x 3,2 x 10 mm)	363709
10.	Kryt	363710
11.	Madlo	363711
12.	Vypínač	363712
13.	Motor	363713
14.	Skrútková krytka	363729
15.	Matice M8, samoistiace	391037
16.	Príruba	363715
17.	Samolepka bezpečnostná	363716
18.	1 pár uhlíkových kefiek	363717
19.	Brúsný kotúč (100 x 4,5 x 10 mm)	363718
20.	Ochranným krytom	363720
21.	Matice	

Záruka

Prosíme,prečítajtě a rešpektujte priložené záručné prehlášenie a jeho podmienky.

Technické údaje

Typ / Model	HKSA 220-2
Výrobný rok	viz posledná strana
Výkon motora P_1	220 W
Otáčky volnobeha	7500 min^{-1}
Rýchlosť rezu v	~ 40 m/s
Napätie siete / Frekvencia siete	230 V~ / 50 Hz
Prenos vibrácií do rukoväte avhw	3,52 m/s^2; K = 1,5 m/s^2
Brúsný kotúč	
Ø Brúsny kotúč x Hrúbka x Ø Vŕtania	Ø 100 x 3,2 x Ø 10 mm (Ø 100 x 4,5 x Ø 10 mm)
Hmotnosť	ca. 2 kg
Ochranná trieda	II

Možné poruchy

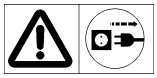

Pred každým odstránením poruchy
- **Prístroj vypnúť**
- **Počkať na zastavenie kotúča**
- **Vytiahnuť sieťovú zástrčku.**

☞ Po každom odstránení poruchy opäť uviesť všetky bezpečnostné zariadenia do prevádzky a preveriť.

porucha	možná príčina	Odstránenie
Brúska nebeží	➲ Bez prúdu ➲ Predlžovací kábel je chybný ➲ Sieťová zástrčka, motor alebo spínač sú defektné.	➲ Preverte napájanie, zásuvku a poistky ➲ Preverte predlžovací kábel, poškodený kábel ihneď vymeňte ➲ Motor alebo spínač nechať skontrolovať alebo opraviť odborníkovi na elektriku s koncesiou, príp. nechať nahradiť originálnymi náhradnými dielmi.
Brúska pracuje prerušovane	➲ Predlžovací kábel je chybný Interná chyba ➲ Spínač zapínania/vypínania je chybný	➲ Preverte predlžovací kábel, poškodený kábel ihneď vymeňte ➲ Obráťte sa prosím na zákaznícky servis. ➲ Obráťte sa prosím na zákaznícky servis.
Brúska sa zahrieva	➲ Kotúč je opotrebovaný aebo defektný	➲ Výmena kotúča.
Motor hučí, kotúč stojí	➲ Blokovaný kotúč	➲ Odstrániť predmet
Neobvyklé vibrácie	➲ Defektný kotúč	➲ Výmena kotúča.

A gépet nem szabad üzembe helyezni, amíg ezt a kezelési utasítást el nem olvasta, valamennyi leírt tudnivalót figyelembe nem vett és a készüléket a leírtak szerint nem szerelte össze.

Az utasítást a további használathoz kérjük megőrizni.

Tartalom

EK-konformitás-nyilatkozat	71
A gép és tartozékai	71
Készülék szimbólumok/Kezelési utasítás szimbólumai	71
Zajosság jellemzői	72
Rezgés	72
Rendeltetésnek megfelelő használat	72
Maradék kockázat	72
Biztonságos munkavégzés	73
Üzembe helyezési előkészületek	74
Üzembe helyezés	75
Műveleti útmutatások	75
A láncélező gép használata	75
Karbantartás és ápolás	76
Tárolás	76
Köszörűtárcsák kezelése, szállítása és tárolása	76
Műszaki adatok	77
A gép leírása / Pótalkatrészek	77
Garancia	77
Lehetséges zavarok	77

EK - megfelelőségi nyilatkozat

Sz (S-No.): 12880 → HKSA 220-2
13771 → HKSA 220-2 (Svájcban)

A irányelvnek megfelelően**: 2006/42 EK**

Az
ATIKA GmbH
89331 Burgau – Josef-Drexler-Str. 8 – Németország

a fenti Irányelv előírásainak megfelelően kizárólagos felelősséggel kijelenti, hogy a
Sägekettenschärfer (Láncélező gép) HKSA 220-2
Sorozatszám: 006000 - 025000

megfelel a fenti Irányelv, továbbá az alábbi Irányelvek követelményeinek:
2004/108/EK es 2011/65/EU.

A következő harmonizált szabványok kerültek alkalmazásra:
EN 61029-1:2009+A11:2010; EN 61029-2-10:2010;
EN 55014-1:2006+A1:2009;
EN 55014-2:1997+A1:2001+A2:2008;
EN 61000-3-3:2008; EN 61000-3-2:2006+A1:2009+A2:2009

A következő egyéb műszaki előírások és specifikációk alkalmazására került sor:
EK 9 2007-07:2006-11-16

A műszaki iratok őrzésének helye:
ATIKA GmbH – Műszaki Iroda
89331 Burgau – Josef-Drexler-Str. 8 – Németország

i. A.

Burgau, 05.12.2014 i. A. G. Koppenstein,
Tervező részleg vezetése

A gép és tartozékai

- Láncélező gép HKSA 220-2
- Forgó tányér, komplett
- Láncütköző
- 1 pár szénkefe
- Rögzítő anya
- Kezelési utasítás

☞ Kérjük, ellenőrizze kicsomagoláskor a doboz tartalmának

- ► hiánytalanságát
- ► és épségét.

A talált hiányosságot haladéktalanul közölje kereskedőjével, beszállítójával vagy a gyárral. Későbbi reklamációt nem áll módunkban elfogadni.

Kezelési utasítás szimbólumai

Figyelmeztetés!
Fenyegető veszély vagy veszélyes helyzet. Az itt leírt tudnivalók figyelmen kívül hagyása sérüléseket okozhat vagy dologi károkhoz vezethet.

Fontos tudnivalók a szakszerű kezeléshez. Az itt leírt tudnivalók figyelmen kívül hagyása zavarokhoz vezethet.

Felhasználói útmutatások. Az itt leírt tudnivalók segítenek Önnek minden funkció optimális kihasználásában.

Szerelés, kezelés és karbantartás. Pontosan megismerheti, hogy a fűrésszel melyek a tennivalói.

Készülék szimbólumok

Üzembe helyezés előtt olvassa el és vegye figyelembe a biztonsági útmutatásokat

Javítás, karbantartás és tisztítás előtt állítsa le a motort és húzza ki a csatlakozó dugót.

Figyelem! Kezét ne közelítse a forgó tárcsához!

Viseljen védőkesztyűt.

Viseljen porvédőt.

Viseljen szem- és hallásvédő eszközt..

A meghibásodott elektromos készüléket nem szabad a háztartási hulladék közé helyezni. A készüléket, tartozékait és csomagolását környezetkímélő módon helyezze a hulladék közé. Az elhasznált elektromos és elektronikai készülékekről szóló 2012/19/EU Európai Irányelv rendelkezései szerint a már nem használható elektromos készülékeket külön kell begyűjteni és a környezetnek megfelelő újrahasznosításra előkészíteni.

Zajosság jellemzői

DIN EN ISO 3744; 11/95, DIN EN 11201

A gép láncélezőként való használata normál köszörűtárcsával.

Zajteljesítmény szint	Munkahelyi zajnyomás szint
L_{WA} = 91 dB(A)	L_{pA} = 78 dB(A)
K_{WA} = 3 dB(A)	K_{pA} = 3 dB(A)

⚠ A készülék bizonyos szintű zajterhelése elkerülhetetlen. A zajos munkavégzést úgy szervezze meg, hogy az engedélyezett és erre szolgáló időszakban történjen. Munka közben tartson szünetet és a munkavégzés időtartamát a szükséges minimumra korlátozza. Saját, és a környezetében tartózkodó személyek testi épségének védelme érdekében erre alkalmas hallásvédő eszközt kell hordani.

Rezgés

Rezgési szint: = 3,52 m/s²

Mérési bizonytalanság: K=1,5

A megadott rezgéskibocsátási értéket egy szabványos vizsgálati eljárással mérték. Ez az érték két elektromos szerszám összehasonlítására szolgál.
A megadott rezgéskibocsátási érték a várható rezgéshatás becslésére is alkalmas.

⚠ A gép használata során észlelt tényleges rezgéskibocsátási érték eltérhet a kezelési utasításban foglalt, vagy a gyártó által megadott értéktől.
Ezt a következő tényezők befolyásolhatják, melyeket a gép használatbavétele előtt, ill. használata során figyelembe kell venni:

- Szakszerűen használják-e a gépet?
- Anyagvágás vagy -feldolgozás jellege megfelelő-e?
- A gép használati állapota rendben van-e?
- Megfelelő-e a vágószerszám állapota, ill. a megfelelő vágószerszámot használják-e?
- Fel vannak-e szerelve a tartó fogantyúk vagy a tartozékként beszerezhető rezgéscsökkentő fogantyúk, ezek szorosan illeszkednek-e a motorházhoz?

Amennyiben a gép használata során kényelmetlen érzése támad, vagy a kezének bőre elszíneződött, azonnal szüntesse be a munkavégzést. Rendszeres időközönként tartson pihenő szünetet. Ha nem tart elegendő szünetet, karján és kezén rezgés okozta szindróma léphet fel.
Meg kell becsülni a munkavégzés, illetve a gép használata során fellépő terhelés mértékét, és a pihenő szünetek időtartamát és gyakoriságát ennek függvényében kell meghatározni. Ilymódon a teljes munkaidőre jutó terhelés mértékét lényegesen mérsékelni lehet. Csökkentse minimális mértékre a rezgés okozta kockázatokat. A gépet a kezelési utasításban foglaltaknak megfelelően ápolja. Amennyiben a gépet az átlagosnál gyakrabban használják vagy alkalmazzák, lépjen kapcsolatba a szakkereskedővel és igény esetén szerezzen be megfelelő rezgésvédő tartozékokat (fogantyút). Ne használja a gépet 10°C-nál alacsonyabb hőmérsékleten. Készítsen munkatervet, melynek alapján korlátozni lehet a rezgés okozta terhelést.

Rendeltetésnek megfelelő használat

- A láncélező gép csak otthoni- és kisipari használatra készült. Alapkivitelben rászerelt köszörűtárcsával (**100 x 3,2 x 10 mm, 63 m/s**) a láncélezőt kizárólag **hobbi-fűrészláncok** (6,35 mm (1/4"), 9,52 mm (3/8") és 8,255 mm (0,325") fűrészláncok) élezéséhez lehet használni.
  Külön rendelésre a professzionális fűrészláncokhoz kapható megfelelő köszörűtárcsa (100 x 4,5 x 10 mm).
- A készüléket más tárgyak élezéséhez nem szabad használni. Az ilyen használat balesetveszélyes!
- Csak a géphez való köszörűtárcsát használjon.
- Csak olyan köszörűtárcsával szabad dolgozni, amelyik rögzítetten van felszerelve és jól vezethető.
- A rendeltetésnek megfelelő használathoz tartozik még a gyár által előírt módon való használat-, karbantartás- és javítás valamint az útmutatóban olvasható biztonsági tudnivalók követése.
- A használathoz érvényes balesetelhárítási előírásokat, és az általánosan elismert munkaegészségügyi és biztonságtechnikai szabályokat be kell tartani.
- Minden ezektől eltérő használat rendeltetéssel ellentétesnek minősül. Az abból eredő károkért a gyár nem vállal szavatosságot. Ilyen esetben a felelősség egyedül a felhasználót terheli.
- A láncélező gépet önkényesen megváltoztatni nem szabad, az ebből eredő károkért a gyártó nem felel.
- A láncélező készüléket csak olyan személy szerelheti, használhatja és tarthatja karban, aki a készüléket ismeri és akit tájékoztattak a használatból eredő veszélyekről. A készüléket csak gyárunk, vagy az általunk megnevezett vevőszolgálati műhely javíthatja.
- A gépet robbanásveszélyes környezetben nem szabad használni és esőnek kitenni nem szabad.

Maradék kockázat

Még a rendeltetésnek megfelelő használatnál és a felhasználási cél által meghatározott biztonsági szabályok megtartása mellett is bizonyos maradék kockázattal számolni kell.

Ezt a maradék kockázatot minimumra csökkentheti, ha a munkánál figyelembe veszi a „Biztonsági tudnivalók", a „Rendeltetésnek megfelelő használat" és általánosan a kezelési utasítás leírásait.

Mindezek figyelembe vétele és a kellő óvatosság segít a balesetek és sérülések megelőzésében.

- Ne nyúljon a készülékbe, mert ujja és keze a forgó köszörűtárcsától balesetet szenvedhet.
- Ne érintse meg a köszörűtárcsa takaratlan részét, mert ujja és keze megsérülhet.
- A repülő szikrák balesetet okozhatnak.
- Ne lélegezze be a köszörülés porát.
- A nem a rendeltetésnek megfelelő csatlakozó vezeték használata révén fennáll az áramütés veszélye.
- Áramütés egy feszültség alatt álló nyitott alkatrész megérintésekor.
- Halláskárosodás hallásvédő eszköz nélküli hosszabb munka esetében.

Továbbá minden megtett intézkedés ellenére is lehetnek nem nyilvánvaló maradék kockázatok.

Biztonságos munkavégzés

⚠ Elektromos szerszámok használata során az áramütés, sérülés és tűzveszély elkerülése érdekében be kell tartani az alábbi alapvető biztonsági előírásokat.
Az elektromos szerszám használatbavétele előtt olvassa el figyelmesen az alábbi biztonsági tudnivalókat és tartsa ezeket mindenkor elérhető helyen.

- Használat előtt ismerkedjék meg a géppel a kezelési utasítás segítségével.
- Mindig a célnak megfelelő elektromos szerszámot használja.
  - Nehéz munkákhoz ne használjon kis teljesítményű gépet.
  - A gépet ne használja a rendeltetéstől eltérő célra (lásd „Rendeltetésnek megfelelő használat").
  - Ne használja az elektromos szerszámot rendeltetésétől eltérő célokra.
    Például ne használjon kézi körfűrészt faágak vagy fatuskók vágásához.
- A gépet csúszásmentes sík felületre szerelje.
- Kerülje munka közben a rendellenes testtartást. Ügyeljen arra, hogy biztosan álljon, és mindenkor őrizze meg egyensúlyát.
- Legyen figyelmes. Figyeljen arra, amin dolgozik. Munkáját ésszerűen hajtsa végre. A gépet ne használja olyankor, amikor fáradt, vagy kábítószer, alkohol vagy gyógyszer hatása alatt áll. A gép használatánál elég egy figyelmetlen pillanat ahhoz, hogy súlyos balesetet szenvedjen.
- Viseljen munka közben megfelelő munkaruhát:
  - ne viseljen bő ruhát vagy ékszert, mert azokat a mozgó gépalkatrész beránthatja,
  - munkavédelmi kesztyűt, csúszásmentes lábbelit,
  - hosszú haj esetén hajhálót.
- Viseljen személyi védőfelszerelést:
  - **védőszemüveget,**
  - **hallásvédőt** (a munkahelyi zajnyomás a 85 dB (A) szintet meghaladhatja),
  - **porvédő maszkot**.
- Munkahelyi környezetét tartsa rendben! A rendetlenség baleset forrása lehet.
- Legyen figyelemmel a környezeti hatásokra:
  - A láncélező gépet ne használja vizes vagy nedves környezetben.
  - A láncélező készüléket **csapadékvíz** ne érje.
  - Gondoskodjék a jó megvilágításról.
  - Ne használjon elektromos szerszámot tűz- vagy robbanásveszélyes helyen.
- A gépet üzemkész állapotban ne hagyja felügyelet nélkül.
- 18 év alatti személy a láncélező gépet nem kezelheti.
- **Tartson a munkahelyétől távol másokat.**
  Ne engedje, hogy a szerszámot vagy annak kábelét más személy, főként gyermek megérintse.
  Tartsa őket távol munkahelyétől.
- Ne engedje át a gépet másoknak! Jobban és biztonságosabban dolgozik a megadott teljesítménytartományon belül.
- Ha a vezetősín megsérült, cserélje ki azt.
- A készüléket csak teljes és tökéletesen felhelyezett biztonsági berendezésekkel használja, és ne végezzen a készüléken olyan módosítást, ami a biztonságot hátrányosan befolyásolhatná.
- ⚠ A láncélező gép használatbavétele előtt mindig győződjön meg arról, hogy a köszörűtárcsa megfelelően van rögzítve, és szorosan be van fogva.
  Ezután 30 másodpercig járassa a gépet, eközben a géptől biztonságos távolságban tartózkodjon. Ha a gépen erős rezgés lép fel, azonnal kapcsolja ki azt és cserélje ki a köszörűtárcsát.
- Biztosítsa a munkadarabot.
  - A munkadarab rögzítéséhez használjon befogó szerkezetet vagy satut. Ezzel a munkadarab biztonságosabb helyzetben van, mintha csak kézzel tartaná azt.
- Ne használjon olyan köszörűtárcsát, amely nem felel meg ezen kezelési utasítás műszaki adatainak.
  ⚠ Más szerszám és más tartozék használata Ön számára balesetveszélyt okozhat.
- Ne használjon olyan köszörűtárcsát, melynél a megadott maximális fordulatszám (lásd a tárcsára nyomtatott adatokat) alacsonyabb, mint a motor fordulatszáma (lásd a „Műszaki adatok" között).
- Ha lekopott és hibás a köszörűtárcsa (repedt, kiegyensúlyozatlan, lepattogzott stb.) azt azonnal cserélje le.
- Ne használjon leesett köszörűtárcsát. Akkor is, ha sértetlennek látszik, könnyebben meghibásodhat.
- Legyen gondja a köszörűtárcsa megfelelő befogására.
- A gépet kapcsolja ki és húzza ki a csatlakozó dugót az alábbi esetekben:
  - javítási műveletek,
  - karbantartás és tisztítás,
  - zavarok elhárítása (ide tartozik a megszorult köszörűtárcsa szabaddá tétele is),
  - tárolás,
  - a láncélező gép elhagyása (még rövid idejű munkamegszakításnál is).
- A köszörűtárcsa forgása közben tilos a munkadarabot kivenni vagy behelyezni.
- **Figyelem! A köszörűtárcsa még egy darabig forgásban van!** A köszörűtárcsát kézzel, vagy oldalnyomással ne fékezze.
- Ápolja láncélező gépét a legnagyobb figyelemmel:
  - Tartsa a szerszámot éles és tiszta állapotban, hogy jobban és biztonságosabban dolgozhasson vele.
  - Rendszeresen ellenőrizze az elektromos szerszám hálózati csatlakozó kábelét, és annak sérülése esetén cseréltesse ki azt egy hozzáértő szakemberrel.
  - A gép ne legyen olajos és zsíros.
  - Kövesse a **karbantartási előírásokat** és a szerszámcsere szabályait.
- Ellenőrizze a gépet az esetleges sérülésekre:
  - A gép további használata előtt alaposan ellenőrizni kell a **biztonsági védőszerkezetek** vagy könnyebben sérült alkatrészek kifogástalan és rendeltetésszerű működését.

  - Ellenőrizze, hogy a mozgó alkatrészek működése kifogástalan-e, vagy nincs-e valamelyik alkatrész megsérülve. Minden alkatrész legyen helyesen felszerelve és minden feltételnek feleljen meg, hogy biztosítsa a fűrészlánc kifogástalan élezését.
  - Amennyiben a kezelési utasítás mást nem ír elő, a sérült védőberendezést és alkatrészt a szakszervizzel (vagy a gyártóval) kell megjavíttatni vagy kicserétetni.
  - A sérült vagy olvashatatlan biztonsági címkét ki kell cserélni.
- Az elektromos szerszámot villanyszerelő szakemberrel javíttassa.
  - Ez az elektromos szerszám megfelel a vonatkozó biztonsági előírásoknak. A szerszámot csak villanyszerelő szakember javíthatja eredeti pótalkatrészek felhasználásával. Ellenkező esetben a felhasználó balesetveszélynek lesz kitéve.
- Kerülje a szerszám véletlen beindulását.
  - Győződjön meg arról, hogy a csatlakozó dugó behelyezésekor a dugaszoló aljzatba a kapcsoló kikapcsolt helyzetben van.
- Ne hagyjon a gépben szerszámkulcsot!
  Bekapcsolás előtt mindig ellenőrizze, hogy kivette-e a gépből a kulcsot és a beállító szerszámokat.
- A használaton kívüli elektromos szerszámot biztonságosan tárolja.
  - A használaton kívüli elektromos szerszámot száraz, magas vagy zárt helyen, gyermekektől hozzá nem férhető módon kell tárolni.

Elektromos biztonság

- A csatlakozó vezeték kivitele feleljen meg az IEC 60 245 (H 07 RN-F) szabvány előírásainak és keresztmetszete legyen 25 m kábelhosszúságig legalább
  - 1,5 mm².
- A túl hosszú és vékony csatlakozó vezetékeken túlzott mértékű feszültségesés következik be. A motor már nem éri el a maximális teljesítményét és a gépnek csökken a működőképessége.
- A csatlakozó vezetékek, csatlakozó dugók és csatlakozó aljzatok gumiból, lágy PVC-ből vagy más, hőre lágyuló, ugyanolyan mechanikai szilárdságú anyagból készüljenek, vagy ilyennel legyenek bevonva.
- A csatlakozó vezeték dugós csatlakozó része fröccsenő víz ellen védett legyen.
- A csatlakozó vezeték elhelyezése során ügyeljen arra, hogy az ne akadályozza a közlekedést, ne nyomódjon össze, ne törjön meg és a csatlakozó dugó ne legyen nedves.
- Kábeldob használata során a kábelt mindig teljesen tekerje le a dobról.
- A kábelt ne használja rendeltetésétől eltérő célokra. A kábelt védje a **hőtől, olajtól és éles szélű tárgyaktól**. A csatlakozó dugót a dugaszoló aljzatból ne a kábelnél fogva húzza ki.
- Gondoskodjon megfelelő áramütés elleni védelemről. Ne érintkezzen földelt tárgyakkal (pl. csővezeték, fűtőtest, tűzhely, hűtőszekrény, stb..
- Rendszeresen ellenőrizze a hosszabbító kábeleket és cserélje ki a meghibásodott kábelt.
- A szabadban csak engedélyezett és megfelelő jelöléssel ellátott hosszabbító kábelt használjon.
- Ne használjon hibás csatlakozó vezetéket.
- Ne alkalmazzon ideiglenes elektromos csatlakozást.
- Az elektromos védelmet áthidalni vagy hatástalanítani soha nem szabad.

⚠ A gép elektromos alkatrészeinek elektromos csatlakoztatását ill. javítását hatósági engedéllyel rendelkező villanyszerelő szakember vagy vevőszolgálatunk végezheti. A helyi előírásokat különösen a védőintézkedések tekintetében figyelembe kell venni.

⚠ A gép más részein javításokat csak a gyártó, vagy a gyártó vevőszolgálata végezhet.

⚠ Csak eredeti gyári pótalkatrészt és tartozékot használjon. Más eredetű pótalkatrész és egyéb tartozék használata a felhasználó balesetéhez vezethet. Az ilyen jellegű károkért a gyár nem vállal felelősséget.

Üzembe helyezési előkészületek

ⓘ A gép kifogástalan működése érdekében kövesse ennek az útmutatónak a tájékoztatásait.

Még a következőket végezze el:

- a forgótányér felszerelése
- a gép biztonságos felállítása

Forgótányér felszerelése

1. A Helyezze rá a forgó tányért (1) a talapzatra (2).
2. B Csavarja rá a rögzítő anyát (7) a rögzítő csavarra.

A láncélező gép rászerelése egy munkaasztalra

C A gépet a biztonságos kezelés céljából a munkaasztal vagy egy másik asztal egyik sarkára kell rászerelni. Ha módja van rá, használja mind a három rögzítőpontot. Ekkor ügyeljen rá, hogy a fűrészláncnak és a rögzítő anyának kihagyott rész szabadon maradjon.

Tipp: Ezenkívül tanácsoljuk, hogy tegyen a gép alá egy gumialátétet a zaj- és rezgések csökkentése céljából (nem tartozék).

A felszereléshez még apróanyagra van szükség, amely a gépnek nem tartozéka. Használja e célból az alábbiakat:

Pozíció	Leírás
1.	Hatlapú anya M 8
2.	Alátétkarika Ø 8mm
3.	Hatlapú anya M 8, önbiztosító

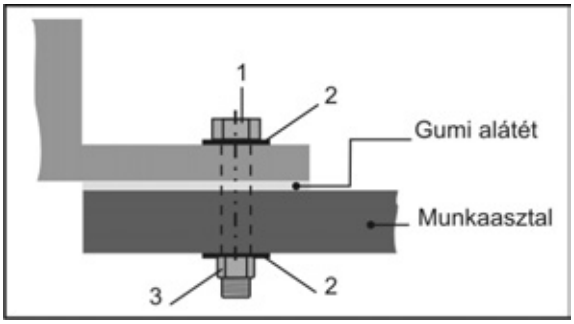

- A gépet olyan helyre tegye, ahol teljesülnek a következő feltételek:
  - nem csúszós,
  - rezgésmentes,
  - sík felületű,
  - tiszta és száraz,
  - nincs botlásveszély,
  - kellően megvilágított.

Üzembe helyezés

Hálózati csatlakozás

Vesse egybe a gép típustáblájának feszültség adatait, pl. a 230 V feszültséget a helyi hálózati feszültséggel és egyezés esetén csatlakoztassa a láncélező gépét egy megfelelően földelt dugaszoló aljzatba.

Váltóáramú motor:
Földelt csatlakozó aljzatot használjon, 230 V hálózati feszültséggel, hibaáram kapcsolóval (30 mA) és 10 A lomha biztosítékkal felszerelve.

- Legalább 1,5 mm² keresztmetszetű hálózati hosszabbító kábelt használjon a csatlakoztatáshoz.

Bekapcsolás

Ne használjon olyan készüléket, amelynek a kapcsolóját nem lehet ki/be kapcsolni. A sérült kapcsolót haladéktalanul javíttassa meg vagy cseréltesse ki arra alkalmas szakemberrel vagy a kijelölt vevőszolgálattal.

Nyomja meg a ki/be kapcsolón az „I"-t.

Kikapcsolás

Kikapcsoláshoz nyomja meg a ki/be kapcsolón a „0"-t.

Műveleti útmutatások

A munka megkezdése előtt ellenőrizze a következőket:

- Akadálymentes a munkaterület?
- A láncélező gép egy munkaasztalra szilárdan rá van szerelve?
- A gépet addig nem szabad üzembe helyezni, míg el nem olvasta a kezelési utasítást, minden útmutatást figyelembe nem vett és a gépet előírásnak megfelelően fel nem szerelte.

A láncélező gép használata

D A köszörűtárcsát a védőfedélnek (20) a lehető legnagyobb mértékben takarnia kell.
Ehhez ki kell lazítani a két (14) csavartakaró kupakot és megfelelően be kell állítani a védőburkolatot.

Kezét tartsa mindig biztonságos távolságban a forgó köszörűtárcsától.

- A gyárilag beépített köszörűtárcsát csak hobbifűrész lánc élesítésére használja (6,35 mm (1/4"), 9,52 mm (3/8") és 8,255 mm (0,325") fűrészlánc). (Külön rendelésre kapható még egy 100 x 4,5 x 10 mm-es, 363718 cikkszámú köszörűtárcsa is a professzionális fűrészláncokhoz.)
- A köszörűtárcsát minden használat előtt ellenőrizze esetleges hiányosságokra, deformációra vagy repedésre.
- Ne használjon sérült vagy deformálódott köszörűtárcsát.
- Csak akkor kezdje az élesítést, amikor a köszörűtárcsa már elérte a maximális fordulatszámot.
- Csak biztonságosan felhelyezett és vezetett fűrészláncot élezzen.

Feltétlenül vegye figyelembe a biztonsági utasításokat (lásd a „Biztonságos munkavégzés" c. részt).

A láncélező gép használata

Fűrészláncok élesítése

A gép minden beállítása előtt:
- **kapcsolja ki a gépet,**
- **várja meg, míg a csiszolótácsa megáll,**
- **húzza ki a csatlakozó dugót a dugaszoló aljzatból.**

Minden láncszem élezése

A láncszemek egyik élének köszörülését a következők szerint végezze:

1. Állítsa be a köszörülési szöget: A (7) rögzítő anya meglazítása után forgassa el a forgótányért kb 30°-kal és húzza meg a rögzítő anyát.

   A láncszemeket általában 30° és 35° közötti szögben kell köszörülni.
2. E Lazítsa meg a (3b) rögzítő csavart és helyezze be a fűrészláncot a (6) vezetősínbe az (5) vezetőlapok közé.
3. F Hajtsa le a (4) láncütközőt és húzza hátra a fűrészláncot annyira, hogy a köszörülendő láncszem az ütközőre ráfeküdjön.
4. G A pontos beállításhoz húzza a (13) köszörűfejet a láncszemhez. Állítsa be úgy a térközt a (3a) rögzítő csavarral , hogy a köszörűtárcsa a láncszemet érintse. Ezután még szabályozza be a (8) beállító csavarral a köszörülés mélységét.
5. H Húzza meg a (3b) rögzítő csavart, ezzel a fűrészláncot rögzítette.
6. Köszörülje óvatosan a láncszem vágóélét.

   Hogy meg ne sérüljön a fűrészlánc, a lehető legrövidebb ideig köszörüljön, és csak valóban a szükséges mennyiségű anyagot távolítsa el.
7. Minden második vágóélt köszörüljön meg az 5. és 6. lépés ismétlésével.

   Jelölje meg az első köszörült láncszemet például egy krétavonással. Így megelőzheti, hogy egy láncszemet kétszer élezzen.
8. I Fordítsa el a másik oldalra 30°-kal a forgótányért és a többi láncszemet az előbbi módon köszörülje.

A mélységhatároló távolságának beállítása

Ha minden láncszem vágóélét megélesítette, a fűrészlánc már kellően éles, de esetleg még nem vág.
Ezért mindig lennie kell egy mélységhatároló térköznek (= a mélységhatároló és vágóél közötti távolság). Ez rendszerint 0,5 - 0,8 mm.

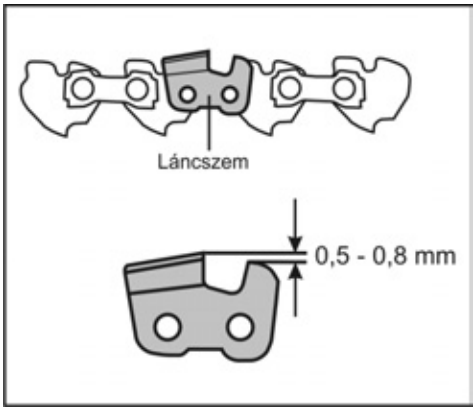

Ha túl nagy a mélységhatároló távolsága, a fűrészelésnél fennáll a visszacsapódás veszélye.
Ehhez ellenőrizni kell fűrészlánc adatai szerint ezt a távolságot, és esetleg a határolót egy reszelővel le kell reszelni.

Ügyeljen arra, hogy a mélységhatároló első éle lekerekített legyen. Az eredeti alaknak meg kell maradnia.

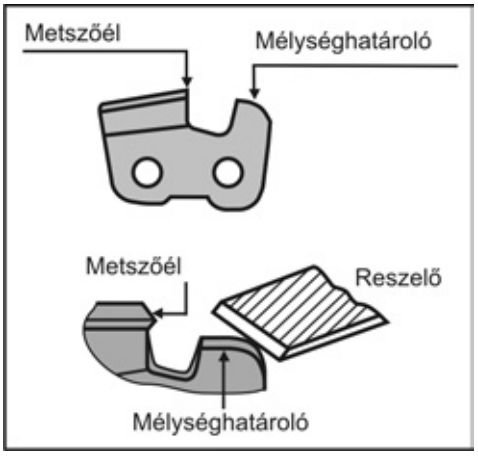

Karbantartás és ápolás

Minden karbantartási és tisztítási művelet előtt:
- **kapcsolja ki a gépet,**
- **várja meg, míg a csiszolótácsa megáll,**
- **húzza ki a csatlakozó dugót a dugaszoló aljzatból**

Köszörűtárcsa cseréje

- Ne használjon sérült vagy deformálódott köszörűtárcsát.
- Ne használjon olyan köszörűtárcsát, amely nem felel meg a kezelési utasítás műszaki adatainak.

Köszörűtárcsa cseréje

1. J Lazítsa ki a (14) csavartakaró kupakokat és vegye le a (20) védőburkolatot.
2. K, L A (10) burkolat mindkét oldalán oldja ki a (21) anyát. Vegye le a burkolatot.
3. A köszörűtárcsa rögzítéséhez dugjon be egy csavarhúzót vagy egy tüskét (Ø 4mm) az arra szolgáló furatba.
4. Lazítsa meg a (15) anyát.
   ⓘ Jobbmenet
5. M, N Vegye le az anyát, az elöl levő (16) tárcsát, a (9) köszörűtárcsát és a (16) hátsó tárcsát.
6. ⓘ Tisztítsa meg a tárcsákat.
7. A beszerelés fordított sorrendben történik.

Karbantartáshoz és tisztításhoz feltétlenül ismét szabályosan helyezze vissza a biztonsági szerkezeteket és ellenőrizze azokat.
Csak eredeti alkatrészt használjon. Más eredetű alkatrész előre nem látható károkhoz és balesethez vezethet.

ⓘ Legyen figyelemmel a következőkre, hogy fűrészlánc élező gépe működőképes maradjon:

- Minden mozgó alkatrészt rendszeresen tisztítson meg és olajozzon meg (a meghajtó rendszer kivételével).
- Egy ronggyal vagy ecsettel távolítsa el a port és szennyeződést..
- Tisztítsa ki a hűtőlevegő nyílásokat minden használat után.
- A gépet csak szárazon tisztítsa.
- A műanyag alkatrészeknél ne használjon oldószert (benzint, alkoholt, stb.), mert az megtámadhatja a műanyagot.

ⓘ **Kenéshez soha ne csapágyzsírt használjon!**

☞ Használjon környezetkímélő olajat.

Tárolás

húzza ki a csatlakozó dugót a dugaszoló aljzatból.

- A használaton kívüli gépet száraz, lezárt helyiségben tárolja, olyan helyen, ahol ahhoz gyermekek hozzá nem férhetnek.
- **Hosszabb tárolás előtt** legyen figyelemmel a következőkre, hogy a gép élettartamát meghosszabbítsa és biztosítsa annak könnyű kezelhetőségét:
  - végezzen alapos tisztítást.

Köszörűtárcsák kezelése, szállítása és tárolása

A köszörűtárcsa könnyen törik és ütésre érzékeny.
Ezért gondosan ügyeljen a következőkre:
- Ne ejtse le a tárcsát és kerüljön minden hirtelen ütési igénybevételt.
- Ne használjon leesett vagy sérült tárcsát.
- Használat során kerülje a rezgő vagy rázó igénybevételt.
- Kerülje a felvevő furat sérülését.
- Kerülje a köszörülő felület megterhelését.
- A köszörűtárcsákat fektetve vagy függőleges helyzetben, száraz, fagymentes, állandó középhőmérsékletű helyen tárolja.
- A köszörűtárcsákat eredeti csomagolásban vagy speciális tartóeszközben és polcon tárolja.

Műszaki adatok

Típusmegnevezés	HKSA 220-2
Sorozat	HKSA 220-2
Gyártási év	lásd az utolsó oldalon
Motorteljesítmény P_1	220 W
Üresjárati fordulatszám	7500 f/perc
Vágási sebesség v	~ 40 m/s
Hálózati feszültség / frekvencia	230 V~ / 50 Hz
Kéz-kar vibráció a_{vhw}	3,52 m/s²
Köszörűtárcsa Ø x vastagság x Ø furat Ø	Ø100 x 3,2 x Ø 10 mm (Ø 100 x 4,5 x Ø 10 mm)
Súly	kb. 1,7 kg
Védelmi osztály	II

Garancia

Kérjük a mellékelt garancianyilatkozat figyelembe vételét

O, P A gép leírása / Pótalkatrészek

Pozíció	Megnevezés	Rendelési szám
1.	Forgó tányér, komplett	363731
2.	Rögzítő asztal	363732
3a/3b.	Rögzítő csavar (rugóval)	363704
4.	Láncütköző	363705
5.	Vezetőlap	363706
6.	Vezetősín	
7.	Rögzítő anya	363707
8.	Beállító csavar (köszörülési mélységhez)	363708
9.	Köszörűtárcsa (100 x 3,2 x 10 mm)	363709
10.	Fedél	363733
11.	Fogantyú	363711
12.	KI/BE kapcsoló	363712
13.	Köszörű fejrész	363713
14.	Csavartakaró kupak	363729
15.	Anya M8, önbiztosító	391037
16.	Tárcsa	363715
17.	Öntapadó biztonsági címke	363716
18.	1 pár szénkefe (nincs ábrázolva)	363717
19.	Köszörűtárcsa (100 x 4,5 x 10 mm)	363718
20.	Védőfedélnek	363720
21.	Anya	

Lehetséges zavarok

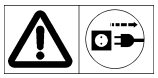

Minden zavarelhárítás előtt
- **kapcsolja ki a gépet,**
- **várja meg, míg a csiszolótácsa megáll,**
- **húzza ki a csatlakozó dugót a dugaszoló aljzatból.**

☞ Minden zavarelhárítás után helyezzen üzembe minden biztonsági berendezést és ellenőrizze azokat.

Keletkezett zavar	Lehetséges ok	Megszüntetés
A fűrészlánc élező gép nem jár	➲ Nincs áramellátás	➲ Ellenőrizze az áramellátást, dugaszoló aljzatot és biztosítékot
	➲ Hibás a hosszabbító kábel	➲ Ellenőrizze a hosszabbító kábelt, a hibás kábelt azonnal ki kell cserélni
	➲ Hibás a csatlakozó dugó, motor vagy a kapcsoló	➲ A motort vagy kapcsolót engedéllyel rendelkező szakemberrel javíttassa meg, vagy eredeti pótalkatrészre cseréltesse
A fűrészlánc élező gép szaggatottan köszörül	➲ Hibás a hosszabbító kábel	➲ Ellenőrizze a hosszabbító kábelt, a hibás kábelt azonnal ki kell cserélni
	➲ Belső gépi hiba	➲ Forduljon a vevőszolgálathoz
	➲ Ki/be kapcsoló hibás	➲ Forduljon a vevőszolgálathoz
Felforrósodik a köszörűtárcsa	➲ Tompa vagy hibás a köszörűtárcsa	➲ Cseréljen köszörűtárcsát
Zúg a motor és állva marad a köszörűtárcsa	➲ Szorul a köszörűtárcsa	➲ Távolítsa el a tárgyat
Szokatlan rezgések	➲ Hibás a köszörűtárcsa	➲ Cseréljen köszörűtárcsát

Stroja ne smete zaganjati preden preberete to navodilo za uporabo, upoštevate vse navedene napotke in stroj sestavite na opisani način.

Navodilo shranite za kasnejšo uporabo.

Vsebina

Izjava o skladnosti	78
Obseg dobave	78
Simboli navodilo za uporabo / na napravi	78
Vrednosti hrupa	79
Tresljaji	79
Uporaba v skladu z namenom	79
Preostala tveganja	79
Varno delo	80
Priprava za zagon	81
Zagon	81
Delovni napotki	82
Delo z brusilno napravo za verige	82
Vzdrževanje in nega	83
Skladiščenje	83
Rokovanje, transport in skladiščenje brusilnih kolutov	83
Garancija	83
Opis naprave / nadomestni deli	84
Tehnični podatki	84
Mogoče motnje	84

Izjava o skladnosti ES

St. (S-No.): 12880 → HKSA 220-2
13771 → HKSA 220-2 (Švicarsku)

v skladu z direktivo: **2006/42/ES**

S tem izjavljamo mi,
ATIKA GmbH
Josef-Drexler-Str. 8 – 89331 Burgau – Nemčija

z izključno odgovornostjo, da je izdelek
Sägekettenschärfer (Brusilna naprava za verige)
HKSA 220-2

Serijska številka: 006000 - 025000

v skladu z določili zgoraj navedene Direktive ES ter z določili naslednjih Direktiv:
2004/108/ES, 2011/65/EU.

Uporabljeni so bili naslednjih harmonizirani standardi:
EN 61029-1:2009+A11:2010; EN 61029-2-10:2010;
EN 55014-1:2006+A1:2009;
EN 55014-2:1997+A1:2001+A2:2008;
EN 61000-3-3:2008; EN 61000-3-2:2006+A1:2009+A2:2009

Shranjevanje tehnične dokumentacije:
ATIKA GmbH – Tehnična pisarna
Josef-Drexler-Str. 8 – 89331 Burgau – Nemčija

i. A.

Burgau, 05.12.2014 i. A. G. Koppenstein, Vodstvo gradnje

Obseg dobave

- Brusilna naprava za verige HKSA 220-2
- 1 oar ogljenih krtač
- Komplet vrtilnega krožnika
- Pritrdilna matica
- Naslon za verigo
- Navodilo za uporabo

☞ Po razpakiranju preverite vsebino kartona glede

- ➤ popolnosti
- ➤ morebitnih poškodb, nastalih pri transportu.

Prosimo, da reklamacije takoj sporočite trgovcu, dobavitelju oziroma proizvajalcu. Poznejših reklamacij ne bomo upoštevali

Simboli v navodilih za uporabo

Opozorilo!
Preteča nevarnost ali nevarna situacija. Neupoštevanje teh napotkov lahko ima za posledico osebne poškodbe ali materialno škodo.

Pomembni napotki k z namenom skladni uporabi. Neupoštevanje podanih napotkov lahko povzroči motnje.

Napotki za uporabnika. S pomočjo teh napotkov boste lahko optimalno izkoristili vse funkcije.

Montaža, upravljanje in vzdrževanje. Tukaj je natančno razloženo, kaj morate storiti.

Simboli na napravi

Pred zagonom naprave preberite varnostne napotke in jih upoštevajte.

Pred popravljanjem, vzdrževanjem in čiščenjem izključite motor in potegnite vtikač napajalnega kabla iz vtičnice.

Pozor, nevarnost ureza! Ne držite rok proti vrtečem se rezalnem kolutu!

Nosite zaščitne rokavice.

Nosite protiprašno zaščito.

Nosite zaščitna očala in glušnike.

Električni aparati ne spadajo med hišne odpadke. Aparate, pribor in embalažo posredujte ekološki reciklažni postaji. V skladu z evropsko Direktivo 2012/19/EU o odpadni električni in elektronski opremi morate neuporabne električne naprave zbirati ločeno in jih reciklirajte okolju prijazno.

Vrednosti hrupa

DIN EN ISO 3744; 11/95, DIN EN 11201

Uporaba stroja kot brusilno napravo za verige s serijskim brusilnim kolutom.

Nivo zvočne moči	Nivo zvočnega tlaka na delovnem mestu
L_{WA} = 91 dB(A)	L_{pA} = 78 dB(A)
K_{WA} = 3 dB(A)	K_{pA} = 3 dB(A)

⚠ Določene obremenitve zaradi hrupa pri tem pripomočku ni mogoče izključiti. Dela, pri katerih nastaja glasen hrup, opravljajte v času, v katerem je to dovoljeno in določeno. Upoštevajte čase mirovanja in omejitve, povezane s trajanjem dela, na najnujnejše. K osebni zaščiti in zaščiti oseb v bližini sodi nošenje ustreznih glušnikov.

Tresljaji

Raven tresljajev: = 3,52 m/s²

Merilna nenatančnost: K=1,5

Navedena vrednost emisije tresljajev je bila izmerjena po standardiziranem testnem postopku in jo je mogoče za primerjavo električnega orodja primerjati z drugo vrednostjo.
Navedeno vrednost emisije tresljajev je mogoče uporabiti tudi za prvo ocenitev izpostavljenosti tresljajem.

⚠ Dejanska vrednost emisij tresljajev med uporabo strojev lahko odstopa od tiste, ki je navedena v navodilih za uporabo ali ki jo navaja izdelovalec.
To lahko povzročijo naslednji dejavniki, ki imajo na to vpliv, in jih je treba upoštevati pred vsako uporabo in med njo.

- pravilna uporaba stroja
- pravilnost načina ali obdelave rezanja materiala
- brezhibnost stanja uporabljenega stroja
- ostrina rezil oz. uporaba pravilnega rezalnega orodja
- montaža ročajev in, če obstajajo, posebnih protitresljajnih ročajev; tesnost njihovega prileganja na telo stroja.

Če ugotovite neprijeten občutek ali obarvanje kože rok med uporabo stroja, takoj prekinite z delom. Med delom dovolj počivajte. Če ne upoštevate delovnih odmorov v potrebnem obsegu, lahko doživite sindrom vibriranja dlani/roke.
Ocenite stopnjo obremenjenosti glede na delo oz. uporabo stroja in naredite med delom dovolj odmorov. Na tak način lahko bistveno zmanjšate stopnjo obremenjenosti v delovnem času. Zmanjšajte tveganja, ki ste jim med vibriranjem izpostavljeni. Stroj vzdržujte v skladu z navodili v navodilih za uporabo. Če stroj uporabljate pogosteje, se povežite s trgovcem, ki vam lahko na željo priskrbi protitresljajno opremo (ročaje). Ne uporabljajte stroja, če so temperature t = 10 °C ali manj. Izdelajte delovni načrt, s katerim omejite izpostavljenost tresljajem.

Uporaba v skladu z namembnostjo

- Brusilna naprava za verige je namenjena samo za uporabo doma in v delavnicah. V standardni izvedbi z montiranim brusilnim kolutom (**100 x 3,2 x 10 mm, 63 m/s**) je brusilna naprava predvidena izključno za brušenje **manjših verig za žage** (Hobby žage 6,35 mm (1/4"), 9,52 mm (3/8") in verige žag 8,255 mm (0,325")).
  Dodatno je na razpolago tudi brusilna glava (100 x 4,5 x 10 mm) za profesionalne verige žag.
- Naprave ne smete uporabljati za brušenje drugih predmetov. Obstaja nevarnost poškodb!
- Uporabljajte samo brusilne kolute, primerne za napravo.
- Obdelovati se smejo verige žag, ki varno nalegajo in so dobro vodljive.
- Uporaba v skladu z namenom zajema tudi upoštevanje proizvajalčevih predpisov za obratovanje, vzdrževanje in zagon ter upoštevanje varnostnih napotkov iz navodil za uporabo.
- Upoštevati se morajo tudi zadevni predpisi za zaščito pred nezgodami, ki veljajo za obratovaje, kot tudi ostala splošno veljavna zdravstvena in varnostno tehnična pravila.
- Vsaka druga uporaba ni v skladu z namenom. Za škodo, ki izhaja iz takšne uporabe, proizvajalec ne jamči: tveganje v celoti nosi uporabnik.
- Proizvajalec ne daje garancije za raznovrstne poškodbe in okvare, nastale zaradi samovoljnih sprememb brusilne naprave za verige.
- Brusilno napravo za verige lahko **opremljajo, uporabljajo in vzdržujejo** samo osebe, ki so s tem seznanjene in ki so poučene o nevarnostih. Zagon sme izvesti samo naše osebje ali z naše strani odobrena servisna služba.
- Stroja se ne sme uporabljati v eksplozijsko nevarnem okolju ali na dežju.

Preostala tveganja

Tudi pri uporabi v skladu z namenom in upoštevanju vseh zadevnih varnostnih predpisov so zaradi narave konstrukcije naprave še vedno prisotna določena preostala tveganja.

Preostala tveganja se lahko zmanjšajo na minimum, če se v celoti upoštevajo „Varnostni napotki“ in „Uporaba v skladu z namembnostjo“, ter Navodilo za uporabo.

Pozornost in previdnost zmanjšujeta nevarnost osebnih poškodb in materialne škode.

- Nevarnost poškodbe prstov in dlani, ker vam jih lahko vpotegne v brusilni kolut.
- Nevarnost poškodbe prstov in dlani ob dotiku brusilnega koluta na nezaščitenih mestih.
- Nevarnost poškodb zaradi isker.
- Vdihovanje brusilnega prahu.
- Nevarnost zaradi električnega toka, pri uporabi neustreznih električnih priključnih vodov/napeljav..
- Dotik z deli, ki vodijo električni tok pri odprtih električnih sestavnih delih.
- Prizadetost sluha pri dlje trajajočih delih brez zaščite za sluh.

Dalje lahko kljub sprejetim ukrepom obstajajo neočitna preostala tveganja.

Varno delo

⚠ Pri uporabi električnega orodja upoštevajte za zaščito pred električnim udarom, poškodbami in požarom naslednje temeljne varnostne ukrepe.
Preberite vse napotke, preden začnete uporabljati to električno orodje, in varnostna navodila dobro shranite.

- S pomočjo navodil se dobro seznanite s strojem pred njegovo uporabo.
- Uporabljajte pravilno električno orodje.
  - Za težko delo ne uporabljajte orodja, ki ni dovolj zmogljivo.
  - Ne uporabljajte stroja za opravila, za katera ni namenjen (glej "Uporaba v skladu z namenom").
  - Električno orodje uporabljajte samo v skladu z njegovim namenom.
    Tako ne primer ne uporabljajte ročne krožne žage za rezanje vej dreves ali cepljencev.
- Napravo pritrdite na ravni podlagi, kjer ne more zdrsavati.
- Izogibajte se nenormalni drži telesa. Poskrbite za **varno stanje** in ob vsakem času za **ravnovesje**.
- Bodite previdni in pozorni. Pazite na to, kaj delate. Ravnajte razumno. Stroja ne uporabljajte, če ste utrujeni oziroma ste pod vplivom drog, alkohola ali zdravil. Med uporabo naprave lahko trenutek nepazljivost povzroči resne telesne poškodbe.
- Nosite ustrezna delovna oblačila:
  - **ne nosite ohlapnih oblačil** ali **nakita**, ker se lahko ujamejo v gibljive dele stroja
  - delovne rokavice, obutev, ki ne drsi
  - pri daljših laseh nosite **mrežico za lase**
- Uporabljajte osebno **zaščitno opremo**:
  - **zaščitna očala**
  - **zaščito pred hrupom** (nivo zvočnega tlaka na delovnem mestu lahko presega 85 dB(A))
  - **dihalno masko**
- Skrbite za **red na delovnem mestu**! Tudi nered je lahko vzrok za nesrečo.
- Upoštevajte **vplive okolja:**
  - Naprave ne uporabljajte v v vlažnem ali mokrem okolju.
  - Brusilne naprave za verige ne izpostavljajte **dežju**.
  - Z njimi delajte samo, če so zagotovljenje zadostne varnostne razmere, poskrbite za dobro razsvetljavo.
  - Električnega orodja ne uporabljajte, če obstaja nevarnost požara ali eksplozije.
- Med obratovanjem, naprave nikoli ne pustite **nenadzorovane**.
- **Osebe, mlajše od 18 let**, ne smejo uporabljati te naprave.
- Poskrbite, da se **druge osebe** ne približujejo stroju.
  Ne pustite, da se druge osebe, predvsem **otroci**, dotikajo **orodja** ali **kabla**.
  Ne puščajte jih v delovno območje stroja.
- Stroja ne smete preobremeniti! Bolje in varneje delate v **navedenem zmogljivostnem področju**.
- Vodilno ploščo zamenjajte, če je poškodovana.
- Napravo uporabljajte samo s kompletnimi in pravilno nameščenimi **varnostnimi pripravami** in na stroju ne spreminjajte ničesar, kar bi lahko okrnilo varnost.
- ⚠ Pred vsako uporabo brusilne naprave za verige se prepričajte, da je brusilni kolut pravilno pritrjen in tesno vpet.
  Napravo pustite v prostem teku 30 sek. in ohranite varnostno razdaljo. Če se pojavijo velika nihanja, takoj izklopite napravo in zamenjajte brusilni kolut.
- Obdelovanec zavarujte
  - Uporabljajte vpenjalno napravo ali primež, s katerim obdelovanec pritrdite. Tako je varneje vpet kot da ga držite z roko.
- Ne uporabljajte brusilnih kolutov, ki ne ustrezajo karakteristikam, navedenim v tem navodilu za uporabo.
  ⚠ Uporaba neprimernega orodja ali opreme je lahko za vas nevarna.
- Ne uporabljajte brusilnih kolutov, pri katerih je navedeno največje število obratov (glejte natis) nižje od števila obratov motorja (glejte tehnične podatke).
- Obrabljene in pokvarjene brusilne kolute (razpokane, neuravnotežene, razcefrane itd.) je treba takoj zamenjati.
- Ne uporabljajte brusilnih kolutov, ki so padli na tla. Čeprav zgleda nepoškodovana, je lahko zelo dovzetna za poškodbe.
- Bodite pozorni, da je brusilni kolut dobro pritrjen.
- Stroj izklopite in izvlecite omrežni vtikač iz vtičnice pri:
  - odpravljanju motenj
  - vzdrževalnih in čistilnih delih
  - odpravo motenj (k temu sodi tudi sprostitev blokiranega brusilnega koluta)
  - Skladiščenje
  - Zapustitev brusilne naprave za verige (tudi med kratkotrajnimi prekinitvami dela)
- Ne poskušajte odstraniti ali vstaviti obdelovanca, medtem ko brusilni kolut teče.
- **Pozor! Brusilni kolut se bo izklopu še nekaj časa vrti!** Ne skušajte ga ustaviti z roko ali stranskim pritiskom.
- Brusilno napravo za verige skrbno **negujte**:
  - Za boljše in lažje delo z žago naj bodo rezalna orodja nabrušena/ostra in čista.
  - Redno preverjajte priključne povezave električnega orodja, ki jih mora v primeru poškodbe zamenjati priznani strokovnjak.
  - Na napravi ne sme biti olja in masti.
  - Upoštevajte **predpise za vzdrževanje** in navodila za zamenjavo orodja
- Preverite stroj glede morebitnih **poškodb**:
  - Pred nadaljnjo uporabo stroja se je potrebno temeljito prepričati o brezhibnem in z namenom skladnim delovanjem **zaščitnih elementov** ali rahlo poškodovanih delov.
  - Prepričajte se, da gibljivi deli stroja brezhibno delujejo, se pri tem ne zatikajo in niso poškodovani. Vsi deli morajo biti pravilno montirani in izpolnjevati vse pogoje, ki so potrebni za brezhibno delovanje brusilne naprave za verige.
  - **Poškodovane zaščitne priprave** in dele mora pravilno popraviti ali zamenjati strokovna delavnica, če v Navodilih za uporabo ni navedeno drugače.
  - Potrebno je zamenjati poškodovane ali nečitljive varnostne nalepke.

- Električno orodje naj popravi strokovnjak za električna popravila.
  - To električno orodje izpolnjuje zadevne varnostne zahteve. Popravila sme izvajati samo električar, ki uporablja originalne nadomestne dele; v nasprotnem primeru lahko pride za uporabnika do nezgod.
- Preprečite nehoten zagon
  - Prepričajte se, da je stikalo ob vklopu vtiča v vtičnico izklopljeno.
- Po končanem posegu s stroja odstranite vse ključe!
  Pred vsakim zagonom stroja preverite, ali so z njega odstranjeni vsi ključi in nastavitvena orodja.
- Električno orodje, ki ga ne potrebujete, varno shranite.
  - Električno orodje, ki ga ne potrebujete, shranite v suhem prostoru, na višji legi ali v zaprtem prostoru, nedosegljivo otrokom.

Električna varnost

- Izvedba **priključnega voda** v skladu z IEC 60245 (H 07 RN-F) s prečnim prerezom voda najmanj
  - 1,5 mm² pri dolžini kabla do 25 m
- Dolgi in tenki priključni vodi povzročaju izgubu napetostil. Motor že ne dosega njegov maksimalni dosežek, funkcija aparata bo reducirana.
- Vtič in vtičnica priključnega voda je treba biti gumena, od mehke plastike ali drugega termoplastčneg materijala enake mehanične trdnosti ali pak z tistim materijalom obložena.
- Vtična naprava priključnega kabla mora biti zaščitena pred škropljenjem vode.
- Pri polaganju priključnega voda bodite pozorni na to, da kabel ni napoti, da ni stisnjen ali prelomljen in da sta kabel in priključek zaščitena pred vlago.
- Če uporabljate kabelski boben, morate kabel popolnoma odviti.
- Kabel uporabljajte samo v skladu z njegovim namenom. **Zaščitite** kabel pred **vročino, oljem in ostrimi robovi**. Ne uporabljajte kabla za to, da bi povlekli vtikač iz vtičnice.
- Varujte se pred električnim udarom. Preprečite kontakt z ozemljenimi komponentami (npr. s cevmi, grelnimi telesi, štedilniki, hladilniki itd.)
- Redno kontrolirajte **kabel za podaljšek** in ga zamenjajte, če je poškodovan.
- Na prostem uporabljajte samo za to odobrene in ustrezno označene kabelske podaljške.
- Ne uporabljajte **pokvarjenih priključnih vodov / napeljav.**
- Ne uporabljajte **nikakršnih provizoričnih** električnih priključkov.
- **Nikoli ne premoščajte** varnostnih priprav in jih ne izključujte.

⚠ **Električni priključek** oz. **popravila** na električnih delih stroja mora izvesti **koncesionirani** strokovnjak - električar ali ena od naših servisnih služb. Upoštevati morate krajevne predpise, še posebej tiste, ki zadevajo zaščitne ukrepe.

⚠ Popravila na drugih delih **stroja** smejo opravljati samo proizvajalec oziroma ena od njegovih servisnih služb.

⚠ Uporabljajte samo originalne nadomestne dele in opremo ter posebno opremo. Uporaba drugih nadomestnih delov ali opreme je lahko nevarna. Proizvajalec ne jamči za škodo, ki nastane zaradi uporabe takšnih delov.

Priprava na zagon

ⓘ Upoštevajte napotke v teh Navodilih za uporabo, da zagotovite brezhibno delovanje stroja.

Storiti morate še naslednje:

- montirati vrtilni krožnik;
- napravo varno postaviti.

Montaža vrtilnega krožnika

1. A Položite vrtilni krožnik (1) na odlagalno mizo (2)
2. B Privijte pritrdilno matico (7) na naravnalni vijak.

Montaža brusilne naprave na delovno mizo

C Za varno uporabo je treba napravo namestiti na kot delovne mize. Po možnosti uporabite vse tri pritrdilne točke. Vendar pa bodite pozorni, da ostane prostor za žagino verigo in dostop do naravnalne matice.

Namig: Dodatno priporočamo, da podstavite gumijasto podlago, s katero boste ublažili hrup in vibracije (ni vključena v obseg dostave).

Majhni deli, potrebni za montažo, niso vključeni v obseg dostave. Za to uporabite:

Pos.	Opis dela
1.	Vijak s šestrobo glavo M 8
2.	Podložka Ø 8mm
3.	Šestroba matica M 8, samovarovalna

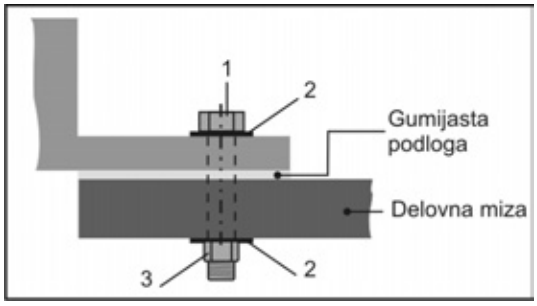

- Napravo postavite na mesto, ki izpolnjuje naslednje pogoje:
  - nedrsljiva tla
  - ni vibracij
  - ravna tla
  - čisto in suho
  - ne obstaja nevarnost spotika
  - zadostna osvetljenost

Zagon

Priključitev na omrežje

Preverite ali napetost omrežja ustreza napetosti, navedeni na tipski ploščici naprave, npr. 230 V in brusilno napravo priključite na ustrezno in pravilno ozemljeno vtičnico.

Uporabite varnostno vtičnico, omrežna napetost 230 V, zaščitno stikalo motorja (30 mA) in počasna varovalka 10 A.

- Uporabite priključni kabel oziroma kabelski podaljšek s presekom žil najmanj 1,5 mm².

Vklop

Ne uporabljajte naprave, na katerih ne deluje stikalo za vklop in izklop. Okvarjeno stikalo mora nemudoma popraviti oziroma zamenjati pooblaščena servisna služba.

Pritisnite "I" na tipki za vklop/izklop.

Izklop

Za izklop naprave, pritisnite "0" na tipki za vklop/izklop.

Delovni napotki

Pred delom preverite naslednje:

- Je delovno mesto pospravljeno?
- Ali je brusilna naprava za verige čvrsto pritrjena na delovno mizo?
- Preden lahko začnete napravo uporabljati, morate prebrati ta Navodila za uporabo, upoštevati vse napotke in pravilno sestaviti napravo po danih navodilih!

Delo z brusilno napravo za verige

D Brusilno ploščo mora zaščitni pokrov (20) pokrivati, kolikor je možno.
V ta namen odpustite oba pokrova vijakov (14) in ustrezno nastavite zaščitni pokrov.

Dlani ne približujte vrtečemu se brusilnemu kolutu.

- Brusilni kolut, pritrjen na napravo ob dostavi, uporabljajte samo za brušenje Hobby verig za žage (Hobby žage 6,35 mm (1/4"), 9,52 mm (3/8") in verige žag 8,255 mm (0,325")). (Dodatno je na razpolago tudi brusilna glava 100 x 4,5 x 10 mm) za profesionalne verige žag.)
- Pred vsako uporabo preverite, ali kaže brusilni kolut nepravilnosti, deformacije ali razpoke.
- Ne uporabljajte poškodovanih brusilnih kolutov ali takšnih, ki so spremenili svojo obliko.
- Z delom začnite šele, ko brusilni kolut doseže največje število vrtljajev.
- Obdelovati se smejo verige žag, ki varno nalegajo in so dobro vodljive.

V vsakem primeru upoštevajte varnostne napotke (glejte „Varno delo“).

Delo z brusilno napravo za verige

Brušenje verig za žage

Pred vsako nastavitvijo naprave:
- **napravo izključite,**
- **počakajte, da se brusilni kolut ustavi in**
- **izvlecite vtikač iz električnega omrežja.**

Brušenje vseh rezalnih členov

Za brušenje rezalnih členov, postopajte sledeče:

1. Nastavite brusilni kot: zrahljajte naravnalno matico (7) in obrnite vrtilni krožnik na pribl. 30° in nato naravnalno matico ponovno zategnite.

   Rezila rezalnih členov se običajno brusijo pod kotom med 30 in 35 stopinj.
2. E Zrahljajte pritrdilni vijak (3b) in položite verigo žage v vodilno tirnico (6) med vodilni plošči (5).
3. F Spustite naslon za verigo (4) dol in povlecite verigo žage nazaj, dokler v naslonu ni rezilo, ki ga želite brusiti.
4. G Za natančno naravnanost povlecite brusilno glavo (13) ob rezalni člen. Nastavite razdaljo s pomočjo pritrdilnega vijaka (3a), tako da se bo brusilni kolut dotikal rezalnega člena. Brusilno globino lahko dodatno uravnavate z nastavnim vijakom (8).
5. H Zategnite pritrdilni vijak (3b) → veriga žaga je fiksirana.
6. Previdno brusite rezila rezalnega člena.

   Da preprečite poškodbe na verigi žage, rezila brusite s čim krajšimi gibi in odbrusite samo toliko materiala, kot je potrebno.
7. Nabrusite vsako drugo rezilo, tako da ponavljate koraka 5 in 6.

   Označite prvi rezalni člen, npr. s kredo. Tako boste preprečili, da bi isti rezalni člen brusili dvakrat.
8. I Obrnite vrtilni krožnik za 30° na drugi strani in nabrusite še preostala rezila, kot je opisano zgoraj.

Nastavitev razmaka globinskega omejevalnika

Ko so nabrušena vsa rezila rezalnega člena je veriga ostra, vendar morda kljub temu ne bo rezala.
Zato morate zmeraj upoštevati tudi razmak globinskega omejevalnika (= razmak med globinskim omejevalnikom in rezalnim robom). Ta praviloma znaša 0,5-0,8 mm.

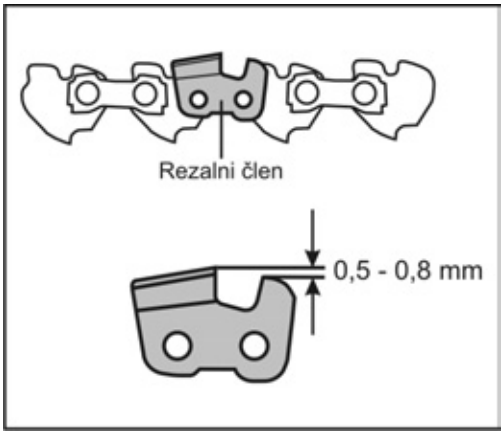

⚠ Prevelik razmak globinskega omejevalnika poveča nevarnost povratnega sunka pri žaganju.
Zato morate razmak preveriti skladno s podatki za vašo verigo žage in ga po potrebi spiliti s pilico.

⚠ Bodite pozorni, da je sprednji rob globinskega omejevalnika zaobljen. Prvotna oblika rezalnega člena se ne sme spremeniti.

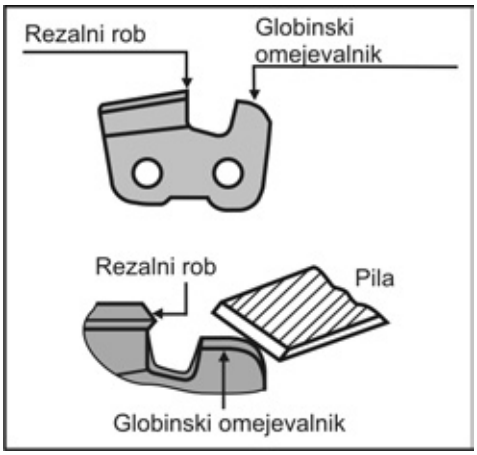

Vzdrževanje in nega

Pred vsakim čiščenjem in opravljanjem vzdrževalnih del:
- **žago izklopite,**
- **počakajte, da se brusilni kolut ustavi in**
- **izvlecite vtikač iz električnega omrežja.**

Menjavanje rezalnega koluta

- Ne uporabljajte poškodovanih brusilnih kolutov ali takšnih, ki so spremenili svojo obliko.
- Ne uporabljajte brusilnih kolutov, ki ne ustrezajo karakteristikam, navedenim v tem navodilu za uporabo.

Menjavanje rezalnega koluta

1. J Odpustite pokrove vijakov vijak (14) in snemite zaščitni pokrov (20).
2. K, L Odpustite matici (21) na obeh straneh pokrova (10). Snemite pokrov.
3. Da blokirate rezalni kolut, vstavite izvijač ali osnik (Ø 4 mm) v za to predvidno luknjo.
4. Odvijte matico (15).

ⓘ Desni navoj.

5. M, N Snemite matico, sprednjo prirobnico (16), brusilni kolut (9) in zadnjo prirobnico (16).
6. ⓘ Očistite prirobnico.
7. Vgradnja poteka v obratnem vrstnem redu.

Vse varnostne naprave, ki ste jih odstranili za opravljanje vzdrževalnih del in za čiščenje, morate ponovno pravilno namestiti in preskusiti.
Uporabljajte samo originalne dele. Drugi deli lahko povzročijo nepričakovane poškodbe in materialno škodo.

ⓘ Da bi brusilna naprava za verige še naprej brezhibno delovala, upoštevajte naslednje:

- **Redno** čistite in oljite vse gibljive dele (razen pogonski sistem).
- Prah ali umazanijo odstranite s krpo ali s čopičem
- Po vsaki uporabi očistite prezračevalne reže.
- Napravo čistite samo na suho.
- Za čiščenje plastičnih delov ne uporabljajte razredčil (bencina, alkohola, itd.), ker lahko le-ta te dele poškodujejo.

ⓘ **Nikoli ne uporabljajte masti!**

☞ Uporabljajte okolju prijazno olje.

Skladiščenje

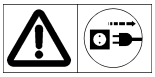 **Izvlecite vtič iz vtičnice.**

- Naprave in orodja, ki jih trenutno ne uporabljate, shranite v suhem in zaklenjenem prostoru, izven dosega otrok.
- Da bi podaljšali življenjsko dobo stroja in zagotovili lahko upravljanje z njim, pred daljšim skladiščenjem upoštevajte naslednje:
  - Temeljito očistite napravo.

Rokovanje, transport in skladiščenje brusilnih kolutov

Brusilni koluti so lomljivi in občutljivi na udarce in sunke.
Upoštevajte naslednje pomembne točke:
- Kolut ne sme pasti na tla in preprečite nenadne sunke.
- Ne uporabljajte kolutov, ki so padli na tla ali so se poškodovali.
- Med uporabo preprečite tresljaje ali sunke.
- Preprečite poškodbe na sprejemnih vrtinah.
- Preprečite obremenitve brusilne površine.
- Brusilne kolute shranjujte leže ali navpično, na suhem, brez zamrzovanja in pri stalni srednji temperaturi.
- Brusilne kolute shranjujte v originalni embalaži ali v posebnih vsebnikih in regalih.

Garancija

Prosimo, da upoštevate priloženo garancijsko izjavo.

O, P Opis naprave / Nadomestni deli

Pos.	Oznaka	Št. za naročilo
1.	Komplet vrtilnega krožnika	363731
2.	Odlagalna miza	363732
3a/3b.	Pritrdilni vijak (z vzmetjo)	363704
4.	Naslon za verigo	363705
5.	Vodilna plošča	363706
6.	Vodilna tirnica	
7.	Naravnalna matica	363707
8.	Nastavni vijak (za globino brušenja)	363708
9.	Brusilni kolut (100 x 3,2 x 10 mm)	363709
10.	Pokrivalo	363733
11.	Ročaj	363711
12.	Stikalo za VKLOP/IZKLOP	363712
13.	Brusilna glava	363713
14.	Pokrov vijakov	363729
15.	Matica M8 samovarovalna	391037
16.	Prirobnica	363715
17.	Varnostna nalepka	363716
18.	1 par ogljenih krtač (brez slike)	363717
19.	Brusilni kolut (100 x 4,5 x 10 mm)	363718
20.	Zaščitni pokrov	363720
21.	Matica	

Tehnični podatki

Oznaka tipa	HKSA 220-2
Model	HKSA 220-2
Leto izdelave	glejte zadnjo stran
Moč motorja P_1	220 W
Št. vrtljajev prostega teka	7500 min^{-1}
Hitrost rezanja v	~ 40 m/s
Napetost omrežja / Frekvenca	230 V~ / 50 Hz
Vibracije rok a_{vhw}	3,52 m/s^2
Brusilni kolut Ø x debelina x Ø vrtina Ø	Ø100 x 3,2 x Ø 10 mm (Ø 100 x 4,5 x Ø 10 mm)
Teža	ca. 1,7 kg
Razred zaščite	II

Možne motnje

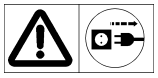

Pred vsakim odpravljanjem motenj
- **izklopite napravo,**
- **počakajte, da se brusilni kolut ustavi in**
- **izvlecite vtikač iz električnega omrežja.**

☞ Po vsakem odpravljanju motenj morate ponovno namestiti vse varnostne naprave in zagotoviti njihovo brezhibno delovanje.

Motnja	možni vzrok	odprava
Brusilna naprava za verige ne deluje.	➲ ni toka	➲ preverite priključek, vtičnico, varovalko
	➲ okvarjen kabelski podaljšek	➲ preverite podaljšek, in ob okvari takoj zamenjajte poškodovani kabel
	➲ okvarjen vtič, motor ali stikalo	➲ pri pooblaščeni servisni službi vam naj popravijo motor ali stikalo oz. zamenjajo z originalnimi nadomestnimi deli
Brusilna naprava za verige brusi s prekinitvami.	➲ okvarjen kabelski podaljšek	➲ preverite podaljšek, in ob okvari takoj zamenjajte poškodovani kabel
	➲ notranja napaka	➲ obrnite se, prosimo, na servisno službo
	➲ poškodovano vklopno/izklopno stikalo	➲ obrnite se, prosimo, na servisno službo
Brusilni kolut postane vroč.	➲ brusilni kolut je top ali pokvarjen	➲ zamenjajte brusilni kolut
Motor brni, brusilni kolut miruje.	➲ brusilni kolut je blokiran	➲ odstranite tujek
Nenavadni tresljaji	➲ brusilni kolut je pokvarjen	➲ zamenjajte brusilni kolut

Stroj ne smijete pustiti u pogon prije, nego što pročitate ovu uputu za uporabu, ako ne slijedite sve naznačene upute i uređaj ne montirate kao što je opisano.

Uputu spremiti za buduću uporabu.

Sadržaj

EU izjava o konformnosti	85
Sadržaj pošiljke	85
Simboli upute za uporabu / stroj	85
Karakteristična vrijednost buke	86
Vibracije	86
Odgovarajuća namjenska primjena	86
Preostali rizici	86
Siguran rad	87
Priprema za puštanje u pogon	88
Puštanje u pogon	89
Naputci za rad	89
Rad s uređajem za brušenje lanca	89
Održavanje i čišćenje	90
Skladištenje	90
Rukovanje brusnim pločama, transport i skladištenje brusnih ploča	90
Tehnički podatci	90
Opis stroja Rezervni dijelovi / Rezervni dijelovi	91
Garancija	91
Moguće smetnje	91

EU Izjava o usklađenosti

Br. (S-No.): 12880 → HKSA 220-2
13771 → HKSA 220-2 (Švicarska)

odgovarajući smjernici: **2006/42 EU**

Ovime mi,
ATIKA GmbH
Josef-Drexler-Str. 8 – 89331 Burgau – Germany

s punom odgovornošću izjavljujemo da je ovaj proizvod
Sägekettenschärfer (Uređaj za brušenje lanca)
HKSA 220-2

Serijski broj: 006000 - 025000

usklađen s odredbama gore navedenih EU smjernica kao i s odredbama sljedećih smjernica: **2004/108/EU, 2011/65/EU.**

Primijenjene su sljedeće harmonizirane norme:
EN 61029-1:2009+A11:2010; EN 61029-2-10:2010;
EN 55014-1:2006+A1:2009;
EN 55014-2:1997+A1:2001+A2:2008;
EN 61000-3-3:2008; EN 61000-3-2:2006+A1:2009+A2:2009

Pohrana tehničke dokumentacije:
ATIKA GmbH – Technisches Büro
Josef-Drexler-Str. 8 – 89331 Burgau – Germany

i. A.

Burgau, 05.12.2014 i. A. G. Koppenstein,
Konstrukcijsko vođenje

Sadržaj pošiljke

- Uređaj za brušenje lanca HKSA 220-2
- 1 Par ugljenih četkica
- Rotacijski tanjur kompl.
- Pričvrsna matica
- Graničnik lanca
- Uputa za uporabu

☞ Nakon otvaranja provjerite sadržaj kartona na

- ► potpunost
- ► eventualna oštećenja od transporta

Javite reklamacije odmah trgovcu, pošiljatelju odnosno proizvođaču. Naknadne reklamacije se ne uvažavaju

Simboli upute za uporabu

Upozorenje!
Prijeteće opasnosti ili opasne situacije. Nepridržavanje ovih naputaka može imati za posljedicu ozljede ili voditi oštećenju stvari.

Važne upute za stručno rokovanje. Nepoštivanje ovih uputa može prouzrokovati ozljede.

Naputci za uporabu. Ove upute Vam pomažu da sve funkcije optimalno koristite.

Montaža, posluživanje i održavanje. Ovdje će Vam se točno objasniiti, što morate učiniti

Simboli stroj

Prije puštanja u pogon pročitati i pridržavati se upute za uporabu i sigurnosnih naputaka.

Prije radova popravaka, održavanja i čišćenja isključiti motor i izvući mrežni utikač.

Pozor, opasnost ureza! Ne stavljajte ruke prema rotirajućoj reznoj ploči!

Nositi zaštitne rukavice.

Nosite zaštitu protiv prašine.

Nositi zaštitu za oči i uši.

Električni uređaji ne spadaju u kućni otpad. Uređaji, pribor i ambalažu odložite u skladu sa zaštitom okoliša. U skladu s Europskom smjernicom 2012/19/EU o starim električnim i elektroničkim uređajima, električni uređaji koji više nisu sposobni za uporabu moraju se skupljati odvojeno i podvrgnuti ekološki primjerenome recikliranju.

Karakteristična vrijednost buke

DIN EN ISO 3744; 11/95, DIN EN 11201

Korištenje stroja kao uređaja za brušenje lanca sa serijskom brusnom pločom.

Razina zvučne snage	Razina zvučnog tlaka na radnom mjestu
L_{WA} = 91 dB(A)	L_{PA} = 78 dB(A)
K_{WA} = 3 dB(A)	K_{pA} = 3 dB(A)

⚠ Nije moguće u potpunosti izbjeći opterećenje bukom prilikom rada ovog uređaja. Radove koji uzrokuju buku jakog intenziteta izvodite u dopuštena i za to određena vremena. Pridržavajte se eventualnih propisanih vremena mirovanja i ograničite trajanje radova na najmanje moguću potrebnu mjeru. Za Vašu zaštitu i za zaštitu osoba koje se nalaze u blizini mora se nositi prikladna zaštita za uši.

Vibracije

Razina vibracija: = 3,52 m/s²

Nesigurnost mjerenja: K=1,5

Navedena vrijednost emisije vibracije mjerena je u skladu s normiranim ispitnim postupkom i može se koristiti u svrhu uspoređivanja jednog električnog alata s nekim drugim.
Navedena vrijednost emisije vibracije može se koristiti također i za prvu procjenu opterećenja vibracijama.

⚠ Stvarno prisutna vrijednost emisije vibracije za vrijeme korištenja stroja može odstupati od vrijednosti navedenih u Uputi za uporabu, odnosno od vrijednosti koje je naveo proizvođač.
Uzrok za to mogu biti sljedeći faktori utjecaja koji se moraju uzeti u obzir prije svakog odnosno za vrijeme svakog korištenja.

- koristi li se stroj ispravno
- je li način rezanja materijala, odnosno način obrade materijala, ispravan
- je li stanje korištenja stroja u redu
- je li rezni alat naoštren, odnosno koristi li se pravi rezni alat
- jesu li pridržne ručke i u danom slučaju opcionalne ručke protiv vibracija montirane i stoje li čvrsto uz tijelo stroja.

Ukoliko biste za vrijeme korištenja stroja na rukama ustanovili neprijatan osjećaj ili promjenu boje kože, smjesta prekinite s radom. Pravite dovoljno česte pauze za odmor. Ukoliko ne vodite računa o dostatnim pauzama za odmor može doći do sindroma vibracije šake i ruke.
Mora se izvršiti procjena stupnja opterećenja u ovisnosti o vrsti rada odnosno korištenja stroja i praviti dostatne pauze za odmor. Na taj način se stupanj opterećenja za cijelo vrijeme rada bitno smanjiti. Minimirajte svoj rizik kome ste izloženi kod vibracija. Njegujte ovaj stroj u s skladu s navodima u Uputama za uporabu. Ukoliko se stroj koristi češće, trebali biste stupiti u kontakt s Vašim specijaliziranim trgovcem i u danom slučaju nabaviti antivibracijsku opremu (ručke). Izbjegavajte korištenje stroja pri temperaturama od t=10°C ili niže. Napravite radni plan kako bi se opterećenje vibracijama moglo ograničiti.

Odgovarajuća namjenska primjena

- Uređaj za brušenje lanca predviđen je samo za korištenje u kućnoj radinosti i obrtu. U standardnoj izvedbi s montiranom brusnom pločom (**100 x 3,2 x 10 mm, 63 m/s**) uređaj za brušenje namijenjen je isključivo za brušenje **lanaca hobi pila** (6,35 mm (1/4"), 9,52 mm (3/8") hobi i 8,255 mm (0,325") lanci pila).
  Postoji opcija brusne ploče (100 x 4,5 x 10 mm) za lance profesionalnih pila.
- Uređaj se ne smije koristiti za brušenje drugih predmeta. Postoji opasnost od ozljeđivanja!
- Koristiite samo brusne ploče koje su namijenjene za ovaj stroj.
- Smiju se obrađivati samo lanci pila koji se mogu sigurno položiti i voditi.
- Odgovarajuća namjenska primjena uključuje pridržavanje od proizvođača propisanih uvjeta za rad, održavanje i popravak i pridržavanje sigurnosnih naputaka koji se nalaze u uputi.
- Treba se pridržavati za pogon važećih dotičnih propisa za sprječavanje nesreće te ostalih opće priznatih radno medicinskih i sigurnosno tehničkih pravila.
- Svaka daljnja uporaba nije odgovarajući namjenska. Proizvođač ne odgovara za štete koje proizlaze iz toga : rizik snosi sam korisnik.
- Svojevoljne promjene na uređaju za brušenje lanca isključuju jamstvo proizvođača za proizlazeće štete svake vrste.
- Uređaj za brušenje lanca smiju opremati, koristiti i održavati samo osobe koje se u to razumiju i kojima su poznate opasnosti. Popravke smijemo obavljati samo mi, odnosno od naše strane ovlaštena servisna mjesta.
- Stroj se ne smije koristiti u okolini izloženoj opasnosti od eksplozije ili izlagati kiši.

Preostali rizici

Čak i pri odgovarajućoj namjenskoj primjeni, unatoč pridržavanja svih dotičnih sigurnosnih propisa, mogu zbog određene konstrukcije u svrhu namjene još postojati preostali rizici.

Preostali rizici se mogu minimirati ako se poštuju „sigurnosni naputci“ i „odgovarajuća namjenska primjena“ te cjelokupna uputa za uporabu.

Pažljivost i oprez smanjuju rizik ozljeda osoba i oštećenja.

- Opasnost od ozljeđivanja prstiju i ruku zbog zahvaćanja u rotirajuću brusnu ploču.
- Opasnost od ozljeđivanja prstiju i ruku zbog dodirivanja brusne ploče na nepokrivenim dijelovima.
- Opasnost od ozljeđivanja zbog iskrenja.
- Udisanje prašine od brušenja.
- Opasnost od struje, kod uporabe neadekvatnih priključnih električnih vodova.
- Dodirivanje dijelova pod naponom kod otvorenih električnih elemenata.
- Oštećivanje sluha kod dugotrajnijih radova bez zaštite sluha.

Unatoč poduzetih mjera opreza još mogu postojati ne toliko očigledni preostali rizici.

Siguran rad

⚠ Prilikom uporabe električnih alata u cilju zaštite protiv električnog udara i opasnosti od ozljeđivanja i požara moraju se poštovati sljedeće načelne sigurnosne mjere.
Pročitajte sve ove naputke prije nego što koristite ovaj električni alat i dobro pohranite sigurnosne napomene.

- Upoznajte se prije primjene sa strojem pomoću upute za uporabu.
- Koristite pravi električni alat.
  - Nemojte koristiti strojeve slabe jačine za teške radove.
  - Ne koristite stroj za namjene za koje nije predviđen (vidi „odgovarajuća namjenska primjena“).
  - Električni alat nikada nemojte koristiti u svrhe za koje nije namijenjen.
    Nemojte na primjer koristiti ručnu kružnu pilu za rezanje granja ili cjepanica.
- Stroj montirajte na stabilnoj i ravnoj podlozi.
- zbjegavajte neprirodni položaj tijela. Pobrinite se za siguran stav i držite u svakom trenutku ravnotežu.
- Budite pažljivi. Pazite što činite. Krenite s razumom na posao. Ne koristite stroj ako ste umorni ili pod utjecajem droga, alkohola ili lijekova. Trenutak nepažnje kod uporabe stroja može dovesti do ozbiljnih ozljeda.
- Nosite odgovarajuću radnu odjeću:
  - nikakvu široku odjeću ili nakit, oni mogu biti zahvaćeni od pokretnih dijelova
  - radne rukavice, obuću koja se ne kliže
  - mrežu za kosu kod duge kose
- Nosite osobnu zaštitnu odjeću:
  - **zaštitne naočale**
  - **zaštita sluha** (razina zvučnog tlaka na radnom mjestu može prekoračiti 85 dB (A))
  - **Maska protiv prašine**
- Držite Vaše područje rada urednim! Nered može imati za posljedicu nesreće.
- Uzmite u obzir utjecaje okoline:
  - Uređaje ne upotrebljavati u vlažnoj ili mokroj okolini.
  - Ne izlažite uređaj za brušenje lanca kiši.
  - Radite isključivo u zadovoljavajućim sigurnosnim uvjetima, pobrinite se za dobru rasvjetu.
  - Nemojte koristiti električne alate tamo gdje postoji opasnost od požara ili eksplozije.
- **Nikad** ne ostavljajte stroj u stanju spremnosti za rad **bez nadzora**.
- Osobe mlađe od 18 godina ne smiju rukovati uređajem.
- **Držite druge osobe podalje.**
  Ne dopustite drugim osobama, pogotovo djeci, da dodiruju alat ili kabel.
  Držite ih podalje od Vašeg područja rada.
- Ne preopterećujete stroj! Bolje i sigurnije će te raditi u navedenom polju radnog učinka.
- Izmijenite ploču za vođenje ako je oštećena.
- Uređaj koristite samo sa kompletnim i ispravno postavljenim zaštitnim napravama i ništa nemojte promijeniti na uređaju, što bi moglo uticati na sigurnost.
- ⚠ Prije svake uporabe uređaja za brušenje lanca osigurajte se da je brusna ploča pravilno učvršćena i čvrsto pritegnuta.
  Nakon toga pustite uređaj da 30 sekundi radi u praznom hodu i pri tome se držite na sigurnom odstojanju. U slučaju pojave znatnih vibracija smjesta isključite uređaj i zamijenite brusnu ploču.
- Osigurajte komad koji obrađujete.
  - Koristite zatezne naprave ili škripac da biste čvrsto držali komad koji obrađujete. Time ga držite sigurnije nego rukom.
- Ne upotrebljavajte brusne ploče koje ne odgovaraju navedenim karakterističnim podacima ovih uputa za uporabu.
  ⚠ Uporaba drugih alata i drugog pribora može značiti opasnost od ozljeđivanja za Vas.
- Nemojte koristiti brusne ploče kod kojih je navedeni najveći broj okretaja (vidi otisnuti tekst) niži nego broj okretaja motora (vidi Tehničke podatke).
- Istrošene i neispravne brusne ploče (s pukotinama, neuravnotežene, skrhane itd.) odmah treba zamijeniti.
- Nemojte koristiti brusnu ploču koja je nekada pala na pod. Čak i ako izgleda neoštećena, mogla bi biti osjetljivija na opterećenje.
- Obratite pažnju na pričvršćenost brusne ploče.
- Isključite stroj i izvucite mrežni utikač iz utičnice kod:
  - radova popravaka
  - radova održavanja i čišćenja
  - otklanjanja smetnji (tu također spada oslobađanje blokirane brusne ploče)
  - Skladištenje
  - Napuštanje uređaja za brušenje lanca (i u slučaju kratkotrajnih prekida rada)
- Nemojte pokušavati skinuti ili umetnuti komad koji obrađujete, dok brusna ploča radi.
- **Pozor! Brusna ploča nakon isključenja stroja još malo radi!** Nemojte je zaustavljati rukom niti bočnim pritiskanjem.
- Pažljivo **njegujte** vaš uređaj za brušenje lanca:
  - Držite rezne alate oštrim i čistim da biste mogli raditi bolje i sigurnije.
  - Kontrolirajte redovito priključni vod električnog alata i u slučaju oštećenja dajte ga nekom licenciranom stručnjaku da ga obnovi.
  - Držite ga suhim i očišćenim od ulja i masti.
  - Pridržavajte se propisa o održavanju i naputaka o zamjeni alata.
- Provjerite stroj na moguća oštećenja:
  - Prije daljnje uporabe stroja treba pažljivo pregledati **zaštitne uređaje** ili malo oštećene dijelove na besprijekornu i odgovarajuću namjensku funkciju.
  - Provjerite da li pokretni dijelovi besprijekorno funkcioniraju i da li nisu zaglavljeni ili da li su dijelovi oštećeni. Svi dijelovi moraju biti pravilno montirani i ispunjavati sve uvjete da bi osigurali besprijekorni rad uređaja za brušenje.

  - Ukoliko upute za uporabu ne određuju ništa drugo, oštećene zaštitne priprave i dijelove stručno popraviti ili zamijeniti službena priznata osoba (ili proizvođač).
  - Oštećene ili nečitke sigurnosne naljepnice treba zamijeniti.
- Električni alat dajte na popravak elektrotehničkom stručnjaku.
  - Ovaj električni alat odgovara relevantnim sigurnosnim odredbama. Popravke smiju provoditi samo elektrotehnički stručnjaci uz korištenje originalnih rezervnih dijelova; u suprotnom slučaju može doći do nezgoda u kojima bi stradali korisnici.
- Izbjegavajte nenamjerno pokretanje u rad.
  - Provjerite je li prekidač prilikom umetanja utikača u utičnicu isključen.
- Ne ostavljajte ključeve alata u stroju!
  Provjerite uvijek prije uključivanja da li su ključevi i alati za namještanje uklonjeni.
- Čuvajte nekorištene električne alate na sigurnom mjestu.
  - Nekorišteni električni alati bi se trebali odložiti na suho, visoko ili zaključano mjesto izvan dosega djece.

Električna sigurnost

- Izvedba priključnog voda prema IEC 60 245 (H 07 RN-F) sa presjekom žica od minimalno
  - 1,5 mm² kod dužine kabela **do** 25 m
- Dugi i tanki priključni vodovi prouzrokuju pad napona. Motor ne dostiže više svoju maksimalnu snagu, funkcija stroja se smanjuje.
- Utikač i spojne kutije na priključnim vodovima moraju biti od gume, mekanog PVC-a ili drugog termoplastičnog materijala iste mehaničke sposobnosti ili prevućeni istim materijalom.
- Utični uređaj priključnog voda mora biti zaštićen od prskanja vode.
- Kod polaganja priključnog voda pripazite da ne smeta, da nije zaglavljen , presavinut i da se spoj utikača ne namoči.
- Kod uporabe kabelskog bubnja odmotajte kabel u potpunosti.
- Ne koristite kabel u svrhe za koje nije namijenjen. Zaštitite kabel od vrućine, ulja i oštrih rubova. Ne koristite kabel da biste izvukli utikač iz utičnice.
- Zaštitite se od električnog udara. Izbjegavajte dodir tijela s uzemljenim dijelovima (npr. cijevi, radijatori, štednjaci, frižideri itd.)
- Kontrolirajte produžne kablove redovito i zamijenite ih ako su oštećeni.
- Na otvorenom koristite samo one produžne kabele koji su za to odobreni i odgovarajuće označeni.
- **Ne koristite defektne priključne vodove.**
- Ne postavljajte nikakve provizorne električne priključke.
- Zaštitne uređaje nikada ne premostite ili isključite.

⚠ Električni priključak odnosno popravke na električnim dijelovima stroja moraju biti izvedeni od koncesijskog elektrotehničkog stručnjaka ili jednog od naših servisnih mjesta. Treba se pridržavati mjesnih propisa pogotovo u odnosu na zaštitne mjere.

⚠ Popravke na drugim dijelovima stroja treba izvršiti proizvođač odnosno jedan od njegovih servisnih mjesta.

⚠ Upotrebljavajte isključivo originalne zamjenske dijelove, dodatni pribor i posebni pribor. Uporabom drugih zamjenskih dijelova i drugog dodatnog pribora mogu nastati nesreće za korisnika. Proizvođač ne jamči za štete koje proizlaze iz toga.

Priprema za puštanje u pogon

ⓘ Da biste postigli besprijekorno funkcioniranje stroja, pridržavajte se naputaka ove upute.

Morate učiniti sljedeće:

- Montirati rotacijski tanjur
- Sigurno postaviti uređaj

Montaža rotacijskog tanjura

1. A Stavite rotacijski tanjur (1) na stol (2).
2. B Navrnite maticu (7) na vijak za fiksiranje.

Montaža uređaja za brušenje lanca na radionički stol

C U svrhu sigurnog rukovanja uređaj mora biti pričvršćen za jedan kut radioničkog ili običnog stola. Ako je moguće, koristite za to sve tri točke za pričvršćivanje. Ali pri tome pazite na to da šupljina za lanac pile, kao i pristup pričvrsnoj matici ostanu slobodni.

Savjet: Osim toga preporučujemo da upotrijebite gumenu podlogu kako biste smanjili buku i vibracije (nije uključena u sadržaj isporuke).

Za montažu potrebni sitni dijelovi nisu uključeni u sadržaj pošiljke. Upotrijebite za to:

Pozicija	Opis
1.	Šesterokutni vijak M 8
2.	Pločica Ø 8mm
3.	Šesterokutna matica M 8, samoosiguravajuća

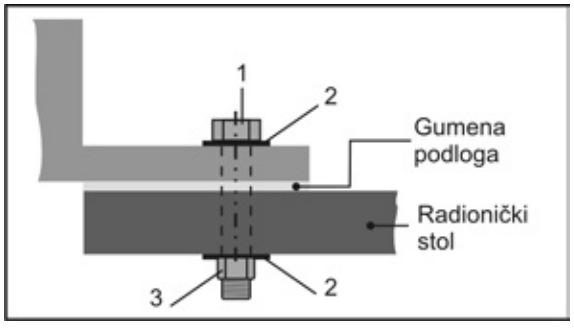

- Postavite uređaj na mjesto koje ispunjava sljedeće uvjete:
  - ne sklisko
  - bez njihanja
  - ravno
  - čisto i suho
  - oslobođeno od opasnosti
  - dovoljno svjetlosti

Puštanje u pogon

Priključak na mrežu

Usporedite na tipskoj pločici uređaja navedeni napon, npr. 230 V s mrežnim naponom i priključite uređaj za brušenje propisno na odgovarajuću uzemljenu utičnicu.

Motor na izmjeničnu struju:
Upotrijebite utičnicu sa zaštitnim kontaktom, mrežni napon 230 V sa zaštitnom strujnom sklopkom (30 mA) i osiguranjem od 10 A.

- Upotrijebite priključne odnosno produžne kablove sa presjekom žice od minimalno 1,5 mm²

Uključivanje

Ne upotrebljavajte stroj kod kojeg se prekidač ne da uključiti i isključiti. Oštećeni prekidači moraju odmah biti popravljeni ili zamijenjeni od servisnog osoblja.

Pritisnite sklopku za uključivanje/isključivanje na „I“.

Isključivanje

Za isključivanje uređaja pritisnite sklopku na „0“.

Naputci za rad

Prije početka rada obratite pozornost na slijedeće:

- Radno mjesto pospremljeno?
- Je li uređaj za brušenje lanca fiksno montiran na radionički stol?
- Ne smijete stroj puštati u pogon prije nego što ste pročitali ovu uputu za uporabu, obratili pozornost na sve navedene naputke i montirali stroj kao što je opisano!

Rad s uređajem za brušenje lanca

D Brusna ploča mora biti pokrivena zaštitnim poklopcem (20) što je moguće više.
Otpustite obje kapice za vijke (14) i namjestite zaštitni pokrov na odgovarajući način.

Ruke uvijek držite na sigurnom razmaku od rotirajuće brusne ploče.

- Tvornički ugrađenu brusnu ploču koristite samo za brušenje lanaca hobi pila (6,35 mm (1/4“), 9,52 mm (3/8“) hobi i 8,255 mm (0,325“) lanci pila). (Postoji opcija brusne ploče 100 x 4,5 x 10 mm, art. br. 363718 za lance profesionalnih pila.
- Prije svake uporabe provjerite brusnu ploču u pogledu nepravilnosti, izobličenja ili napuklina.
- Ne koristite oštećene ili deformirane brusne ploče.
- S radom počnite tek kad brusna ploča dostigne svoj maksimalni broj okretaja.
- Smiju se obrađivati samo lanci pila koji se mogu sigurno položiti i voditi.

U svakom slučaju pridržavajte se svih bezbednosnih napomena (vidi „Siguran rad“).

Rad s uređajem za brušenje lanca

Brušenje lanaca pila

Prije svakog podešavanja na uređaju:
- **isključite uređaj**
- **pričekajte da se brusna ploča zaustavi**
- **izvucite mrežni utikač**

Brušenje svih reznih članaka

Da biste izbrusili oštricu reznih članaka, postupite na sljedeći način:

1. Podesite kut brušenja: Otpuštanjem matice za fiksiranje (7) okrenite rotacijski tanjur na oko 30° i zatim ponovno pritegnite maticu za fiksiranje.
   Oštrice reznih članaka uobičajeno se bruse pod kutem između 30 i 35 stupnjeva.
2. E Otpustite pričvrsni vijak (3b) i stavite lanac pile u vodilicu (6) između glavnih ploča (5).
3. F Preklopite graničnik lanca (4) prema dolje i povucite lanac prema natrag toliko da rezni članak kojeg ćete brusiti nalegne na graničnik.
4. G Za točno centriranje povucite brusnu glavu (13) prema reznom članku. Podesite razmak pomoću pričvrsnog vijka (3a) tako da brusna ploča dodiruje rezni članak. Dodatno regulirajte dubinu brušenja pomoću vijka za podešavanje (8).
5. H Pritegnite pričvrsni vijak (3b) i → lanc pile je fiksiran.
6. Pažljivo brusite oštrice reznog članka.
   Da biste izbjegli oštećenja na lancu pile, brusite što kraće i što manje materijala.
7. Brusite svaku drugu oštricu provodeći korake pod točkom 5. i 6.
   Označite prvi rezni članak, npr. kredom. Tako ćete izbjeći dvostruko brušenje članka.
8. I Okrenite drugu stranu rotacijskog tanjura na 30° i brusite preostale oštrice na prethodno opisan način.

Podešavanje razmaka graničnika dubine

Kad nabrusite sve oštrice reznih članaka, lanac pile je potpuno oštar ali vjerojatno neće rezati.
Zbog toga morate uvijek podesiti razmak graničnika dubine (= razmak između graničnika dubine i oštrice). U pravilu on iznosi 0,5 – 0,8 mm.

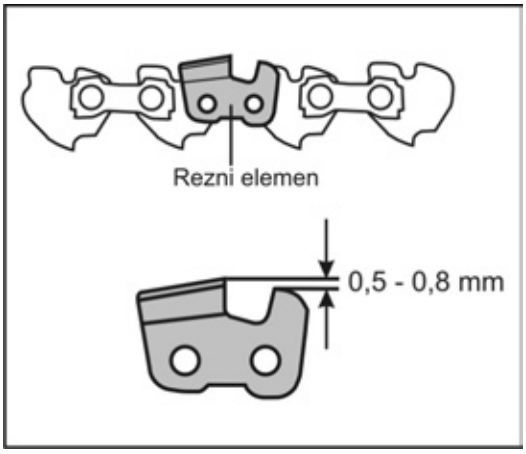

Preveliki razmak graničnika dubine povećava opasnost od povratnog udarca prilikom rezanja pilom.
Zato morate provjeriti razmak prema podacima o Vašem lancu pile i po potrebi ga isturpijati.

Pripazite na to da zaoblite prednji rub graničnika dubine. Mora se zadržati prvobitni oblik reznog elementa.

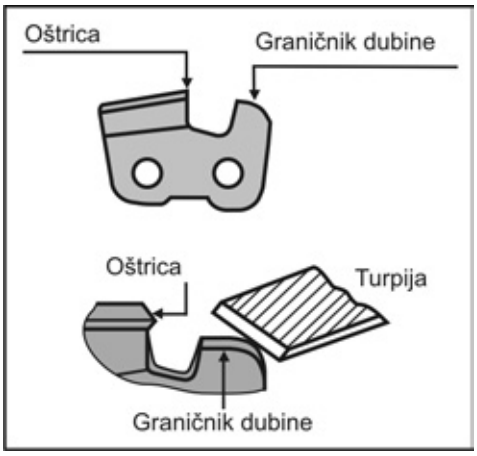

Održavanje i čišćenje

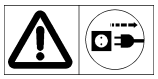

Prije svakog rada održavanja ili čišćenja
- **isključite stroj**
- **pričekajte da se brusna ploča zaustavi**
- **izvucite mrežni utikač**

Zamjena brusne ploče

- Ne koristite oštećene ili deformirane brusne ploče.
- Ne upotrebljavajte brusne ploče koje ne odgovaraju navedenim karakterističnim podacima ovih uputa za uporabu.

Zamjena brusne ploče

1. J Popustite kapice za vijke (14) i skinite zaštitni pokrov (20).
2. K, L Popustite matice (21) na obje strane pokrova (10). Skinite pokrov.
3. Za aretaciju brusne ploče utaknite odvijač ili trn (Ø 4mm) u za to predviđenu rupu.
4. Otpustite maticu (15).
   ⓘ Desni navoj
5. M, N Skinite maticu, prednju prirubnicu (16), brusnu ploču (9) i stražnju prirubnicu (16).
6. ⓘ Očistite prirubnice.
7. Montirajte obrnutim redoslijedom.

Za održavanje i čišćenje odstranjeni sigurnosni uređaji moraju se obavezno ponovno propisno montirati i provjeriti.
Upotrijebite isključivo originalne dijelove. Drugi dijelovi mogu dovesti do nepredvidivih šteta i ozljeda.

ⓘ Obratite pozornost na slijedeće kako biste očuvali funkcionalnost uređaja za brušenje lanca:

- Redovito očistite i podmažite sve pokretne dijelove (osim pogonskog sustava).
- Prašinu i prljavštinu uklonite krpom ili kistom.
- Nakon svake uporabe očistite ventilacijske proreze.
- Provedite samo suho čišćenje stroja.
- Za čišćenje plastičnih dijelova ne koristite razrjeđivače (benzin, alkohol isl.) jer mogu oštetiti te dijelove.

ⓘ **Nikada ne upotrebljavajte mast!**

☞ Upotrebljavajte ekološki prihvatljivo ulje.

Skladištenje

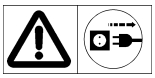 **Izvucite mrežni utikač.**

- Držite nekorištene strojeve na suhom, zaključanom mjestu izvan dohvata djece.
- Za produživanje radnog vijeka stroja i lakše rukovanje njime prije dužeg skladištenja poduzmite slijedeće:
  – Izvršite temeljito čišćenje.

Rukovanje brusnim pločama, transport i skladištenje brusnih ploča

Brusne ploče se lako razbijaju i osjetljive su na udarce.
Stoga obratite pozornost na slijedeće važne točke:
- Ne puštajte ploču da padne i izbjegavajte iznenadne udarce.
- Nemojte koristiti ploče koje su nekada pale na pod ili su oštećene.
- Izbjegavajte vibracije ili potrese za vrijeme korištenja.
- Izbjegavajte oštećenja na prijamnoj rupi.
- Izbjegavajte opterećenja brusne površine.
- Skladištite brusne ploče ravno ili okomito, na suhome, bez zamrzavanja i na konstantnoj srednjoj temperaturi.
- Čuvajte brusne ploče u njihovoj originalnoj ambalaži ili u specijalnim spremnicima i policama.

Tehnički podatci

Oznaka tipa	HKSA 220-2
Model	HKSA 220-2
Godina gradnje	vidi posljednju stranicu
Snaga motora P_1	220 W
Broj okretaja praznog hoda	7500 min^{-1}
Brzina rezanja v	~ 40 m/s
Mrežni napon / frekvencija	230 V~ / 50 Hz
Vibracija na šaci-ruci prema a_{vhw}	3,52 m/s^2
Brusna ploča Ø x debljina x Ø provrt	Ø100 x 3,2 x Ø 10 mm (Ø 100 x 4,5 x Ø 10 mm)
Težina	ca. 1,7 kg
Klasa zaštite	II

O, P Opis stroja Rezervni dijelovi / Rezervni dijelovi

Pozicija	Opis	Br. narudžbe
1.	Rotacijski tanjur kompl.	363731
2.	Stol	363732
3a/3b.	Pričvrsni vijak (s oprugom)	363704
4.	Graničnik lanca	363705
5.	Glavna ploča	363706
6.	Vodilica	
7.	Matica za fiksiranje	363707
8.	Vijak za podešavanje (dubine brušenja)	363708
9.	Brusna ploča (100 x 3,2 x 10 mm)	363709
10.	Poklopac	363733
11.	Ručka	363711
12.	Sklopka za UKLJUČIVANJE-ISKLJUČIVANJE	363712
13.	Brusna glava	363713
14.	Kapica za vijke	363729
15.	Matica M8, samoosiguravajuća	391037
16.	Prirubnica	363715
17.	Sigurnosna naljepnica	363716
18.	1 Par ugljenih četkica (bez sl.)	363717
19.	Brusna ploča (100 x 4,5 x 10 mm)	363718
20.	Zaštitnim poklopcem	363720
21.	Matica	

Garancija

Molimo Vas da obratite pozornost na priloženu izjavu o garanciji.

Moguće smetnje

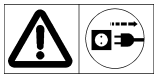

Prije svakog uklanjanja smetnje
- **isključite stroj**
- **pričekajte da se brusna ploča zaustavi**
- **izvucite mrežni utikačizvucite mrežni utikač**

☞ Nakon svakog uklanjanja smetnje pustite ponovno u pogon sve sigurnosne uređaje i provjerite ih.

Smetnja	Mogući uzrok	Uklanjanje
Uređaj za brušenje lanca ne radi.	➲ nema struje	➲ Provjeriti opskrbu strujom, utičnicu, osigurač
	➲ Oštećen produžni kabel	➲ Provjeriti produžni kabel, odmah zamijeniti kabel u kvaru
	➲ Mrežni utikač, motor ili prekidač u kvaru	➲ Neka koncesionirani elektrotehnički stručnjak provjeri motor ili prekidač odnosno zamijeni originalnim dijelovima
Uređaj brusi s prekidima	➲ Oštećen produžni kabel	➲ Provjeriti produžni kabel, odmah zamijeniti kabel u kvaru
	➲ Unutarnji kvar	➲ molimo vas obratite se servisnom mjestu
	➲ Oštećen prekidač za uključivanje / isključivanje	➲ molimo vas obratite se servisnom mjestu
Brusna ploča se zagrijava	➲ Brusna ploča je tupa ili neispravna	➲ Zamijenite brusnu ploču
Motor bruji, brusna ploča se ne pokreće	➲ Brusna ploča je blokirana	➲ Odstraniti predmet
Neobične vibracije	➲ Brusna ploča je neispravna	➲ Zamijenite brusnu ploču

Вие не трябва да пускате машината в експлоатация, преди да сте прочел/а/ това ръководство за експлоатация, да сте обърнали внимание на всички зададени указания и да сте монтирали уреда, както е описано.

Запазете ръководството за бъдещо ползване.

Съдържание

Декларация за съответствие с EG-нормите	92
Обем на доставката	92
Символи ръководство за експлоатация / на уреда	92
Шумови характеристики	93
Вибрации	93
Употреба по предназначение	93
Остатъчни рискове	93
Сигурност при работа	94
Подготовка за пуск	95
Пускане в експлоатация	96
Указания за работа	96
Работа с уреда за заточване на вериги	96
Техническа поддръжка и почистване	97
Съхранение	97
Употреба, транспорт и съхранение на шлифовъчните дискове	97
Гаранция	98
Технически данни	98
Описание на уреда / Резервни части	98
Възможни неизправности	98

Декларация за съответствие с EG-нормите

№ (S-No.): 12880 → HKSA 220-2
13771 → HKSA 220-2 (Швейцария)

съгласно Директивата на ЕО **2006/42/ЕО**

С настоящото ние,
ATIKA GmbH
Josef-Drexler-Str. 8 – 89331 Burgau – Germany

декларираме на своя отговорност, че продуктът
Sägekettenschärfer (Уред за заточване на вериги)
HKSA 220-2
Сериен номер: 006000 - 025000

съответства на разпоредбите на горепосочените директиви на ЕС и на разпоредбите на следните допълнителни директиви:
2004/108/ЕО и 2011/65/ЕС.

Приложени са следните хармонизирани стандарти:
EN 61029-1:2009+A11:2010; EN 61029-2-10:2010;
EN 55014-1:2006+A1:2009;
EN 55014-2:1997+A1:2001+A2:2008;
EN 61000-3-3:2008; EN 61000-3-2:2006+A1:2009+A2:2009

Техническата документация се съхранява в:
ATIKA GmbH – Техническо бюро
Josef-Drexler-Str. 8 – 89331 Burgau – Germany

i. A.

Burgau, 05.12.2014 i. A. G. Koppenstein,
ръководител на конструкторски отдел

Обем на доставката

- Уред за заточване на вериги HKSA 220-2
- Въртящ диск комплект
- Ограничител за веригата
- 1 чифт въглеродни четки
- Крепежна гайка
- ръководство за обслужване

☞ След разопаковане проверете съдържанието на кашона за:
► пълнота
► евентуални повреди при транспорта.

Рекламирайте незабавно пред продавача, доставчика или производителя. Предявени по-късно претенции няма да бъдат признати. Рекламации, направени по-късно, не се признават.

Символи в ръководството за обслужване

Предупреждение !
Грозяща опасност или опасна ситуация. Неспазването на тези указания може да доведе до наранявания или материални щети.

Важни указания за правилна работа. Неспазването на тези указания може да доведе до неизправности.

Указания за ползвателя. Тези указания ще ви помогнат да използвате оптимално всички функции.

Монтаж, обслужване и техническа поддръжка. Тук се обяснява какво точно трябва да направите.

Символични означения на уреда

Преди пускането в експлоатация да се прочете ръководството за експлоатация и да се вземат под внимание и указанията за безопасност.

Преди ремонт, техническа поддръжка и почистване изключете двигателя и издърпайте щепсела от контакта.

Внимание Опасност от срязване! Не дръжте ръцете до въртящия се диск!

Носете защитни ръкавици.

Носете противопрахова маска.

Носете очила и ЛПС за слуха.

Електрическите уреди не бива да се изхвърлят в контейнерите за битови отпадъци. Уредите, принадлежностите и опаковките трябва да се предават за преработка в съответствие с разпоредбите за опазване на околната среда.
Според европейската директива 2012/19/ЕС за старите електрически и електронни уреди неизползваемите електрически уреди трябва да се събират разделно и да се рециклират, без да се вреди на околната среда.

Шумови характеристики

DIN EN ISO 3744; 11/95, DIN EN 11201

Приложение на машината като уред за заточване на ленти със сериен шлифовъчен диск.

Ниво на шума	Ниво на шума на работното място
L_{WA} = 91 dB(A)	L_{pA} = 78 dB(A)
K_{WA} = 3 dB(A)	K_{pA} = 3 dB(A)

⚠ Не може да бъде избегнато известно шумово натоварване от уреда. Извършвайте дейностите, свързани със силен шум, в разрешени и определени за това часове. Евентуално се съобразявайте с часовете, в които трябва да се пази тишина, и ограничавайте работната продължителност върху най-необходимото. За ваша лична защита и за защита на лицата, намиращи се в близост, носете подходяща защита за слуха.

Вибрации

Ниво на вибрациите: = 3,52 m/s²
Несигурност при измерването: K=1,5

Дадената стойност на вибрациите е измерена по стандартизиран метод на изпитване и може да се използва за сравняване на един електрически инструмент с друг.
Дадената стойност на вибрациите може да се използва за първоначална оценка на натоварването с вибрации.

⚠ Действително наличната стойност на вибрационните емисии по време на употреба на машините не може да се различава от посочената в упътването за обслужване и от производителя.
Това може да се дължи на влиянието на следните фактори, които трябва да се вземат предвид преди всяка употреба, съответно по време на употреба.

- машината правилно ли се използва
- правилен ли е начинът на рязане на материала, съответно начинът на обработка на материала
- машината в изрядно състояние за употреба ли е
- острота на режещия инструмент, съответно правилен режещ инструмент
- монтирани ли са ръкохватките, съответно опционалните дръжки против вибрации и неподвижно ли стоят на корпуса на машината

Ако по време на употреба на машината установите неприятно чувство или промяна в цвета на кожата на ръцете, веднага прекратете работа. Правете достатъчно почивки. При недостатъчни почивки може да се получи вибрационен синдром на дланта и ръката.
Трябва да се направи преценка на натоварването в зависимост от работата и употребата на машината и да се направят съответните почивки. Така степента на натоварване може съществено да се намали по време на цялата работна продължителност. Сведете до минимум риска, на който сте изложени при вибрации. Поддържайте машината според указанията в упътването за обслужване. Ако машината се използва често, се свържете с вашия специализиран магазин и евентуално закупете принадлежности против вибрации (ръкохватки). Избягвайте да използвате машината при температури t=10°C или по-ниски. Направете работен план, с който може да се ограничи натоварването с вибрации.

Употреба по предназначение

- Уредът за заточване на вериги е предназначен само за битова и занаятчийска употреба. В стандартното изпълнение с монтиран шлифовъчен диск (**100 x 3,2 x 10 mm, 63 m/s**) уредът за заточване на вериги е предназначен само за заточване на **любителски режещи вериги** (6,35 mm (1/4"), 9,52 mm (3/8") любителски и 8,255 mm (0,325") режещи вериги).
  Опционално има шлифовъчен диск (100 x 4,5 x 10 mm) за професионални режещи вериги.
- Уредът не бива да се използва за заточване на други предмети. Има опасност от нараняване!
- Използвайте само шлифовъчни дискове, подходящи за машината.
- Може да се обработват само режещи вериги, които могат да се поставят и водят сигурно.
- Към употребата по предназначение спада също така спазването на предписаните от производителя условия за експлоатация, поддръжка и пускане в експлоатация и спазването на съдържащите се в ръководството указания за безопасност.
- Трябва да бъдат спазвани съответните валидни разпоредби за предотвратяване на злополуки, както и всякакви всеобщо признати трудово-медицински правила и правила, свързани с техническата безопасност.
- Всяка употреба извън това се счита за употреба не по предназначение. За повреди, които възникват в резултат на това, производителят не носи отговорност – рискът затова е изключително за сметка на ползвателя.
- Собственоръчните изменения на уреда за заточване на вериги изключват отговорността на производителя за всякакви произтичащи от това повреди.
- Уредът за заточване на вериги може да бъде **оборудван, използван и поддържан** само от лица, които са запознати с него и са информирани за опасностите. Ремонтни работи може да се извършват само нас, съответно от посочени от нас сервизи.
- Машината не бива да бъде използвана в застрашена от експлозия среда или да бъде изложена на дъжд.

Остатъчни рискове

Въпреки спазването на всички разпоредби за безопасност при употреба по предназначение също могат да съществуват остатъчни рискове поради конструкцията, обусловена от целта на употреба на уреда.

Остатъчните рискове могат да бъдат минимизирани, когато „указанията за безопасност" и „употребата по предназначение", както и ръководството за експлоатация като цяло бъдат взети под внимание.

Вниманието и предпазливостта намаляват риска от нараняване на хора и причиняване на повреди.

- Опасност от нараняване на пръстите на ръцете и на дланите при пипане на движещия се шлифовъчен диск.
- Опасност от нараняване на пръстите на ръцете и на дланите чрез допир до шлифовъчния диск на непокритите участъци.
- Опасност от нараняване от хвърчащи искри.
- Вдишване на прах от шлифоване.
- Опасност посредством електрически ток, при употребата на електрически присъединителни проводници, които не са изправни.

- Допир до детайли, които провеждат напрежение, при отворени електрически конструктивни елементи.
- Увреждане на слуха при по-продължителна работа без защита за слуха.

Въпреки всички предприети мерки могат да съществуват остатъчни рискове, които не са очевидни.

Сигурност при работа

⚠ При употреба на електрически инструменти за защита от токов удар, опасност от нараняване и пожар по принцип трябва да се спазват следните мерки за безопасност.
Прочетете всички инструкции преди да използвате електрическия инструмент и пазете добре инструкциите за безопасност.

- Преди употреба се запознайте с уреда с помощта на ръководството за експлоатация.
- Използвайте правилния електрически инструмент.
  - Не използвайте машини с ниска мощност за тежки работи.
  - Не използвайте уреда за цели, за които не е предназначен (погледни „Употреба по предназначение“).
  - Не използвайте кабела за цели, за които той не е предназначен. Пазете кабела от горещина, масло и остри ръбове.
    Например не използвайте ръчен циркуляр за рязане на дървесни клони или дърва за огрев.
- Монтирайте машината върху неплъзгаща се и равна основа.
- Избягвайте ненормално положение на тялото. Дръжте тялото си в стабилно положение и във всеки момент пазете равновесие.
- Бъдете внимателни. Внимавайте какво правите. Подхождайте разумно към работата. Не използвайте уреда, ако сте уморени или сте под влиянието на наркотици, алкохол или медикаменти. Моментното невнимание при използване на уреда може да доведе до сериозни наранявания.
- Носете подходящо работно облекло:
  - не широко облекло или украшения, те могат да бъдат захванати от подвижните елементи
  - препоръчват се ръкавици и неплъзгащи се обувки
  - мрежа за косата при дълга коса
- Носете лични предпазни средства:
  - предпазни очила;
  - предпазни очила;
  - предпазно средство за защита на слуха (нивото на звуковото налягането на работното място може да превишава 85 dB (A))
  - респиратор
- Поддържайте в ред работния си участък! Безпорядъкът може да доведе до злополуки.
- Внимавайте за въздействията на околната среда:
  - Не използвайте уреда във влажна или мокра заобикаляща среда.
  - Не излагайте уреда на дъжд.
  - Не работете директно на басейни или до градински езера.
  - Не използвайте електрически инструменти там, където има опасност от пожар или експлозия.
- Никога не оставяйте без контрол машината в състояние, готово за работа.
- Лица под 18 години нямат право да обслужват уреда.
- Дръжте другите лица настрана.
  Не разрешавайте на други лица, особено на деца, да докосват инструмента или кабела.
  Дръжте ги настрана от вашия работен участък.
- Не претоварвайте уреда! Ще работите по-добре и по-сигурно в дадения обхват на мощността.
- Сменете водещата пластина, ако е повредена.
- Използвайте уреда само с цялостно и правилно монтирани предпазни устройства и не променяйте по машината нищо, което би могло да наруши безопасността.
- ⚠ Преди всяка употреба на уреда за заточване на вериги се уверявайте, че шлифовъчният диск е закрепен правилно и е здраво затегнат.
  След това оставете уреда да работи на празен ход в продължение на 30 сек и при това стойте на безопасно разстояние. При възникване на значителни вибрации веднага изключете уреда и сменете шлифовъчния диск.
- Фиксирайте детайла
  - За фиксиране на детайла използвайте стиски или менгеме. Така той се държи по-сигурно, отколкото с ръка.
- Не използвайте шлифовъчни дискове, които не отговарят на параметрите, посочени в настоящото упътване за употреба.
  ⚠ Употребата на други инструменти и други принадлежности може да представлява опасност от нараняване.
- Не използвайте шлифовъчни дискове, при които дадените максимални обороти (виж печата) са по-ниски от оборотите на мотора (виж Технически данни).
- Износените и дефектни шлифовъчни дискове (пукнатини, липса на баланс, отчупени парчета и др.) трябва да се сменят веднага.
- Не използвайте деформирани шлифовъчни дискове. Те може да са уязвими, дори да изглежда, че не са повредени.
- Внимавайте за неподвижното положение на шлифовъчния диск.
- Изключете уреда и извадете щепсела за електрическата мрежа от контакта при:
  - ремонтни работи
  - техническа поддръжка и почистване
  - отстраняване на смущения (в т. ч. и отстраняване на заклинени отчупени парчета от материала);
  - съхранение
  - при напускане на уреда за заточване на вериги (също и при кратки прекъсвания).
- Не се опитвайте да изваждате или поставяте детайл, докато шлифовъчният диск работи.
- Внимание! Шлифовъчният диск се движи по инерция! Не спирайте шлифовъчния диск с ръка или със страничен натиск.
- Поддържайте грижливо вашия верижен трион:
  - Поддържайте инструментите остри и чисти, за да можете да работите по-добре и по-сигурно.
  - Редовно проверявайте захранващия кабел на електрическия инструмент и при повреда го дайте за смяна от специалист.
  - Поддържайте уреда почистен от масло и грес.

- Следвайте предписанията за техническата поддръжка и указанията за смазване и смяна на инструмента.
- Проверявайте уреда за евентуални повреди:
  - Преди по-нататъшна употреба на машината, предпазните приспособления и евентуално леко повредени части следва да бъдат проверени по отношение на тяхното безупречно действие в съответствие с предназначението им.
  - Проверете, дали движещите части работят безупречно и не заяждат или дали има повредени части. Всички части трябва да са монтирани правилно и да отговарят на всички условия, за да осигурят безупречната работа на уреда за заточване на вериги.
  - Повредените защитни устройства и части трябва да бъдат ремонтирани или сменени от лицензиран сервиз (или от производителя), ако в ръководството за употреба не е посочено друго.
  - Повредени или нечетливи самозалепващи се табелки с указания за безопасност следва да бъдат заменяни.
- Давайте вашия електрически инструмент за ремонт от електроспециалист
  - Електрическият инструмент отговаря на действащите разпоредби за безопасност. Ремонтите може да се изпълняват само от електроспециалист, като се използват оригинални резервни части; в противен случайа може да има злополуки с ползвателя.
- Избягвайте нежелано тръгване
  - Уверете се, че при включване на щепсела в контакта ключът е изключен.
- Не оставяйте инструментални ключове в машината!
  Преди включване винаги проверявайте, дали са махнати ключовете и инструментите за настройка.
- Съхранявайте електрическите инструменти на безопасно място.
  - Електрическите инструменти, които не се използват, трябва да се оставят на сухо, разположено на височина или закрито място, недостъпно за деца.

Електрическа безопасност

- Изпълнение на електрическата съединителна линия в съответствие с IEC 60245 (H 07 RN-F) с разрез на кабелните жила от минимално
  –1,5 mm² при дължина на кабелите до 25 m
- Дългите и тънки захранващи кабели създават пад на напрежението. Моторът не може повече да достига своята максимална мощност, функцията на уреда отслабва.
- Щепселите и контактите на съединителите на захранващите кабели трябва да са от гума, мек PVC или друг термопластичен материал със същата механична якост или да имат покритие от такъв материал.
- Щепселното съединение на електрическата присъединителна линия трябва да бъде защитено против водни пръски.
- При полагането на присъединителните линии трябва да бъде обърнато внимание на това, те да не бъдат притискани, прегъвани и щепселното съединение да не бъде намокрено.
- При употреба на макара за кабели размотайте кабела напълно.
- Не използвайте кабела за цели, за които той не е предназначен. Защитете кабела от загряване, масло и остри ръбове. Не използвайте кабела, за да изтеглите щепсела от контакта.
- Пазете се от електрически удар. Избягвайте допира на тялото до заземени части (например тръби, отоплителни тела /радиатори/, печки /котлони/, хладилници и т. н..).
- Контролирайте редовно удължителните кабели и ги заменяйте, когато са повредени.
- На открито ползвайте само удължители, които са разрешени за това и имат съответното обозначение.
- Не използвайте дефектни захранващи кабели.
- Не използвайте временни електрически връзки.
- Никога не шунтирайте защитните устройства и не ги извеждайте от експлоатация.

⚠ Електрическото присъединяване респ. ремонтите на електрически части на уреда трябва да бъдат извършвани от концесиониран специалист по електротехника или от някой от нашите сервизни центрове за клиенти. Трябва да се спазват местните разпоредби и най-вече тези, които са свързани със защитните мерки.

⚠ Ремонтите на други части на уреда трябва да бъдат извършвани от страна на производителя респ. от някой от неговите сервизни центрове за клиенти.

⚠ Да се използват само оригинални резервни части. Използването на други резервни части може да доведе до злополуки с ползвателя. За произтичащите от това щети производителят не носи отговорност.

Подготвителни дейности за пуск

ⓘ За да бъде постигнато безупречно действие на машината, спазвайте инструкциите в настоящото упътване.

Трябва да направите следното:

- Монтирайте въртящия диск
- Инсталирайте уреда сигурно

Монтаж на въртящия диск

1. A Поставете въртящия диск (1) върху плота (2).
2. B Завийте крепежната гайка (7) на фиксиращия болт.

Монтаж на уреда за заточване на вериги на тезгях

C За безопасна работа уредът трябва да се монтира на ъгъла на тезгях или на маса. Ако е възможно, използвайте за целта всичките три крепежни точки. Но при това внимавайте прорезът за режещата верига и достъпът до фиксиращата гайка да останат свободни.

Съвет: Допълнително препоръчваме гумена подложка за намаляване на шума и вибрациите (не се съдържа в обема на доставка)

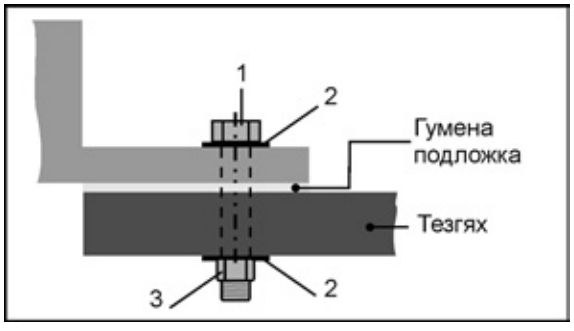

Необходимите за монтажа дребни части не се съдържат в обема на доставка. За целта използвайте:

Pos.	Описание
1.	Шестостенен болт M 8
2.	Шайба Ø 8mm
3.	Шестостенна гайка M 8, самоосигуряваща се

- Инсталирайте уреда на място, което отговаря на следните условия:
  - не се плъзга
  - не вибрира
  - равно е
  - чисто и сухо е
  - по него няма опасности от спъване
  - достатъчно осветено е

Пускане в експлоатация

Присъединяване към електрическата мрежа

Сравнете напрежението, посочено на фабричната табелка на уреда, например 230 V, с напрежението в ел. мрежата и включете уреда за заточване на вериги в съответния надлежно заземен контакт.

Асинхронен двигател:
Използвайте контакт шуко, напрежение в ел. мрежата 230 V със защитен прекъсвач от утечен ток (30 мА) и бавен предпазител от 10 А.

- Използвайте захранващ и удължаващ кабел с напречно сечение на жичката от най-малко 1,5 mm² .

Включване

Не използвайте уред, при който превключвателят не може да бъде включван и изключван. Повредени прекъсвачи следва да бъдат поправени от сервизната служба или да бъдат заменени с нови.

Натиснете бутона за включване/изключване на „I“.

Изключване

За изключване на уреда натиснете бутона за включване/ изключване на „0“.

Указания за работа

Преди започване на работа обърнете внимание на следното:

- Подредено ли е работното място?
- Уредът за заточване на вериги монтиран ли е здраво на тезгяха?
- Не бива да пускате уреда в действие преди да сте прочели това ръководство за експлоатация, да сте спазили всички дадени указания и да сте монтирали уреда така, както е описано!

Работа с уреда за заточване на вериги

D Шлифовъчният диск трябва да е покрит, колкото се може повече от защитния капак (20).
За целта развийте капачките на двата болта (14) и съответно регулирайте защитния капак.

Винаги дръжте ръцете на безопасно разстояние от въртящия се шлифовъчен диск.

- Използвайте фабрично вградения шлифовъчен диск само за заточване на любителски режещи вериги (6,35 mm (1/4"), 9,52 mm (3/8") любителски и 8,255 mm (0,325") режещи вериги). (Опционално има шлифовъчен диск 100 x 4,5 x 10 mm, арт. № 363718 за професионални режещи вериги).
- Преди всяка употреба проверявайте, дали шлифовъчният диск има нередности, деформации или пукнатини.
- Не използвайте повредени шлифовъчни дискове или такива, които са променили формата си.
- Работете, едва когато шлифовъчният диск достигне максимални обороти.
- Може да се обработват само режещи вериги, които могат да се поставят и водят сигурно.

Във всички случаи спазвайте всички указания за безопасност (виж „Безопасна работа”).

Работа с уреда за заточване на вериги

Заточване на режещи вериги

Преди всяка настройка на уреда:
- **да бъде изключен уреда**
- **изчакайте шлифовъчният диск да спре**
- **да се извади щепсела за електрическата мрежа**

Шлифоване на всички режещи членчета на веригата

За да шлифовате острието на членчетата на веригата, направете следното:

1. Регулирайте ъгъла на шлифоване: Чрез развиване на фиксиращата гайка (7) завъртете въртящия диск на около 30° и отново затегнете фиксиращата гайка.
   Остриетата на режещите членчета на веригата обикновено се шлифоват под ъгъл между 30 и 35 градуса.
2. E Развийте крепежния болт (3b) и поставете режещата верига във водещата шина (6) между водещите пластини (5).
3. F Натиснете надолу ограничителя за веригата (4) и издърпайте режещата верига назад, докато членчето за шлифоване застане на ограничителя.
4. G За точно регулиране дръпнете шлифовъчната глава (13) срещу режещото членче. Регулирайте разстоянието с крепежния болт (3a) така, че шлифовъчният диск да опира в режещото членче. Регулирайте дълбочината на рязане допълнително с регулиращия болт (8).
5. H Затегнете фиксиращия болт (3b) → режещата верига е фиксирана.
6. Внимателно шлифовайте острието на режещото членче.
   За да предотвратите повреди на режещата верига, шлифовайте, колкото се може по-кратко и отнемете само толкова материал, колкото е необходимо.
7. Шлифовайте всяко второ острие, като извършвате стъпките 5 и 6.
   Отбележете първото режещо членче, например с чертичка. Така ще избегнете двойното шлифоване на режещите членчета.

8. I Завъртете въртящия диск на 30° от другата страна и шлифовайте останалите остриета, както е описано горе.

Регулиране на разстоянието на ограничителя на дълбочината

Щом всички остриета на режещите членчета бъдат заточени, вашата режеща верига е заточена, но вероятно не реже.
Затова винаги трябва да има разстояние до ограничителя на дълбочината (= разстояние между ограничителя на дълбочината и режещия ръб). По правило то е 0,5 – 0,8 mm.

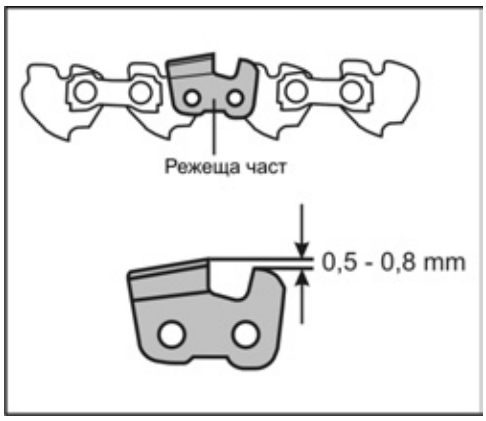

⚠ Твърде голямото разстояние до ограничителя на дълбочината повишава опасността от откат при рязане.
Тук трябва да проверите разстоянието съгласно данните на вашата режеща верига и при нужда да изпилите с пила.

⚠ Внимавайте да заоблите предния ръб на ограничителя на дълбочината с пила. Първоначалната форма на режещото членче трябва да бъде запазена.

Техническа поддръжка и почистване

Преди всяка техническа поддръжка и почистване
- **да бъде изключен уреда**
- **изчакайте шлифовъчният диск да спре**
- **да се извади щепсела за електрическата мрежа**

Смяна на шлифовъчния диск

- Не използвайте повредени шлифовъчни дискове или такива, които са променили формата си.
- Не използвайте шлифовъчни дискове, които не отговарят на параметрите, посочени в настоящото упътване за употреба.

Смяна на шлифовъчните дискове

1. J Развъртете капачките на болтовете (14) и свалете защитния капак (20).
2. K, L Развъртете гайките (21) от двете страни на капака (10). Свалете капака.
3. За фиксиране на шлифовъчния диск вкарайте отвертка или дорник (Ø 4mm) в предвидения за целта отвор.
4. Развийте гайката (15).
   ⓘ Дясна резба
5. M, N Свалете гайката, предния фланец (16) и шлифовъчния диск (9) и задния фланец (16).
6. ⓘ Почистете фланеца.
7. Монтажът се извършва в обратна последователност

Защитните приспособления, които са свалени с цел извършване на техническа поддръжка и почистване, трябва да бъдат отново надлежно монтирани и проверени.

Да се използват само оригинални части. Други части могат да предизвикат непредвидими повреди и наранявания.

ⓘ Обърнете внимание на следното, за да запазите работоспособността на уреда за заточване на вериги.

- Почиствайте и смазвайте **редовно** всички движещи части (освен задвижващата система).
- Отстранявайте праха и замърсяванията с кърпа или четка.
- След всяка употреба почиствайте вентилационните прорези.
- Почиствайте машината само на сухо.
- За частите от пластмаса не използвайте разтворители (бензин, алкохол, и. т. н..), тъй като те могат да увредят пластмасовите части.

ⓘ **Никога не използвайте грес!**

☞ Използвайте екологично масло.

Съхранение

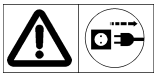

Извадете щепсела от контактната кутия на електрическата мрежа.

- Уредите, които не се използват, съхранявайте на сухо, затворено място, недостъпно за деца.
- Обърнете внимание преди по-продължително съхранение на следното, за да удължите живота на машината и да гарантирате лесно обслужване:
  - Направете основно почистване.

Употреба, транспорт и съхранение на шлифовъчните дискове

Шлифовъчните дискове са чупливи и чувствителни на удар и сблъсък.
Затова спазвайте следните правила:
- Не допускайте дискът да падне и избягвайте внезапен удар.
- Не използвайте падали или повредени дискове.
- Избягвайте вибрации или сътресения по време на употреба.
- Избягвайте повреди на приемащия отвор.
- Избягвайте натоварвания на шлифовъчната повърхност.

- Съхранявайте шлифовъчните дискове хоризонтално или вертикално, на сухо, защитено от ръжда място и при постоянна средна температура.
- Съхранявайте шлифовъчните дискове в оригиналната им опаковка или в специални кутии и стелажи.

Гаранция

Моля вземете под внимание приложената гаранционна декларация.

Технически данни

Тип	HKSA 220-2
Модел	HKSA 220-2
година на производство	виж последна страница
Мощност на двигателя P_1	220 W
Обороти на празен ход	7500 min^{-1}
Скорост на рязане v	~ 40 m/s
Мрежово напрежение / честота	230 V~ / 50 Hz
Вибрация длан-ръка a_{vhw}	3,52 m/s^2
Шлифовъчен диск Ø x дебелина x Ø отвор	 Ø100 x 3,2 x Ø 10 mm (Ø 100 x 4,5 x Ø 10 mm)
Тегло	около 1,7 kg
Клас защита	II

O, P Описание на уреда / резервни части

Поз.	Наименование	Артикулен №.
1.	Въртящ диск комплект	363731
2.	Плот	363732
3a/3b.	Крепежен болт (с пружина)	363704
4.	Ограничител за веригата	363705
5.	Направляваща пластина	363706
6.	Направляваща шина	
7.	Фиксираща гайка	363707
8.	Регулиращ болт (за дълбочината на шлифоване)	363708
9.	Шлифовъчен диск (100 x 3,2 x 10 mm)	363709
10.	Капак	363733
11.	Ръкохватка	363711
12.	Бутон за ВКЛ-ИЗКЛ	363712
13.	Шлифовъчна глава	363713
14.	Капачка на болт	363729
15.	Гайка M8, самоосигуряваща се	391037
16.	Фланец	363715
17.	Стикер за безопасност	363716
18.	1 чифт въглеродни четки (без фиг.)	363717
19.	Шлифовъчен диск (100 x 4,5 x 10 mm)	363718
20.	Защитен капак	363720
21.	Гайка	

Възможни неизправности

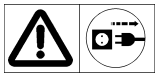

Преди всяко отстраняване на неизправност
- **да бъде изключен уреда**
- **изчакайте шлифовъчният диск да спре**
- **да се извади щепсела за електрическата мрежа**

☞ След отстраняване на неизправностите пуснете отново в употреба и проверете всички обезопасяващи устройства.

Неизправност	Възможна причина	Отстраняване
Уредът за заточване на вериги не работи.	➲ Няма ток или токът е спрял	➲ Проверете електрозахранването, контакта, предпазителя
	➲ Удължителят е дефектен	➲ Проверете удължаващия кабел, дефектният кабел незабавно да се смени
	➲ Щепселът, моторът или прекъсвачът е дефектен	➲ Щепселът, моторът или прекъсвачът да се проверят или ремонтират от електроспециалист с лиценз за извършване на дейност по занятие, респ. да му се възложи смяната им с оригинални резервни части.
Уредът за заточване на вериги шлифова с прекъсвания	➲ Удължаващият кабел е дефектен	➲ Проверете удължаващия кабел, дефектният кабел незабавно да се смени
	➲ Вътрешна грешка	➲ Моля обърнете се към сервиза
	➲ Ключ за включване/изключване дефектен	➲ Моля обърнете се към сервиза
Шлифовъчният диск се нагорещява	➲ Шлифовъчният диск е затъпен или дефектен	➲ Сменете шлифовъчния диск
Моторът бръмчи, шлифовъчният диск не се движи	➲ Шлифовъчният диск блокира	➲ Махнете предмета
Необичайни вибрации	➲ Шлифовъчният диск е дефектен	➲ Сменете шлифовъчния диск

Prije nego što ne pročitate ove upute za korištenje, ne obratite pažnju na sve navedene napomene i ne montirate uređaj na opisani način ne smijete puštati uređaj u rad.

Sačuvajte upute za kasnije korištenje.

Sadržaj

EG- Izjava o sukladnosti	99
Sadržaj pakiranja	99
Simboli u uputama za korištenje / uređaja	99
Karakteristične vrijednosti buke	100
Vibracije	100
Uporaba u skladu s odredbama	100
Ostali rizici	100
Siguran rad	101
Pripreme za puštanje u rad	102
Puštanje u rad	102
Napomene o radu	103
Rad s napravom za oštrenje lanca	103
Održavanje i njega	104
Skladištenje	104
Garancija	104
Opis uređaja / rezervni dijelovi	105
Tehnički podaci	105
Moguće smetnje	105

EG- Izjava o sukladnosti

Br. (S-No.): 12880 → HKSA 220-2
13771 → HKSA 220-2 (Švicarska)

u skladu sa EU direktivom **2006/42/EU**

Ovim izjavljuje firma
ATIKA GmbH
Josef-Drexler-Str. 8 – 89331 Burgau – Germany

pod punom odgovornošću da je proizvod
Sägekettenschärfer (naprava za oštrenje lanca)
HKSA 220-2
Serijski broj: 006000 - 025000

u skladu s odredbama gore navedenih EU direktiva, kao i s odredbama sljedećih direktiva:
2004/108/EU i 2011/65/EU.

Korištene su sljedeće harmonizovane norme:
EN 61029-1:2009+A11:2010; EN 61029-2-10:2010;
EN 55014-1:2006+A1:2009; EN 55014-2:1997+A1:2001+A2:2008;
EN 61000-3-3:2008; EN 61000-3-2:2006+A1:2009+A2:2009

Čuvanje tehničke dokumentacije:
ATIKA GmbH – Technisches Büro – Josef-Drexler-Str. 8 – 89331 Burgau – Germany

i. A.

Burgau, 05.12.2014 i.A. G. Kooppenstein,
Konstrukcijsko vođenje

Sadržaj pakiranja

- naprava za oštrenje lanca HKSA 220-2
- 1 par ugljenih četkica
- Rotacioni tanjir komplet
- Navrtka za pričvršćivanje
- Graničnik lanca
- uputa za uporabu

☞ Nakon raspakiravanja provjerite sadržaj kartona

- ➤ je li on potpun
- ➤ ima li eventulanih oštećenja tijekom transporta

Reklamacije odmah prijavite dobavljaču ili proizvođaču. Kasnije reklamacije se neće uzimati u obzir..

Simboli u uputama za korištenje

Upozorenje!
Prijeteća opasnost ili opasna situacija. Neobraćanje pažnje na ove upute može za posljedicu imati ozljede ili oštećenja stvari.

Važne napomene za pravilan rad s uređajem. Neobraćanje pažnje na ove upute može dovesti do smetnji.

Korisničke napomene. Ove napomene Vam pomažu da optimalno iskoristite sve funkcije.

Montaža, rukovanje i održavanje. Ovdje Vam se tačno objašnjava, šta morate napraviti.

Simboli na uređaju

Prije puštanja u rad pročitati te obratiti pažnju na upute za korištenje i sigurnosne napomene.

Prije popravaka, održavanja i čišćenja ugasite motor i izvucite mrežni utikač.

Pažnja! Opasnost od porezotine! Ne zahvatajte rukama u rotirajući disk!

Nosite zaštitne rukavice.

Nosite masku za zaštitu od prašine.

Nosite zaštitne naočare i zaštitu sluha.

Električni uređaji ne spadaju u kućno smeće. Uređaje, dodatni pribor i amabalažu odnesite na reciklažu koja ne šteti okolišu.
Prema evropskoj odredbi 2012/19/EU o starim električnim i elektronskim uređajima ne trebaju se više zasebno sakupljati još upotrebljivi električni uređaji i odvoziti na reciklažu u skladu sa zaštitom okoliša.

Karakteristične vrijednosti buke

DIN EN ISO 3744; 11/95, DIN EN 11201

Korištenje mašine kao naprave za oštrenje lanca sa standardnom brusnom pločom.

Intenzitet buke	Nivo zvučnog pritiska
L_{WA} = 91 dB(A)	L_{pA} = 78 dB(A)
K_{WA} = 3 dB(A)	K_{pA} = 3 dB(A)

⚠ Ne možete izbjeći određenu buku koju proizvodi ovaj uređaj. Bučne radove obavljajte u dozvoljeno i za to određeno vrijeme. Eventualno se pridržavajte vremena odmora i ograničite trajanje radova na najnužnije. Za Vašu ličnu zaštitu kao i zaštitu osoba koje se nalaze u blizini nosite prikladnu zaštitu za sluh.

Vibracije

Razina vibracija: = 3,52 m/s²

Nesigurnost mjerenja: K=1,5

Navedena vrijednost emisije vibracija izmjerena je prema normiranom postupku kontrole i može da se koristi u svrhu poređenja jednog elektroalata s drugim.

Navedena vrijednost emisije vibracija može također da se koristi za početnu procjenu opterećenja vibracijama.

⚠ Stvarno prisutna vrijednost emisije vibracije za vrijeme korištenja stroja može odstupati od vrijednosti navedenih u Uputi za uporabu, odnosno od vrijednosti koje je naveo proizvođač.

Uzrok za to mogu biti sljedeći faktori utjecaja koji se moraju uzeti u obzir prije svakog odnosno za vrijeme svakog korištenja.

- koristi li se stroj ispravno
- je li način rezanja materijala, odnosno način obrade materijala, ispravan
- je li stanje korištenja stroja u redu
- je li rezni alat naoštren, odnosno koristi li se pravi rezni alat
- jesu li pridržne ručke i u danom slučaju opcionalne ručke protiv vibracija montirane i stoje li čvrsto uz tijelo stroja.

Ukoliko biste za vrijeme korištenja stroja na rukama ustanovili neprijatan osjećaj ili promjenu boje kože, smjesta prekinite s radom. Pravite dovoljno česte pauze za odmor. Ukoliko ne vodite računa o dostatnim pauzama za odmor može doći do sindroma vibracije šake i ruke.

Mora se izvršiti procjena stupnja opterećenja u ovisnosti o vrsti rada odnosno korištenja stroja i praviti dostatne pauze za odmor. Na taj način se stupanj opterećenja za cijelo vrijeme rada bitno smanjiti. Minimirajte svoj rizik kome ste izloženi kod vibracija. Njegujte ovaj stroj u s skladu s navodima u Uputama za uporabu. Ukoliko se stroj koristi češće, trebali biste stupiti u kontakt s Vašim specijaliziranim trgovcem i u danom slučaju nabaviti antivibracijsku opremu (ručke). Izbjegavajte korištenje stroja pri temperaturama od t=10°C ili niže. Napravite radni plan kako bi se opterećenje vibracijama moglo ograničiti.

Uporaba u skladu s odredbama

- Naprava za brušenje lanaca je predviđena samo za korištenje u domaćinstvu i zanatu. U standardnoj izvedbi s montiranom brusnom pločom (100 x 3,2 x 10 mm, 63 m/s) naprava za brušenje lanca predviđena je isključivo za brušenje lanaca hobi testera (6,35 mm (1/4"), 9,52 mm (3/8") hobi i 8,255 mm (0,325") lanaca testera.
  Opcionalno postoji brusna ploča (100 x 4,5 x 10 mm) za lance profesionalnih testera.
- Uređaj ne smije da se koristi za oštrenje drugih predmeta. Postoji opasnost od povreda!
- Koristite samo brusne ploče koje su prikladne za mašinu.
- Smijete da obrađujete samo lance testere koji se mogu sigurno montirati i voditi.
- U uporabu u skladu s odredbama spada također i pridržavanje propisanih uvjeta o radu, održavanju i stavljanju u pogon od strane proizvođača kao i pridržavanje sigurnosnih napomena koje su navedene u uputama.
- Pridržavajte se važećih zakonskih propisa o sprječavanju nesreća na radu kao i ostalih opšte važećih radno-medicinskih i sigurnosno-tehničkih pravila.
- Svaka druga upotreba izvan navedenog područje se smatra da nije u skladu s odredbama. Proizvođač ne jamči za štetu bilo kakve vrste koja bi zbog toga nastala.Rizik snosi sam korisnik.
- Proizvoljne izmjene na napravi za brušenje lanaca isključuju garanciju proizvođača na štete koje bi iz toga proizašle.
- Uređaj smiju namještati, koristiti i održavati osobe koje su upoznate s uređajem i opasnostima. Popravke smijemo obavljati samo mi, odn. servisi ovlašteni s naše strane.
- Mašina se ne smije koristiti u okolini s opasnošću od eksplozije, niti izlagati kiši.

Ostali rizici

Također i za vrijeme uporabe u skladu s odredbama usprkos pridržavanju svih zakonskih sigurnosnih odredaba mogu postojati ostali rizici zbog konstrukcije uređaja koja je određena svrhom uporabe.

Ostali rizici se mogu umanjiti, ako se pridržavate napomena iz poglavlja „Sigurnosne napomene“ i „Uporaba u skladu s odredbama“ kao i cjelokupnih uputa za uporabu.

Obraćanje pažnje i oprez smanjuju rizik ozljeđivanja osoba kao i nastanka šteta.

- Opasnost od povrede prstiju i šaka zahvatanjem u rotirajuću brusnu ploču.
- Opasnost od povrede prstiju i šaka zbog doticanja brusne ploče na nezaštićenim mjestima.
- Opasnost od povreda zbog iskrenja.
- Udisanje brusne prašine.
- Opasnost od električne struje kod uporabe nepropisnih električnih priključnih vodova.
- Dodirivanje dijelova koji se nalaze pod naponom na otvorenim električnim sklopovima.
- Ugrožavanje sluha u slučaju dužeg konstantnog rada bez zaštitnih slušalica.

Osim toga mogu usprkos svim navedenih pripremama postojati ostali rizici koji nisu očigledni.

Siguran rad

⚠ Kod upotrebe električnih alata za zaštitu od električnog udara, povreda i požara obratite pažnju na sljedeće osnovne bezbjednosne mjere.
Prije nego što počnete da koristite ovaj elektrouređaj pročitajte sve ove napomene i dobro sačuvajte bezbjednosne napomene.

- Prije uporabe uz pomoć uputa za korištenje upoznajte se s uređajem.
- Koristite pravilan elektroalat.
  - Ne koristite slabe mašine za teške radove.
  - Nemojte koristiti uređaj u svrhe za koje nije namijenjen (vidi Uporaba u skladu s odredbama).
  - Ne koristite alat u svrhe za koje on nije predviđen. Ne koristite na primjer ručne kružne testere za rezanje grana drveća ili cjepanica.
- Montirajte mašinu na stabilnoj i ravnoj podlozi.
- Izbjegavajte nenormalne položaje tijela. Pobrinite se za **bezbedan** položaj i u svakom momentu držite ravnotežu.
- Budite pažljivi. Obratite pažnju na to šta radite. Radite razumno. Ne koristite uređaj ako ste umorni ili se nalazite pod utjecajem droga, alkohola ili lijekova. Trenutak nepažnje za vrijeme uporabe uređaja može dovesti do ozbiljnih povreda.
- Nosite odgovarajuću radnu odjeću:
  - **ne** nosite široku odjeću ili **nakit**, gibljivi dijelovi mogu da ih zahvate
  - Preporučljivo je nositi rukavice i cipele u kojima se ne kliže.
  - **mrežicu** za dugu kosu
- Nosite ličnu zaštitnu opremu:
  - **zaštitne naočare**
  - zaštitu sluha (jačina zvuka na radnom mjestu može da prekorači 85 dB (A))
  - **masku za zaštitu od prašine**
- Vaše područje rada držite urednim! Nered može prouzrokovati nesreće.
- Obratite pažnju na utjecaje okoline:
  - Ne koristite uređaj gdje je vlažno ili mokro.
  - Nikad ne izlažite uređaj kiši.
  - Radite samo kada imate dobru preglednost.Pobrinite se za dobro osvjetljenje.
  - Ne koristite elektroalate tamo gdje postoji opasnost od požara ili eksplozije.
- Nikad ne ostavljajte mašinu spremnu za rad **bez nadzora.**
- Osobe mlađe od 18 godina ne smiju da se služe uređajem.
- **Ostale osobe držite podalje.**
  Ne dozvolite drugim osobama, naročito **djeci**, da **dodiruju alat** ili kabel.
  Držite ih podalje od Vašeg radnog područja.
- Ne preopterećujte mašinu! Bolje i sigurnije radićete u navedenom području snage.
- Zamijenite ploču s vođicom ako je ona oštećena.
- Koristite uređaj samo sa potpuno i pravilno montiranim zaštitnim napravama i ne menjajte ništa na mašini šta bi moglo da ugrozi sigurnost.
- ⚠ Prije svake upotrebe naprave za oštrenje lanaca provjerite da li je brusna ploča ispravno pričvršćena i dobro pritegnuta.
  Tada pustite da uređaj radi u praznom hodu oko 30 sek i zadržavajte se pri tome na sigurnom odstojanju. Ako nastanu jake vibracije, odmah isključite uređaj i zamijenite brusnu ploču.
- Osigurajte radni komad
  - Koristite stezne naprave ili škripac, kako biste fiksirali radni komad. On će tako biti sigurnije pričvršćen nego da ga držite vlastitim rukama..
- Ne koristite brusne ploče koji ne odgovaraju karakteristikama navedenim u ovim uputstvima za upotrebu.
  ⚠ Korištenje drugačijih alata ili pribora može za Vas predstavljati opasnost od povreda.
- Ne koristite brusne ploče kod kojih je navedeni makismalni broj obrtaja (vidi štampani podatak) manji od broja obrtaja motora (vidi tehničke podatke).
- Istrošene ili neispravne brusne ploče (pukotine, neuravnotežene, skrhane, itd.) odmah zamijenite.
- Ne koristite brusne ploče koje su pale na pod. Čak i ako se čine neoštećenima, mogu da budu neispravne.
- Pazite na to da brusna ploča bude dobro pričvršćena.
- Ugasite mašinu i izvucite mrežni utikač iz utičnice:
  - za vrijeme popravaka
  - kod održavanja i čišćenja
  - kod uklanjanja smetnji (tu se također ubraja oslobađanje blokirane brusne ploče)
  - Skladištenje
  - napuštanja uređaja za brušenje lanca (također kod kratkotrajnih prekida rada)
- Ne pokušavajte da skinete niti postavite radni komad dok brusna ploča radi.
- **Pažnja! Brusna ploča još malo radi!** Ne zaustavljajte brusnu ploču rukom ni bočnim pritiskom.
- Pažljivo **njegujte** svoj uređaj za brušenje lanaca:
  - Oštrite i čistite rezne alate kako biste s njima mogli bolje i sigurnije da radite.
  - Redovno kontrolirajte priključni kabl elektroalata i u slučaju oštećenja prepustite ovlaštenom stručnjaku da ga zamijeni.
  - Uređaj mora biti očišćen od ulja ni masti.
  - Slijedite **propise o održavanju** i napomene o zamjeni alata.
- Provjerite ima li na stroju eventulanih oštećenja.
  - Prije nastavka upotrebe mašine potrebno je da se zaštitne naprave ili malo oštećeni dijelovi pažljivo provjere na njihovu besprijekornu i namjensku funkciju.
  - Provjerite da li pokretni dijelovi funkcioniraju besprijekorno i ne zapinju li, i da li su dijelovi oštećeni. Svi dijelovi se moraju pravilno montirati i ispuniti sve uslove, kako bi se mogao garantirati besprijekoran rad uređaja za oštrenje lanaca.
  - Stručna i ovlaštena radionica (ili proizvođač) mora popraviti ili zamijeniti oštećene zaštitne uređaje i dijelove, osim ako u uputstvima za upotrebu nije drugačije navedeno.
  - Oštećene ili nečitke sigurnosne naljepnice se moraju zamijeniti.

- Elektroalat prepustite električaru da ga popravi.
  – Ovaj elektroalat odgovara važećim bezbjednosnim odredbama. Popravke smije da vrši samo električar, tako da koristi originalne rezervne dijelove; u protivnom mogu da nastanu nesreće po korisnika.
- Izbjegavajte slučajno startovanje
  – Provjerite da li je prekidač prilikom uključivanja utikača u utičnicu isključen.
- Ne ostavljajte umetnute ključeve alata!
  Prije uključivanja provjerite da li su uklonjeni ključevi i alati za podešavanje.
- Čuvajte nekorištene elektroalate na sigurnom mjestu.
  – Nekorišteni elektroalati treba da se čuvaju na suvom, povišenom ili zaključanom mjestu, izvan dohvata djece.

Električna sigurnost

- Izvedba priključnog kabla sukladno IEC 60245 (H 07 RN-F) sa presjekom žile od najmanje
  - 1,5 mm² kod dužine kabla do 25 m
- Dugački i tanki priključni vodovi stvaraju pad napona. Motor više ne postiže svoju maksimalnu snagu, te se smanjuje funkcionalnost uređaja.
- Utikači i spojne utičnice na priključnim kablovima moraju biti od gume, meke plastike ili nekog drugog termoplastičnog materijala iste mehaničke čvrstoće ili presvučene takvim materijalom.
- Utičnica priključnog kabla mora biti otporna na prskajuću vodu.
- Prilikom polaganja priključnog kabla obratiti pažnju, da se ne prignječi, prelomi te da utičnica ne bude mokra.
- Ako koristite bubanj za namatanje kabla odmotajte kabel do kraja.
- Ne koristite kabel u svrhe za koji nije namijenjen. Zaštitite kabel od vrućine, ulja ili oštrih rubova. Nemojte koristiti kabel da bi izvukli utikač iz utičnice.
- Zaštitite se od električnog udara. Izbjegavajte dodir tijela s uzemljenim dijelovima (npr. cijevi, radijatori, štednjaci, frižideri itd.)
- Redovito kontrolirajte produžni kabl, te ga zamijenite, ako je oštećen.
- Na otvorenom koristite samo za to dozvoljene i na odgovarajući način označene produžne kablove.
- Ne upotrebljavajte nikakve oštećene priključne kablove.
- Nemojte koristiti provizorne električne priključke.
- Nikada nemojte premošćivati ili isključivati zaštitne uređaje.

⚠ Električni priključak, odn. popravke na električnim dijelovima mašine mora obavljati ovlašteni električar ili naš servis. Pridržavajte se mjesnih propisa, posebno mjera zaštite.

⚠ Popravke na drugim dijelovima mašine treba obavljati proizvođač odn, njegova servisna služba.

⚠ Upotrijebiti samo originalne rezervne dijelove, opremu i posebne sastavne dijelove. Uporaba drugih rezervnih dijelova može kod korisnika uzrokovati nesreće.

Pripreme za puštanje u rad

ⓘ Da bi se postiglo besprijekorno funkcionisanje mašine, slijedite ova uputstva.

Morate učiniti još sljedeće:

- montirati rotacioni tanjir
- postaviti uređaj stabilno

Montaža rotacionog tanjira

1. A Stavite rotacioni tanjir (1) na radni stol (2).
2. B Navrnite pričvrsne navrtke (7) na vijak za fiksiranje.

Montaža uređaja za oštrenje lanca na radni stol

C Uređaj se u svrhu bezbjednog rukovanja mora montirati u ugao radnog stola. Ako je moguće koristite za to sve tri pričvrsne tačke. Pazite pri tome da otvor za lanac testere kao i pristup do navrtke za fiksiranje ostane slobodan.

Savjet: Dodatno preporučamo gumene podloge zbog smanjenja buke i vibracija (nema ih u isporuci).

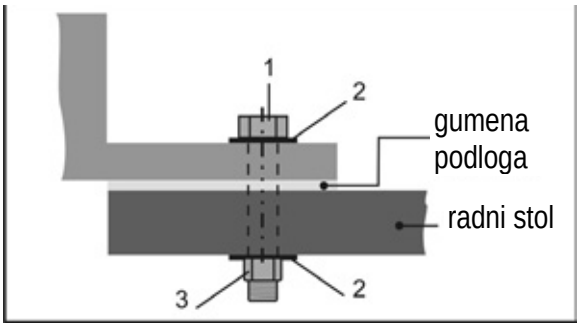

Mali dijelovi koji su potrebni za montažu nisu sadržani u isporuci. Za to koristite:

Br.	Opis
1.	šestougaoni zavrtanj M 8
2.	podlošku Ø 8mm
3.	šestougaonu navrtku M 8, samoosiguravajuću

- Postavite uređaj na mjesto koje ispunjava sljedeće uslove:
  – nije sklisko
  – nema vibracija
  – ravno
  – čisto i suvo
  – nema opasnosti od spoticanja
  – dovoljno osvijetljeno

Puštanje u rad

Mrežni priključak

Usporedite napon naveden na pločici uređaja s mrežnim naponom i priključite uređaj na odgovarajuću i propisnu utičnicu.

ⓘ Naizmjenični elektromotor
Koristite utičnicu za zaštitnim kontaktima, mrežni napon 230 V sa zaštitnim prekidačem (30 mA) i tromim osiguračem 10 A.

- Koristite priključni odnosno produžni kabl presjeka žica od najmanje 1,5 mm².

Paljenje

Nemojte koristiti uređaj, kod kojeg ne možete upaliti odn. ugasiti prekidač. Oštećene prekidače mora obavezno odmah popraviti ili zamijeniti servisna služba.

Prekidač za uključivanje/isključivanje pritisnite na „I“.

Gašenje

Za isključivanje uređaja pritisnite prekidač za uključivanje/isključivanje na „0“.

Napomene o radu

Prije početka rada obratite pozornost na slijedeće:

- Da li je radno mjesto očišćeno?
- Da li je uređaj za oštrenje lanaca fiksno montiran na radni stol?
- Prije nego što ne pročitate ove upute za korištenje, ne obratite pažnju na sve navedene napomene i ne montirate uređaj na opisani način ne smijete puštati uređaj u rad.

Rad s uređajem za oštrenje lanaca

D Zaštitni poklopac (20) mora prekrivati brusnu ploču što više.
U tu svrhu otpustite oba zavrtnja na poklopcu (14) i podesite poklopac na odgovarajući način.

Uvijek držite šake na sigurnom odstojanju od rotirajuće brusne ploče.

- Koristite fabrički ugrađene brusne ploče samo za oštrenje lanaca hobi-testera (6,35 mm (1/4“), 9,52 mm (3/8“) hobi i 8,255 mm (0,325“) lanci za testere). (Opcionalno postoji brusna ploča 100 x 4,5 x 10 mm, kataloški broj 363718 za lance profesionalnih testera.)
- Prije svake upotrebe provjerite brusnu ploču ima li ona nepravilnosti, deformacija ili pukotine.
  Ne koristite oštećene brusne ploče ili takve koje su deformisane.
- Počnite raditi tek kad brusna ploča postigne maksimalni broj obrtaja.
- Smijete da obrađujete samo one lance testera koji mogu sigurno da se polože i vode.

U svakom slučaju pridržavajte se uputstava za upotrebu (vidi „Siguran rad“).

Rad s uređajem za oštrenje lanaca

Brušenje lanaca za testere

Prije svakog podešavanja:
- **isključite uređaj**
- **sačekajte da se brusna ploča umiri**
- **izvucite mrežni utikač**

Brušenje svih reznih članaka

Da biste naoštrili oštricu reznog članka postupite na sljedeći način:

1. Podesite ugao brušenja: Otpuštanjem pričvrsne navrtke (7) zakrenite obrtni tanjir na cirka 30° i ponovno pritegnite pričvrsnu navrtku.
   Brušenje reznih članaka u normalnom slučaju odvija se pod uglom između 30 i 35 stepeni.
2. E Otpustite pričvrsni zavrtanj (3b) i umetnite lanac testere u vođicu (6) između ploča (5).
3. F Priklopite graničnik lanca (4) prema dolje i povucite lanac prema nazad toliko da rezni članak nalegne na graničnik.
4. G Za tačno poravnanje povucite brusnu glavu (13) suprotno od reznog članka.
5. H Pritegnite pričvrsni zavrtanj (3b) → lanac testere je fiksiran.
6. Pažljivo brusite oštricu članka.
   Da biste spriječili oštećenje lanca testere, brusite što kraće i skidajte samo toliko materijala koliko je to potrebno.
7. Brusite svaku drugu oštricu tako da sprovodite korake 5. i 6.
   Označite prvi rezni članak, npr. kredom. Na taj način ćete izbjeći da rezni članak ne brusite duplo.
8. I Okrenite rotacioni tanjir na 30° na drugoj strani i brusite preostale oštrice na prije opisani način.

Podešavanje graničnika dubine

Kad su sve oštrice članaka naoštrene, lanac Vaše testere je oštar, ali on vjerovatno neće da reže.
Stoga mora uvijek da postoji odstojanje graničnika dubine (= odstojanje između graničnika dubine i reznog ruba). U pravilu ono iznosi 0,5 – 0,8 mm.

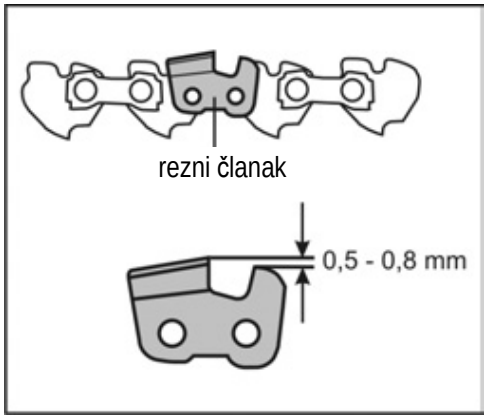

Preveliko odstojanje graničnika dubine povećava opasnost od povratnog udarca kod testerisanja.
U tu svrhu morate provjeriti razmak prema podacima o lancu Vaše testere i po potrebi ga turpijom isturpijati.

⚠ Pazite na to da turpijom zaoblite prednji rub graničnika dubine. Morate zadržati prvobitni oblik reznog članka.

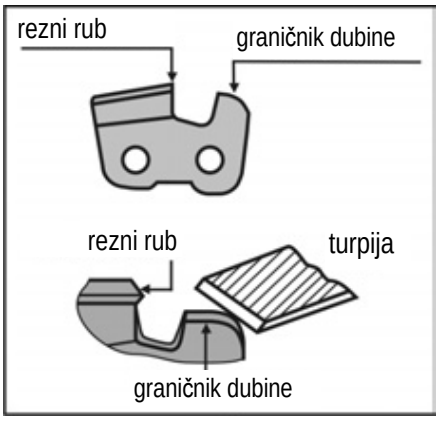

Održavanje i njega

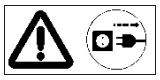

Prije svakog održavanja i čišćenja
- **ugasite uređaj**
- **sačekajte da se brusna ploča umiri**
- **izvucite mrežni utikač**

Zamjena brusne ploče

- Ne koristite oštećene brusne ploče ili takve koje su deformisane.
- Ne koristite brusne ploče koje ne odgovaraju karakteristikama navedenim u ovim uputstvima za upotrebu.

Zamjena brusne ploče

1. J Otpustite zavrtnje poklopca (14) i skinite zaštitni poklopac (20).
2. K, L Otpustite navrtke (21) na obje strane poklopca (10). Skinite poklopac.
3. Za aretaciju brusne ploče utaknite odvijač ili trn (Ø 4mm) u predviđenu rupu.
4. Otpustite navrtku (15).
   ⓘ desni navoj
5. M, N Odvrnite navrtku, zatim prednju prirubnicu (16) i brusnu ploču (9) i zadnju prirubnicu (16).
6. ⓘ Očistite prirubnice.
7. Montaža se odvija obrnutim redoslijedom.

Sigurnosne naprave koje ste uklonili zbog održavanja i čišćenja moraju se obavezno ponovno pravilno montirati i provjeriti.
Koristite samo originalne dijelove. Ostali dijelovi mogu da dovedu do nepredvidivih posljedica i povreda.

ⓘ Da biste održali funkcionalnost uređaja za oštrenje lanca, pridržavajte se sljedećeg:

- Redovno čistite i podmazujte uljem sve pokretne dijelove (osim pogonskog sistema).
- Krpom ili kistom uklonite prašinu i prljavštinu.
- Nakon svake upotrebe očistite ventilacione otvore.
- Mašinu čistite samo suvom krpom.
- Za čišćenje plastičnih dijelova ne koristite razrjeđivače (benzin, alkohol isl.) jer mogu oštetiti te dijelove.

ⓘ **Nikad ne koristite mast!**

☞ Koristite samo ekološko ulje.

Skladištenje

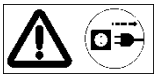

Izvucite mrežni utikač.

- Uređaje koje ne koristite skladištite na suhom, zatvorenom mjestu izvan dosega djece.
- Prije dužeg skladištenja obratite pozornost na slijedeće, kako biste produljili vijek trajanja troja i zajamčili lako rukovanje:
  – Obavite temeljito čišćenje.

Rukovanje, transport i čuvanje brusnih ploča

Brusne ploče su lomljive i osjetljive na udarce.
Stoga se pridržavajte sljedećih važnih tačaka:
- Pazite da vam brusna ploča ne padne i izbjegavajte nenadane udarce.
- Ne koristite ploče koje su pale ili su oštećene.
- Izbjegavajte vibracije ili trešenje za vrijeme korištenja.
- Pazite da ne oštetite prihvatni provrt.
- Ne opterećujte površinu brusne ploče.
- Čuvajte brusne ploče vodoravno ili okomito, suve, na mjestu koje ne smrzava i na konstantnoj srednjoj temperaturi.

Čuvajte brusne ploče u njihovom originalnom pakovanju ili u specijalnim kutijama i regalima.

O, P Opis uređaja / rezervni dijelovi

Br..	Naziv	Kataloški broj
1	Rotacioni tanjir komplet	363731
2	Radni stol	363732
3a/3b	Pričvrsni zavrtanj (sa oprugom)	363704
4	Graničnik lanca	363705
5	Ploča za vođenje	363706
6	Mač pile	
7	Navrtka za fiksiranje	363707
8	Zavrtanj za podešavanje (dubine brušenja)	363708
9	Brusna ploča (100 x 3,2 x 10 mm)	363709
10	Poklopac	363733
11	Ručka	363711
12	Prekidač za UKLJUČIVANJE / ISKLJUČIVANJE	363712
13	Brusna glava	363713
14	Poklopac	363729
15	Navrtka M8, samoosiguravajuća	391037
16	Prirubnica	363715
17	sigurnosna naljepnica	363716
18	1 par ugljenih četkica (bez slike)	363717
19	Brusna ploča (100 x 4,5 x 10 mm)	363718
20	Zaštitni poklopac	363720
21	Navrtka	

Garancija

Molimo obratite pažnju na priloženu garanciju.

Tehnički podaci

Tip	HKSA 220-2
Model	HKSA 220-2
Godina proizvodnje	vidi zadnju stranicu
Snaga motora P1 220 W	
Broj okretaja motora u praznom hodu	7500 min^{-1}
Brzina rezanja v	~ 40 m/s
Mrežni napon / Mrežna frekvencija	230 V / 50 Hz
Vibracije ruka-šaka a_{vhw}	3,52 m/s^2
Brusna ploča Ø x debljina x Ø provrt	 Ø 100 x 3,2 x Ø 10 mm (Ø 100 x 4,5 x Ø 10 mm)
Težina	ca. 1,7 kg
Klasa zaštite	II

Moguće smetnje

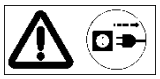

Prije svakog uklanjanja smetnji
- **ugasite uređaj**
- **sačekajte da se brusna ploča umiri**
- **izvucite mrežni utikač**

☞ Nakon svakog uklanjanja smetnje pustite ponovno u pogon sve sigurnosne uređaje i provjerite ih.

Smetnja	Mogući uzrok	Uklanjanje
Uređaj za brušenje lanca ne radi	➲ Nema struje ili nestanak struje ➲ Produžni kabel defektan. ➲ ➲ Mrežni utikač, motor ili prekidač u kvaru	➲ Provjeriti snabdijevanje strujom, utičnicu, osigurač ➲ Provjeriti produžni kabel, odmah zamijeniti kabel u kvaru ➲ Neka koncesionirani električar provjeri motor ili prekidač odnosno zamijeni originalnim dijelovima
Uređaj brusi s prekidima	➲ Produžni kabel defektan. ➲ Interna greška ➲ Neispravan prekidač za uključivanje/ isključivanje	➲ Provjeriti produžni kabel, odmah zamijeniti kabel u kvaru ➲ Obratite se za pomoć servisnoj službi. ➲ Obratite se za pomoć servisnoj službi.
Brusna ploča postaje vruća	➲ Brusna ploča je tupa ili neispravna	➲ Zamijenite brusnu ploču
Motor bruji, brusna ploča se ne vrti	➲ Brusna ploča blokira	➲ Uklonite smetnju
Neobične vibracije	➲ Brusna ploča je neispravna	➲ Zamijenite brusnu ploču

Ne smete puštati mašinu u pogon pre nego što pročitate ova uputstva za upotrebu, proučite sve navedene napomene i montirate uređaj na opisani način.

Sačuvajte uputstva za ubuduće.

Sadržaj

EU Deklaracija o usaglašenosti	106
Sadržaj isporuke	106
Simboli uputstva za upotrebu / na uređaju	106
Karakteristične vrednosti buke	107
Vibracije	107
Namenska upotreba	107
Ostali rizici	107
Bezbedan rad	108
Priprema za puštanje u rad	109
Puštanje u rad	109
Napomene o radu	110
Rad s uređajem za oštrenje lanca	110
Održavanje i nega	111
Skladištenje	111
Rukovanje, transport i spremanje brusnih ploča.	111
Tehnički podaci	111
Opis uređaja / rezervni delovi	112
Garancija	112
Moguće smetnje	112

EU Deklaracija o usaglašenosti

Br. (S-No.): 12880 → HKSA 220-2
13771 → HKSA 220-2 (Švajcarska)

odgovara EU direktivi **2006/42/EU**

Ovime izjavljuje firma

ATIKA GmbH
Josef-Drexler-Str. 8 – 89331 Burgau – Germany

pod punom odgovornošću da je proizvod
Sägekettenschärfer (uređaj za oštrenje lanca testere)
HKSA 220-2

serijski broj: 006000 - 025000

u skladu s odredbama pre navedenih EU direktiva kao i s odredbama sledećih direktiva:
2004/108/EU i 2011/65/EU.

Korišćene su sledeće harmonizovane norme:
EN 61029-1:2009+A11:2010; EN 61029-2-10:2010;
EN 55014-1:2006+A1:2009;
EN 55014-2:1997+A1:2001+A2:2008;
EN 61000-3-3:2008; EN 61000-3-2:2006+A1:2009+A2:2009

Čuvanje tehničke dokumentacije:
ATIKA GmbH – Technisches Büro – Josef-Drexler-Str. 8 – 89331 Burgau – Germany

i. A.

Burgau, 05.12.2014 i. A. G. Koppenstein,
Konstrukcijsko vođenje

Sadržaj isporuke

- Uređaj za oštrenje lanca HKSA 220-2
- 1 par ugljenih četkica
- Obrtni tanjir, komplet
- Pričvrsna navrtka
- Graničnik lanca
- Uputstvo za upotrebu

☞ Nakon raspakovanja proverite sadržaj kartona na

- ► potpunost
- ► eventualna transportna oštećenja

Reklamacije odmah saopštite prodavcu, dobavljaču odnosno proizvođaču. Kasnije reklamacije neće biti priznate.

Simboli u uputstvima za upotrebu

Upozorenje!
Preteća opasnost ili opasna situacija. Nepridržavanje ovih uputstava može uzrokovati povrede ili dovesti do materijalnih šteta.

Važne napomene za pravilan rad s mašinom. Nepridržavanje ovih napomena može da dovede do smetnji na mašini.

Napomene korisniku Ove napomene Vam pomažu da optimalno iskoristite sve funkcije uređaja.

Montaža, rukovanje i održavanje mašine Ovde će Vam se tačno objasniti šta morate da uradite.

Simboli na uređaju

Pre puštanja u rad pročitajte Uputstva za upotrebu i bezbednosne napomene te ih poštujte tokom rada.

Pre radova popravaka, održavanja i čišćenja isključite motor i izvucite mrežni utikač.

Opasnost od porezotine! Ne držite rukama rotirajući disk!

Nosite zaštitne rukavice.

Nosite masku za zaštitu od prašine.

Nosite zaštitne naočari i zaštitu za sluh.

Ne bacajte električne uređaje u kućno smeće. Uređaji, pribor i pakovanje predajte na reciklažu u skladu sa zaštitom čovekove sredine.
Prema evropskoj direktivi 2012/19/EU o starim električnim i elektronskim uređajima i njenim prenosom u nacionalno pravo, istrošeni električni alati trebaju se posebno sakupljati i na ekološki način zbrinuti na mestu za reciklažu.

Karakteristične vrednosti buke

DIN EN ISO 3744; 11/95, DIN EN 11201

Korišćenje mašine kao uređaja za oštrenje lanca sa serijskom brusnom pločom.

Intenzitet buke	Nivo zvučnog pritiska na radnom mestu
L_{WA} = 91 dB(A)	L_{pA} = 78 dB(A)
K_{WA} = 3 dB(A)	K_{pA} = 3 dB(A)

⚠ Ne može se izbeći određeno opterećenje bukom koju stvara ovaj uređaj. Radove uz intenzivnu buku obavljajte u dozvoljeno i za to određeno vreme. Poštujte vremena odmora i ograničite trajanje radova na najnužnije. Za Vašu ličnu zaštitu i zaštitu lica koja se nalaze u blizini nosite prikladnu zaštitu za sluh.

Vibracije

Nivo vibracija: = 3,52 m/s²

Nesigurnost kod merenja: K = 1,5 m/s²

Navedena vrednost emisije vibracija izmerena je prema normiranom postupku kontrole i može se koristiti u svrhu poređenja jednog elektroalata s drugim.
Navedena vrednost emisije vibracija može se takođe koristiti za početnu procenu opterećenja vibracijama.

⚠ Stvarno prisutna vrednost emisije vibracija tokom korišćenja mašina može da odstupa od one koja se nalazi u uputstvu za upotrebu ili ju je naveo proizvođač.
Na to mogu da utiču oni faktori na koje bi trebalo obratiti pažnju pre odnosno tokom upotrebe.

- da li se mašina koristi pravilno
- da li je način rezanja materijala odnosno način na koje se on obrađuje pravilan
- da li je upotrebno stanje mašine u redu
- stanje naoštrenosti reznog alata odnosno pravilan rezni alat
- da li su montirane ručke odnosno opcione vibracione ručke i da li su one fiksirane na telu mašine.

Ako za vreme upotrebe mašine osetite neugodan osećaj ili promenu boje kože na rukama, odmah prekinite rad. Uzmite dovoljno dugačke pauze. Ako ne uzimate dovoljne pauze može doći do vibracionog sindroma šaka-ruka.
Trebali biste da procenite stepen opterećenja u zavisnosti od rada odnosno upotrebe mašine i uzeti odgovarajuće pauze. Na taj način možete bitno smanjiti stepen opterećenja tokom celog radnog vremena. Smanjite rizik izloženosti vibracijama. Negujte ovu mašinu u skladu s napomenama u ovim uputstvima za upotrebu. Ako se mašina češće koristi odnosno upotrebljava, posavetujte se s Vašim distributerom i po potrebi naručite antivibracioni pribor (ručke). Izbegavajte upotrebu mašine kod temperatura od t=10°C ili nižih. Napravite plan rada prema kojim možte ograničiti izloženost vibracijama.

Namenska upotreba

- Uređaj za oštrenje lanaca predviđen je samo za upotrebu u domaćinstvu i zanatu. U standardnoj izvedbi s montiranom brusnom pločom (**100 x 3,2 x 10 mm, 63 m/s**) uređaj za oštrenje lanca predviđen je isključivo za oštrenje **lanaca testera za hobi** (6,35 mm (1/4"), 9,52 mm (3/8") hobi i 8,255 mm (0,325") lanaca za testere).
  Opciono postoji brusna ploča (100 x 4,5 x 10 mm) za lance profesionalnih testera.
- Uređaj ne sme da se koristi za oštrenje ostalih predmeta. Postoji opasnost od povreda!
- Koristite brusne ploče koje su podesne za ovu mašinu.
- Smeju da se obrađuju samo lanci testere koji mogu bezbedno da se montiraju i vode.
- U namensku upotrebu takođe spada **poštovanje uslova za rad, održavanje i popravke** koje je propisao proizvođač kao i poštovanje **bezbednosnih napomena** u uputstvima.
- Pridržavajte se važećih zakonskih **propisa o sprečavanju nesreća na radu** kao i ostalih opšte važećih radno-medicinskih i **bezbednosno-tehničkih pravila**.
- Svaka upotreba izvan navedenog područja smatra se nenamenskom. Proizvođač ne garantuje za štete bilo koje vrste koje bi zbog toga nastale. **Rizik snosi** sam **korisnik**.
- Svojevoljne promene na uređaju za oštrenje lanca isključuju garanciju proizvođača za štete bilo koje vrste koje bi zbog toga nastale.
- Uređaj za oštrenje lanca smeju **montirati, koristiti i održavati samo lica** koja su sa time upoznata i upućena u opasnosti. Popravke smemo da obavljamo samo mi ili servisne službe koje smo za to ovlastili.
- Mašina se ne sme koristiti u okolini s opasnošću od eksplozije, niti izlagati kiši.

Ostali rizici

Prilikom namenske upotrebe uprkos poštovanju svih zakonskih bezbednosnih propisa mogu da, zbog konstrukcije koja je određena svrhom upotrebe, nastanu ostali rizici.

Ostali rizici mogu da se umanje ako se pridržavate „Bezbednosnih napomena“ i „Namenske upotrebe“ kao i celokupnih uputstava za upotrebu.

Pažnja i oprez smanjuju rizik od povreda lica i nastanka šteta.

- Opasnost od povreda prstiju i šaka zbog zahvatanja u rotirajuću brusnu ploču.
- Opasnost od povreda prstiju i šaka zbog doticanja brusne ploče na nezaštićenim mestima.
- Opasnost od povreda zbog varničenja.
- Udisanje fine prašine.
- Opasnost od el. struje kod upotrebe nepropisnih električnih priključnih kablova.
- Doticanje delova pod naponom na otvorenim el. sklopovima.
- Ugrožavanje sluha kod dužeg rada bez zaštite sluha.

Nadalje, uprkos svim navedenim pripremama mogu postojati ostali rizici koji nisu očigledni.

Bezbedan rad

⚠ Kod upotrebe elektroalata treba da se preduzmu sledeće mere bezbednosti u svrhu zaštite od električnog udara, povreda i opasnosti od požara.
Pre nego što ćete koristiti ovaj elektroalat, pročitajte sve ove bezbednosne napomene i dobro ih sačuvajte.

- Pre upotrebe upoznajte se s mašinom pomoću ovih uputstava za upotrebu.
- Koristite pravilan elektroalat.
  - Za teške radove nemojte upotrebljavati mašine male snage.
  - Nemojte koristiti mašinu u svrhe za koje nije određena (vidi „Namenska upotreba“).
  - Nemojte koristiti elektroalat u svrhe za koje nije namenjen.
    Ne koristite npr. ručnu kružnu testeru za rezanje grana na drveću ili cepanica
- Montirajte mašinu na ravnoj i ne klizavoj podlozi.
- Izbegavajte nenormalne položaje tela. Pobrinite se za **stabilan položaj** i u svakom momentu držite **ravnotežu**.
- Budite pažljivi. Pazite šta radite. Poslu pristupajte razumno. Ne koristite uređaj ako ste umorni ili pod dejstvom droge, alkohola ili medikamenata. Momenat nepažnje za vreme korišćenja uređaja može da dovede do ozbiljnih povreda.
- Nosite odgovarajuću **radnu odeću**:
  - **nemojte** nositi široku odeću ili **nakit**, gibljivi delovi mogu da ih zahvate
  - preporučujemo rukavice i obuću u kojoj se ne kliže
  - mrežicu za dugu kosu
- Nosite ličnu **zaštitnu opremu**:
  - **zaštitne naočari**
  - zaštitu za sluh (buka na radnom mestu može da prekorači 85 dB (A).
  - **masku za zaštitu od prašine**
- Držite Vaše **radno mesto urednim**! Nered na radnom mestu može da prouzroči nesreću.
- Uzmite u obzir **uticaje okoline**!
  - Ne koristite uređaj u vlažnoj ili mokroj okolini.
  - Ne izlažite uređaj **kiši**.
  - Radite samo s dovoljnom vidljivošću, pobrinite se za dobru **rasvetu** radnog mesta.
  - Ne koristite elektroalate na mestima gde postoji opasnost od požara ili eksplozije.
- Ne ostavljajte mašinu da radi **bez nadzora**.
- **Lica mlađa od 18** godina ne smeju rukovati ovom mašinom.
- **Držite ostala lica podalje od mesta rada.**
  Nemojte dopustiti drugim licima, naročito **deci**, da **dotiču alat ili kabl**.
  Držite ih podalje od Vašeg radnog područja.
- Ne preopterećujte mašinu! Bolje i bezbednije radićete u **navedenom području snage**.
- Ako je vodeća ploča oštećena, zamenite je.
- Koristite uređaj samo sa potpuno i pravilno montiranim **zaštitnim napravama** i ne menjajte ništa na mašini šta bi moglo da ugrozi bezbednost.
- ⚠ Pre svake upotrebe uređaja za oštrenje lanaca proverite je li brusna ploča ispravno učvršćena i čvrsto zategnuta.
  Nakon toga pustite uređaj da radi u praznom hodu otprilike 30 sekundi i pri tome se držite na bezbednom rastojanju. U slučaju nastupanja značajnih vibracija smesta isključite uređaj i zamenite brusnu ploču.
- Osigurajte radni predmet
  - Da biste radni predmet fiksirali, koristite stezne naprave ili klemu. Tako će biti bolje fiksiran nego da ga držite rukom.
- Ne koristite brusne ploče koje ne odgovaraju karakteristikama navedenim u ovim uputstvima za upotrebu.
  ⚠ Korišćenje drugačijih alata ili pribora može za Vas predstavljati opasnost od povreda.
- Ne koristite brusne ploče kod kojih je navedeni najveći broj obrtaja (vidi natpis) manji od broja obrtaja motora (vidi Tehničke podatke).
- Odmah zamenite istrošene i neispravne brusne ploče (pukotine, neuravnoteženost, krhotine, itd.).
- Ne koristite brusne ploče koje su pale na pod. Čak i ako se čine neoštećenima, mogu da predstavljaju opasnost.
- Obratite pažnju na dobru učvršćenost brusne ploče.
- Isključite mašinu i izvucite **mrežni utikač iz utičnice** kod:
  - popravaka
  - radova održavanja i čišćenja
  - uklanjanja smetnji (tu takođe pripada i oslobađanje blokirane brusne ploče)
  - skladištenja
  - napuštanja uređaja za oštrenje lanca (takođe i kod kratkotrajnih prekida)
- Ne pokušavajte uzeti ili položiti radni prdmet dok brusna ploča radi.
- **Pažnja! Brusna ploča se postepeno zaustavlja!** Ne zaustavljajte brusnu ploču rukom ili bočnim pritiskom.
- Pažljivo negujte Vaš uređaj za oštrenje lanca:
  - Rezne alate držite oštrima i čistima kako biste s njima mogli bolje raditi.
  - Redovno kontrolišite priključni kabl elektroalata i u slučaju da se ošteti, dajte ga ovlašćenom stručnjaku da ga zameni.
  - Uređaj mora da bude očišćen od ulja i masti.
  - Pridržavajte se **propisa o održavanju** i napomena u vezi zamene alata.
- Proverite eventuelna **oštećenja** mašine:
  - Pre daljnje upotrebe mašine treba pažljivo da se proveri da li **zaštitne naprave** ili neznatno oštećeni delovi funkcionišu besprekorno i namenski.
  - Proverite da li propisno funkcionišu **gibljivi delovi** i ne zapinju li, odnosno da li su oštećeni. Sve delove morate pravilno da montirate i ispunite sve uslove kako bi se obezbedio besprekoran rad uređaja za oštrenje lanca.
  - **Oštećene zaštitne naprave i delove** mora popraviti ili zameniti stručni i ovlašćena stručna radionica (ili proizvođač), sem ako u uputstvima za upotrebu nije drugačije navedeno.
  - Oštećene ili nečitke bezbednosne nalepnice treba zameniti.

- Prepustite električaru popravku Vašeg elektroalata.
  - Ovaj električni alat odgovara važećim bezbednosnim odredbama. Popravke sme da vrši samo električar tako da koristi originalne rezervne delove; u protivnom može da dođe do nesreća po korisnika.
- Izbegavajte nekontrolisano pokretanje uređaja
  - Proverite da li je kod ukapčanja utikača u utičnicu prekidač isključen.
- Ne ostavljajte umetnute ključeve alata!
  Pre uključivanja proverite da li su uklonjeni ključevi i alati za podešavanje.
- Elektroalate koje ne koristite čuvajte na bezbednom mestu.
  - Elektroalate koje ne koristite čuvajte na povišenom, suvom ili zaključanom mestu, van domašaja dece.

Električna bezbednost

- Izvedba **priključnog kabla** prema IEC 60245 (H 07 RN-F) sa presekom od najmanje
  - 1,5 mm² kod dužine kabla **do** 25 m
- Dugački i tanki priključni kablovi stvaraju pad napona. Motor više ne postiže svoju maksimalnu snagu, umanjuje se funkcionisanje uređaja.
- **Utikači i spojne utičnice** na priključnim kablovima moraju biti od gume, mekog PVC materijala ili drugih termoplastičnih materijala iste čvrstoće ili presvučeni takvim materijalom.
- Utičnica priključnog kabla mora da bude otporna **na prskajuću vodu**.
- Kod polaganja **priključnog kabla** pazite na to da ne bude oštećen, prignječen, prelomljen i da utičnica ne bude mokra.
- Ako koristite doboš za namatanje kabla, odmotajte kabl do kraja.
- Nemojte koristiti priključni kabl u svrhe za koje nije namenjen. **Zaštitite** kabl od **vrućine, ulja i oštrih ivica**. Nemojte koristiti kabl da biste izvukli utikač iz utičnice.
- Zaštitite se od **električnog udara**. Izbegavajte fizički kontakt s uzemljenim delovima (na primer cevima, grejnim telima, štednjacima, frižiderima itd.).
- Redovno kontrolišite **produžne kablove** i ako su oštećeni, zamenite ih.
- Na otvorenom koristite samo za to dozvoljene i na odgovarajući način označene produžne kablove.
- Ne upotrebljavajte **neispravne produžne kablove**.
- Ne koristite **provizorne** električne priključke.
- **Nikad ne premošćujte** niti isključujte zaštitne naprave.

⚠ **Električni priključak odnosno popravke** na električnim delovima mašine treba da obavlja **ovlašćeni** električar ili naša servisna služba. Pridržavajte se važećih propisa, naročito mera zaštite.

⚠ **Popravke** na drugim delovima **mašine** treba da obavlja **proizvođač** odnosno njegova servisna služba.

⚠ Koristite samo originalne rezervne delove, pribor i posebne delove pribora. Upotreba rezervnih delova i pribora drugih proizvođača može korisniku prouzročiti nesreće. Proizvođač ne garantuje za štete koje bi zbog toga nastale.

Priprema za puštanje u rad

ⓘ Da bi se postiglo besprekorno funkcionisanje mašine, pridržavajte se napomena u ovim uputstvima.

Morate da učinite sledeće:

- montirajte obrtni tanjir
- postavite uređaj stabilno

Montaža obrtnog tanjira

1. A Stavite obrtni tanjir (1) na prihvatni sto (2).
2. B Navrnite pričvrsnu navrtku (7) na zavrtanj za fiksiranje.

Montaža uređaja za oštrenje lanca na radnu klupu

C U svrhu bezbednog rukovanja uređaj se mora dobro učvrstiti na ugao radne klupe ili stola. Ako je moguće, koristite za to sve tri tačke učvršćivanja. Pri tome pazite da šupljina za lanac testere kao i pristup steznoj navrtki ostanu slobodni.

Savet: Dodatno preporučujemo gumenu podlogu za smanjenje buke i vibracija (nije sadržana u obimu isporuke).

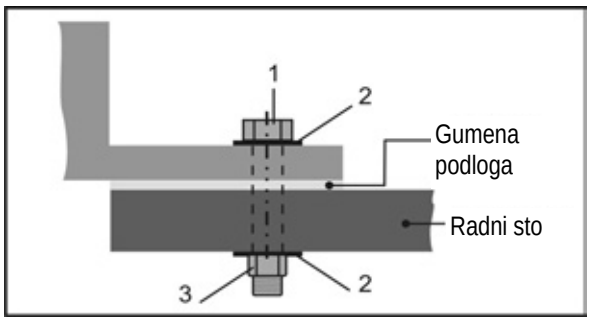

Sitni delovi potrebni za montažu nisu sadržani u obimu isporuke. Za to upotrebite:

Poz.	Opis
1.	Šestougaoni zavrtanj M 8
2.	Podloška Ø 8mm
3.	Šestougaona navrtka M 8, samoosiguravajuća

- Postavite uređaj na mesto koje ispunjava sledeće uslove:
  - nije klizavo
  - nema vibracija
  - ravno
  - čisto i suvo
  - nema opasnosti od spoticanja
  - dovoljno osvetljeno

Puštanje u rad

Mrežni priključak

Uporedite napon naveden na tablici s oznakom tipa uređaja, npr. 230 V s mrežnim naponom i priključite uređaj za oštrenje lanca na odgovarajuću, propisno uzemljenu utičnicu.

ⓘ Naizmenični motor:
Koristite šuko utičnice, mrežni napon 230 V sa zaštitnim prekidačem (30 mA) i tromim osiguračem 10 A.

- Koristite priključni odnosno produžni kabl s presekom od barem 1,5 mm²

Uključivanje

Nemojte koristiti uređaj kod kojeg prekidač ne može da se uključi ni isključi. Oštećene prekidače mora obavezno da popravi ili zameni servisna služba.

Prekidač za uključivanje/isključivanje pritisnite na „I“.

Isključivanje

Za isključivanje uređaja pritisnite prekidač za uključivanje/isključivanje na „0“.

Napomene o radu

Pre početka rada obratite pažnju na sledeće:

- Da li je radno mesto pospremljeno?
- Da li je uređaj za oštrenje lanca čvrsto montiran na radni sto?
- Ne smete da puštate uređaj u rad pre nego pročitate ova uputstva za upotrebu, proučite sve navedene napomene i montirate uređaj na opisani način!

Rad s uređajem za oštrenje lanca

D Zaštitni poklopac (20) mora što više da prekrije brusnu ploču .
U tu svrhu olabavite oba zavrtnja na poklopcu (14) i podesite zaštitni poklopac na odgovarajući način.

Uvek držite ruke na bezbednom odstojanju od rotirajuće brusne ploče.

- Koristite fabrički ugrađenu brusnu ploču samo za oštrenje lanaca testere za hobi (6,35 mm (1/4“), 9,52 mm (3/8“) hobi i 8,255 mm (0,325“) lanci testere). (opciono postoji brusna ploča 100 x 4,5 x 10 mm za kataloški br. 363718 lanca profesionalne testere.
- Proverite pre svakog korišćenja, da li brusna ploča pokazuje bilo kakve nepravilnosti, deformacije ili napukline.
- **Ne koristite oštećene ni deformisane brusne ploče.**
- Započnite s radom tek kada brusna ploča postigne najveći broj obrtaja.
- Smeju se obrađivati samo lanci testere koji bezbedno mogu da se montiraju i vode.

U svakom slučaju pridržavajte se svih bezbednosnih napomena (vidi „Bezbedan rad“).

Rad s uređajem za oštrenje lanca

Oštrenje lanaca testere

Pre svakog podešavanja uređaja:
- **isključite uređaj**
- **pričekajte da se brusna ploča zaustavi**
- **izvucite mrežni utikač**

Brušenje svih reznih članaka

Da biste brusili sečivo reznog članka, postupite na sledeći način:

1. Podesite ugao brušenja: Otpuštanjem navrtke za fiksiranje (7) obrnite tanjir na cirka 30° i ponovno pritegnite navrtku.
   Sečiva reznih članaka u normalnom slučaju se bruse pod uglom između 30 i 35 stepeni.
2. E Otpustite stezni zavrtanj (3b) i umetnite lanac testere u vođicu (6) između vodećih ploča (5).
3. F Preklopite graničnik lanca (4) prema dole i povucite lanac testere unazad toliko da rezni članak koji ćete brusiti nalegne na graničnik.
4. G Za tačan smer povucite brusnu glavu (13) suprotno od reznog članka. Podesite odstojanje pomoću steznog zavrtnja (3a) tako da brusna ploča dodiruje rezni članak. Dodatno podesite zavrtnjem (8) dubinu brušenja.
5. H Pritegnite stezni zavrtanj (3b) → lanac testere je fiksiran.
6. Pažljivo brusite sečivo reznog članka.
   Da biste sprečili oštećenja lanca testere, brusite što krće i skinite samo toliko materijala koliko je potrebno.
7. Brusite svako drugo sečivo tako da provodite korake 5. i 6.
   Označite prvi rezni članak, npr. kredom. Tako ćete izbeći dvostruko brušenje istog reznog članka.
8. I Obrnite tanjir na 30° na drugu stranu i brusite preostala sečiva na prije opisani način.

Podešavanje odstojanja graničnika dubine

Kad su sva sečiva reznog članka izbrušena, Vaš lanac testere je oštar, ali moguće je da neće da reže.
Stoga mora uvek da postoji razmak graničnika dubine (= odstojanje između graničnika dubine i ivice sečiva). U pravilu on iznosi 0,5 – 0,8 mm.

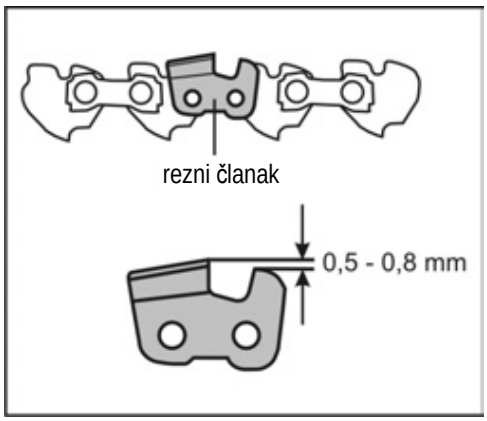

Prevelik razmak graničnika dubine povećava opasnost od povratnog udarca kod testerisanja.
Zbog toga morate da proverite razmak u skladu s podacima Vašeg lanca testere i po potrebi korigujete turpijom.

⚠ Pazite na to da turpijom zaoblite prednju ivicu graničnika dubine. Prvobitan oblik reznog članka mora ostati isti.

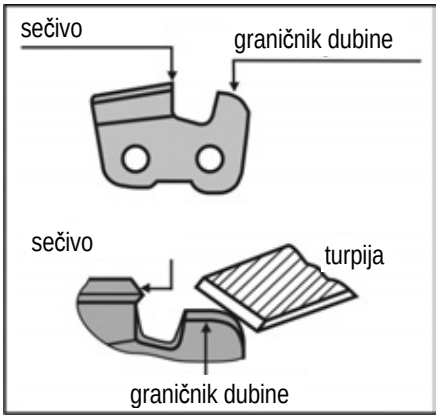

Održavanje i nega

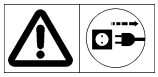

Pre svakog održavanja i čišćenja
- **isključite uređaj**
- **pričekajte da se brusna ploča zaustavi**
- **izvucite mrežni utikač**

Zamena brusne ploče

- **Ne koristite oštećene ni deformisane brusne ploče.**
- Ne koristite brusne ploče koje ne odgovaraju karakteristikama navedenim u ovim uputstvima za upotrebu.

Zamena brusne ploče

1. J Olabavite zavrtnje (14) i skinite zaštitni poklopac (20).
2. K, L Olabavite navrtke (21) na obe strane poklopca (10). Skinite poklopac.
3. Za ustavljanje brusne ploče utaknite izvijač ili trn (Ø 4mm) u za to predviđenu rupu.
4. Olabavite navrtku (15).

   ⓘ Desni navoj
5. M, N Skinite navrtku, prednju prirubnicu (16) i brusnu ploču (9) i zadnju prirubnicu (16).
6. ⓘ Očistite prirubnicu.
7. Ugradnja se vrši obrnutim redom.

Bezbednosne naprave koje ste uklonili zbog održavanja i čišćenja moraju se obavezno ponovno pravilno montirati i proveriti.
Koristite samo originalne delove. Ostali delovi mogu da dovedu do nepredvidivih posledica i povreda.

ⓘ Da biste održali funkcionalnost uređaja za oštrenje lanca, obratite pažnju na sledeće:

- **Redovno** čistite i podmazujte sve pokretne delove (osim pogonskog sistema).
- Uklanjajte prašinu i prljavštinu krpom ili kistom.
- Nakon svake upotrebe očistite ventilacione otvore.
- Mašinu čistite samo na suvo.
- Za plastične delove nemojte koristiti rastvore (benzin, alkohol, itd.), jer bi oni mogli oštetiti plastične delove.

ⓘ **Nikada ne koristite mast!**

☞ Koristite samo ekološko ulje.

Skladištenje

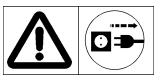 **Izvucite mrežni utikač.**

- Nekorišćene uređaje čuvajte na suvom, zatvorenom mestu van domašaja dece.
- Pre nego ćete spremiti uređaj na dulje vreme obratite pažnju na sledeće, kako biste produžili vek trajanja mašine i obezbedili lako rukovanje s njom:
  – Obavite temeljno čišćenje.

Rukovanje, transport i spremanje brusnih ploča.

Brusne ploče se lako lome i osetljive su na udarce.
Zbog toga obratite pažnju na sledeće važne tačke:
- Pazite da Vam ploča ne padne i izbegavajte iznenadna udarace o ploču.
- Ne koristite oštećene brusne ploče ili one koji su pale na pod.
- Izbegavajte vibracije ili trešenje za vreme korišćenja.
- Izbegavajte oštećenja na provrtu za učvršćenje.
- Izbegavajte opterećenja brusne površine.
- Skladištite brusne ploče vodoravno ili okomito, suve, na mestu koje ne smrzava i uz konstantnu srednju temperaturu.
- Čuvajte brusne ploče u njihovom originalnom pakovanju ili specijalnim kutijama i regalima.

Tehnički podaci

Oznaka tipa	HKSA 220-2
Model	HKSA 220-2
Godina proizvodnje	vidi zadnju stranicu
Snaga motora P_1	220 W
Broj obrtaja praznog hoda	7500 min^{-1}
Brzina rezanja v	~ 40 m/s
Mrežni napon / frekvencija	230 V ~ 50 Hz
Vibracije šaka-ruka a_{vhw}	3,52 m/s^2
Brusna ploča Ø x debljina x Ø provrt	 Ø 100 x 3,2 x Ø 10 mm (Ø 100 x 4,5 x Ø 10 mm)
Težina	cirka 1,7 kg
Klasa zaštite	II

O, P Opis uređaja / lista rezervnih delova

Poz.	Naziv	Kataloški broj
1	Obrtni tanjir komplet	363731
2	Radni sto	363732
3a/3b	Stezni zavrtanj (s oprugom)	363704
4	Graničnik lanca	363705
5	Vodeća ploča	363706
6	Vođica	
7	Navrtka za fiksiranje	363707
8	Zavrtanj za podešavanje (za dubinu brušenja)	363708
9	Brusna ploča (100 x 3,2 x 10 mm)	363709
10	Poklopac	363733
11	Drška	363711
12	Prekidač za UKLJUČIVANJE-ISKLJUČIVANJE	363712
13	Brusna glava	363713
14	Poklopac sa zavrtnimja	363729
15	Navrtka M8, samoosiguravajuća	391037
16	Prirubnica	363715
17	Nalepnica sigurnosti	363716
18	1 par ugljenih četkica (bez slike)	363717
19	Brusna ploča (100 x 4,5 x 10 mm)	363718
20	Zaštitni poklopac	363720
21	Navrtka	

Garancija

Molimo da pročitate priloženu izjavu o garanciji.

Moguće smetnje

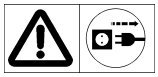

Pre svakog uklanjanja smetnji
- **isključite uređaj**
- **pričekajte da se brusna ploča zaustavi**
- **izvucite mrežni utikač**

☞ Nakon svakog uklanjanja smetnji ponovno aktivirajte i proverite sve bezbednosne naprave.

Smetnja	Mogući uzrok	Uklanjanje
Uređaj za oštrenje lanca ne radi	➲ nema struje ili prekid strujnog napajanja ➲ neispravan produžni kabl ➲ neispravni mrežni utikač, motor ili prekidač	➲ Proverite napajanje strujom, utičnicu, osigurač. ➲ Proverite produžni kabl, neispravan kabl odmah zamenite. ➲ Ovlašćeni električar mora da proveri ili popravi motor ili prekidač odnosno zameni originalnim rezervnim delovima.
uređaj za oštrenje lanca brusi s prekidima	➲ neispravan produžni kabl ➲ interna greška ➲ neispravan prekidač za uključivanje/isključivanje	➲ Proverite produžni kabl, neispravan kabl odmah zamenite. ➲ Obratite se za pomoć servisnoj službi. ➲ Obratite se za pomoć servisnoj službi.
brusna ploča postaje vruća	➲ brusna ploča je tupa ili neispravna	➲ Zamenite brusnu ploču.
motor bruji, brusna ploča miruje	➲ blokirana brusna ploča	➲ Uklonite uklešćen predmet.
neobične vibracije	➲ brusna ploča je neispravna	➲ zamenite brusnu ploču

Bu kullanma kılavuzunu okumadan, içindeki tüm açıklamalara dikkat etmeden ve aleti anlatıldığı şekilde monte etmeden önce bu aleti kullanmayınız.

Bu kullanma kılavuzunu bir başvuru kaynağı olarak saklayınız.

İçindekiler

AB-Uygunluk Beyanı	113
Teslimat kapsamı	113
Kullanma kılavuzu / Teçhizattaki simgeleri	113
Gürültü karakteristik değerleri	114
Vibrasyonlar	114
Usul ve kurallara uygun kullanım	114
Diğer riskler	114
Çalışma güvenliği	115
Çalıştırma ön hazırlıkları	116
Çalıştırma	117
Çalışma notları	117
Zincirli testere bileme aletiyle çalışma	117
Bakım ve onarım	118
Depolama	118
Taşlama disklerinin kullanımı, nakliyesi ve depolanması	118
Alet tanımı / Yedek parçalar	119
Garanti	119
Teknik özellikler	119
Muhtemel arızalar	119

AB-Uygunluk Beyanı

No (S-No.): 12880 → HKSA 220-2
13771 → HKSA 220-2 (İsviçre)

AB-Kriterleri 2006/42 AB kapsamınca

Burada
ATIKA GmbH
Schinkelstraße 97 - 59227 Ahlen - Germany

kuruluşu sadece kendi sorumluluğuna dayanarak bu beyandaki söz konusu ürünün
Sägekettenschärfer (zincirli testere bileme aleti) HKSA 220-2
Seri numarası: 006000 - 025000

yukarıda belirtilen AB-Kurallarına ve ayrıca aşağıda belirtilen diğer kurallara uygun olduğunu beyan etmektedir:
2004/108/AB ve 2011/65/EU.

Aşağıda belirtilen uyumlu hale getirilmiş standartlar uygulanmaktadır:
EN 61029-1:2009+A11:2010; EN 61029-2-10:2010;
EN 55014-1:2006+A1:2009;
EN 55014-2:1997+A1:2001+A2:2008;
EN 61000-3-3:2008; EN 61000-3-2:2006+A1:2009+A2:2009

Teknik dokümanların başvuru kaynağı:
ATIKA GmbH – Technisches Büro – Josef-Drexler-Str. 8 – 89331 Burgau – Germany

i. A.
Burgau, 05.12.2014 i. A. G. Koppenstein, Konstrüksiyon hattı

Teslimat kapsamı

- Zincirli testere bileme aleti HKSA 220-2
- Kuplajlı döner disk
- Zincir stoperi
- 1 çift kömür fırça
- Bağlantı somunu
- Kullanma kılavuzu

Teslimatı aldıktan sonra karton içeriğini aşağıdaki hususlara göre kontrol edin

- ➤ eksik bir şey olup olmadığını
- ➤ muhtemel nakliye hatalarının olup olmadığını.

Eksiklikleri derhal ürünü satın aldığınız mağazaya, teslimatçı firmaya ya da üretici firmaya bildirin. Daha sonraki şikayetleriniz dikkate alınmayacaktır.

Kullanma kılavuzundaki simgeler

Uyarı!
Tehdit edici tehlike veya tehlikeli durum. Bu açıklamalara dikkat edilmemesi yaralanmalara yol açabilir veya maddi hasarlara sebep olabilir.

Doğru kullanılmasıyla ilgili önemli açıklamalar. Bu açıklamalara dikkat edilmemesi arızalara yol açabilir.

Kullanıcıya yönelik açıklamalar. Bu açıklamalar tüm fonksiyonlardan tam olarak faydalanmanıza yardımcı olur.

Montaj, işletme ve bakım. Burada ne yapmanız gerektiği size tam olarak açıklanmaktadır.

Teçhizattaki simgeler

Çalıştırmaya başlamadan önce kullanma kılavuzunu ve güvenlik açıklamalarını okuyun ve bu açıklamalara uyun.

Tamirat, bakım ve temizlik çalışmalarından önce motoru kapatın ve fişini çekin.

Dikkat kesme tehlikesi! Ellerinizi dönen disklere doğru tutmayın!

Koruma eldiveni giyin.

Toz koruyucu maskesi takın.

Koruyucu gözlük ve kulak koruyucu takın.

Elektrikli aletler çöp kutusuna atılmamalıdır. Araçlar, aksesuarlar ve ambalajlar çevre dostu geri dönüşüm olarak değerlendirilmelidir.
Elektrikli ve elektronik eski cihazlar hakkındaki 2012/19/EU Avrupa talimatlarına göre artık kullanılamayan elektronik cihazlar ayrı toplanmalı ve çevre dostu yeniden değerlendirmeye tabii tutulmalıdır.

Gürültü karakteristik değerleri

DIN EN ISO 3744; 11/95, DIN EN 11201

Makinenin seri taşlama diskli zincirli testere bileme aleti olarak kullanımı.

Ses gücü seviyesi	Çalışma alanındaki ses basınç seviyesi
L_{WA} = 91 dB(A)	L_{pA} = 78 dB(A)
K_{WA} = 3 dB(A)	K_{pA} = 3 dB(A)

⚠ Bu aletle çalışırken belirli bir gürültü yoğunluğu kaçınılmaz. Gürültünün yoğun olduğu işleri bunun için öngörülmüş olunan zaman aralıklarında yapınız. Gerekli görürseniz kendinize mola zamanları ayırın ve çalışma süresini gerekliliğe göre sınırlayın. Kişisel olarak korunmanız ve yakınınızda olan insanların korunması için uygun kulak koruyucu takın.

Vibrasyonlar

Vibrasyon seviyesi: = 3,52 m/s²

Ölçüm belirsizliği: K = 1,5 m/s²

Belirtilmiş olunan titreşim emisyon değeri standart bir test yöntemine göre ölçülmüş olup bir elektrikli aletin diğer bir bir aletle dengelenmesinde kullanılabilinir.

Belirtilmiş olunan titreşim emisyon değeri ayrıca titreşim yükünün ilk derecelendirilmesi için de kullanılabilinir.

⚠ Mevcut olan gerçek titreşim emisyon değeri makinenin kullanımı esnasında kullanma kılavuzunda veya üretici firma tarafından bildirilen değerlerden sapma gösterebilir.

Sapma olayı her kullanımdan önce veya her kullanım esnasında dikkat edilmesi gereken aşağıdaki etken faktörlere bağlı olarak ortaya çıkabilir.

- Makinenin doğru şekilde kullanılıp kullanılmadığına
- Materyallerin kesilme şeklinin veya işlenilmesi yönteminin doğru olup olmadığına
- Makine kullanım durumunun tamam olmasına
- Kesme aletinin keskinlik durumuna veya kesme aletinin doğru olmasına
- Tutma kulplarının, gerektiğinde opsiyonel vibrasyon kulplarının takılı olup olmadığına ve bunların makine gövdesine sabit şekilde takılıp takılmadığına.

Makineyi kullanırken tuhaf bir duygu hissederseniz veya el bölgesindeki cilt renginizin değiştiğini tespit ederseniz işi hemen bırakın. Yeterli derecede dinlenme molaları verin. Yeterli derecede dinlenme molası vermezseniz el-kol vibrasyon sendoromu denilen mesleki hastalıklara yakalanabilirsiniz.

Yapılan işe veya makinenin kullanımına bağlı olarak makinenin yük kapasitesi tahmin edilmeli ve buna uygun dinlenme molaları verilmelidir. Tüm çalışma saatleri esnasındaki yük kapasitesi verilen bu dinlenme molaları sayesinde önemli ölçüde azaltılabilinir. Vibrasyona maruz kalma riskini en aza indirin. Makine bakımını kullanma kılavuzunda belirtilen talimatlara uygun şekilde yapın. Makineyi sıkça kullanma durumundaysanız makineyi satın aldığınız mağazayla irtibata geçin ve gerekli görürseniz anti vibrasyon aksesuarlarından (kulp) temin edin. Makineyi t=10°C veya bunun altındaki sıcaklıklarda kullanmaktan kaçının. Bir çalışma planı yapın, böylece vibrasyon yükünü sınırlayabilirsiniz.

Usul ve kurallara uygun kullanım

- Zincir bileme aleti sadece evlerde veya atölyelerde kullanıma yönelik olarak öngörülmüştür. Taşlama diski (**100 x 3,2 x 10 mm, 63 m/s**) takılmış standart modellerde zincir bileme aleti sadece **hobi olarak kullanılan ağaç kesme testerelerini** (6,35 mm (1/4"), 9,52 mm (3/8") hobi ve 8,255 mm (0,325") ağaç kesme testereleri) bileme amaçlıdır.
  Opsiyonel olarak profesyonel ağaç kesme testereleri için bir taşlama diski (100 x 4,5 x 10 mm) vardır.
- Makine başka bir maddeyi bilemek için kullanılmamalıdır. Yaralanma tehlikesi oluşabilir!
- Sadece makine için uygun olan taşlama disklerini kullanın.
- Sadece güvenli şekilde yerleştirilmiş olunan ve çalıştırılan zincirli testereler ile çalışılmalıdır.
- Usul ve kurallara uygun kullanım kapsamı içersine üretici firma tarafından öngörülmüş olunan işletme, bakım ve onarım şartlarına uyulması ve kullanma kılavuzunda anlatılan güvenlik açıklamalarının yerine getirilmesi girmektedir.
- Geçerli olan yerel kazalardan korunma kurallarına, diğer genel olarak kabul edilen iş sağlığı ve güvenlik tekniği kurallarına uyulmalıdır.
- Bunun dışında kalan her türlü kullanım usul ve kurallara aykırı kullanım olarak kabul edilmektedir. Bunun sonucunda ortaya çıkabilecek hasarlar üretici firmanın sorumluluğu dışındadır – Bunun sorumluluğu yalnız kullanıcıya aittir.
- Zincirli testere bileme aletinde keyfi olarak yapılan değişiklikler sonucu ortaya çıkabilecek her türlü hasar karşısında üretici firmanın sorumluluğu ortadan kalkar.
- Onarım işleri sadece firmamız tarafından veya bildirdiğimiz müşteri hizmetleri servisi tarafından yaptırılmalıdır.
- Makine patlama tehlikesi altında bulunan çevrede kullanılmamalı ve yağmura maruz bırakılmamalıdır.

Diğer riskler

Usul ve kurallara uygun kullanımda bile ilgili güvenlik kurallarının tümüne uyulmasına rağmen kullanım amacına yönelik belirli konstrüksiyonlardan dolayı başka riskler oluşabilir.

Diğer riskler “Güvenlik açıklamalarına” ve “Usul ve kurallara uygun kullanıma” ve kullanma kılavuzuna tam olarak dikkat edildiğinde minimum seviyeye düşürülebilinir.

Dikkat ve duyarlı davranış insanların yaralanması veya maddi hasar oluşması riskini azaltır.

- Çalışır vaziyetteki taşlama disklerine müdahale ettiğinizde parmak veya ellerinizde yaralanma tehlikesi oluşabilir.
- Kapalı olmayan alanlardaki taşlama disklerine dokunulduğunda yaralanma tehlikesi oluşabilir.
- Etrafa saçılan kıvılcımlardan dolayı yaralanma tehlikesi.
- Bileme tozlarının teneffüs edilmesi.
- Talimatlara uygun olmayan elektrik bağlantı hatlarının kullanılmasından dolayı elektrik tehlikesi.
- Açık olan elektrikli yapı elemanlarında gerilim içeren parçalara dokunulması.

- Kulak koruma takılmaksızın yapılan uzun süreli işlerde işitme kaybı.

Ayrıca tüm tedbirlerin alınmasına rağmen diğer gizli riskler de oluşabilir.

Çalışma güvenliği

⚠ Elektrikli aletleri kullanırken elektrik çarpması, yaralanma ve yangın tehlikesine karşı korunma hususunda aşağıda belirtilmiş olunan ana güvenlik önlemlerine dikkat edin.
Bu elektrikli aleti kullanmaya başlamadan önce tüm açıklamaları okuyun ve güvenlik açıklamalarını bir başvuru kaynağı olarak saklayın.

- Kullanmaya başlamadan önce kullanma kılavuzu yardımıyla makineye aşinalık kazanın.
- İşe uygun doğru elektrikli aleti kullanın.
  - Ağır işlerde performansı zayıf olan makineleri kullanmayın.
  - Makineyi öngörülmeyen amaçlar için kullanmayın (bakın, usul ve kurallara uygun olarak kullanımı).
  - Elektrikli aleti öngörülmeyen amaçlar için kullanmayın. Ağaç dallarının veya ağaç kütüklerinin kesilmesi için el testereleri kullanmayın.
- Makineyi kaymaya karşı güvenli ve düz olan bir alt zemine monte edin.
- Anormal vücut duruşundan kaçının. **Güvenli** bir dayanak bulun ve her zaman dengenizi koruyun.
- Dikkatli olun. Ne yaptığınıza dikkat edin. Çalışırken akıllı hareket edin. Yorgun olduğunuz veya uyuşturucu, alkol ya da ilaç aldığınız zaman makineyi kullanmayın. Makineyi kullanırken bir anlık dikkatsizlik ciddi yaralanmalara yol açabilir.
- Uygun iş elbisesi giyin:
  - Bol elbiseler veya takı eşyaları takmayın, bunlar makinenin hareketli parçalarına takılabilirler
  - Eldiven ve kaymaya karşı dayanıklı ayakkabılar tavsiye edilir
  - Uzun saçlar için bir saç filesi
- Kişisel **koruma donanımları** kullanın**:**
  - **Koruma gözlüğü**
  - Kulak koruyucu (çalışma alanındaki ses seviyesi 85 dB (A) üstü olabilir)
  - **Tozdan korunma maskesi**
- Çalışma yerinizi düzenli tutun! Düzensizlik kazaların oluşumuna sebep olabilir.
- Çevresel etkenleri göz önünde tutun:
  - Makineyi nemli veya ıslak çevrede kullanmayın.
  - Makineyi yağmura maruz bırakmayın.
  - Görme açısı ancak yeterli olduğu zaman çalışın. Aydınlatmanın iyi olmasını sağlayın.
  - Elektrikli aletleri yangın veya patlama tehlikesi olan yerlerde kullanmayın.
- Makineyi çalışmaya hazır konumdayken **asla kontrolsüz şekilde** bırakmayın**.**
- **18 yaş altı kişilerin** aleti çalıştırmaması gerekir.
- **Diğer kişileri uzaklaştırın.**
  Başkalarına, özellikle **çocuklara makineye** ya da **kabloya dokundurtmayın**.
  Onları çalışma alanınızdan uzak tutun.
- Makineyi fazla yükle zorlamayın! Belirtilen çalışma kapasitesinde daha iyi ve daha güvenli çalışırsınız.
- Kılavuz saçı hasarlı olduğunda değiştirin.
- Kesim aletini sadece **koruma donanımları** doğru şekilde ve tam olarak takılıysa çalıştırın ve makinede güvenliğe sekte vurabilecek hiçbir değişiklik yapmayın.
- ⚠ Zincir bileme aletini her kullanımdan önce taşlama diski bağlantılarının doğru olduğundan ve geriliminin sabit olmasından emin olunuz.
  Makineyi rolantide 30 saniye çalıştırın ve bu çalışma esnasında güvenli bir mesafede durun. Önemli ölçüde titreşim meydana gelirse makineyi derhal kapatın ve taşlama diskini değiştirin.
- İşlenen parçayı güvence altına alın
  - İşlenen parçayı sıkı tutmak için germe tertibatı veya bir mengene kullanın. Böylece elle tutmaktan daha güvenli olarak tutulmuş olunur.
- Bu kullanma kılavuzunda belirtilmiş olunan teknik özelliklere tekamül etmeyen taşlama disklerini kullanmayın.
  ⚠ Diğer iş aletlerinin veya diğer aksesuarların kullanımı yaralanma tehlikesine yol açabilir.
- Belirtilmiş olunan azami devir sayısı (etikete bakın) motor devir sayısından (teknik özelliklere bakın) daha düşük olan taşlama disklerini kullanmayın.
- Aşınmış ve bozuk taşlama disklerini (yırtık, dengesiz, talaşlar vs.) derhal değiştirin.
- Yere düşen taşlama disklerini kullanmayın. Bunlarda hasar görünmese bile hemen bozulmaya yatkındırlar.
- Taşlama diskinin sabit şekilde oturmuş olmasına dikkat edin.
- Aşağıdaki durumlarda makineyi kapatın ve fişini prizden çıkarın:
  - Tamir çalışmalarında
  - Tamirat çalışmalarında
  - Arızalar ortadan kaldırılırken (bloke olmuş bir taşlama diskini kurtarma çalışmaları da bu kapsam içersine girer)
  - Depolama esnasında
  - Zincirli testere bileme aletiyle çalışmalar sonra erdiğinde (kısa süreli mola esnasında bile)
- Taşlama diski çalışırken işlenen parçayı çıkarmaya veya yeni bir parça koymaya çalışmayın.
- Dikkat! Taşlama diski çalışıyor! Taşlama disklerini elinizle veya yan tarafından bastırarak frenlemeye çalışmayın.
- Zincirli testere bileme aletinizin **bakımını** itinalı şekilde yapın:
  - Daha iyi ve daha güvenli çalışabilmek için kesme aletini keskin ve temiz tutun.
  - Elektrikli iş aletinizin bağlantı kablosunu düzenli olarak kontrol edin ve kabloda hasar oluşması durumunda uzman bir elektrikçi ustasına değiştirtin.
  - İş aletinize sıvı veya gres yağı bulaştırmayın.
  - **Bakım kurallarına** ve iş aletini değiştirme konusundaki açıklamalara uyun.
- Makinede olası hataların olup olmadığını kontrol edin:
  - Makineyi kullanmaya devam etmeden önce **koruma donanımlarının** veya hafif hasar görmüş parçaların fonksiyonlarının mükemmel şekilde ve usul ve kurallara uygun olup olmadıklarının itinayla kontrol edilmesi gerekir.

- Hareketli parçaların mükemmel şekilde çalışıp çalışmadıklarını ve sıkışıp sıkışmadıklarını veya parçaların hasarlı olup olmadıklarını kontrol edin.
- **Hasarlı koruma donanımları** ve **parçalar** kullanma kılavuzunda başka şekilde belirtilmediği takdirde usulüne uygun şekilde uzman bir tamir atölyesinde (veya üretici firmaya) tamir ettirilmelidir.
- Hasarlı veya okunamayan güvenlik etiketleri değiştirilmelidir.

- Elektrikli iş aletinizi bir elektrik ustasına tamir ettirin
  - Bu elektrikli iş aleti ilgili güvenlik hükümlerine tekamül etmektedir. Tamirat işlemleri sadece orijinal yedek parça kullanılarak bir elektrik ustası tarafından yapılmalıdır; aksi takdirde kullanıcı için kazalar oluşabilir.
- Dikkatsizce bir hareketten kaçınmak için
  - Fişi prize takarken şalterin kapalı olmasından emin olunuz.
- Hiçbir iş aleti anahtarını takılı bırakmayın!
  Makineyi çalıştırmaya başlamadan önce daima anahtarın ve ayar aletlerinin çıkarılıp çıkarılmadığını kontrol edin.
- Kullanılmayan elektrikli iş aletlerini güvenli bir yere kaldırın.
  - Kullanılmayan elektrikli iş aletleri kuru, yüksek veya kapalı bir alana, çocukların ulaşamayacağı bir yere konulmalıdır.

Elektrik güvenliği

- Bağlantı telleri IEC 60245 (H 07 RN-F) kapsamınca çapraz kesim kablo damarlı en azından
  - 25 m'ye kadar kablo uzunluğunda 1,5 mm²
- Uzun ve ince olan bağlantı hatları gerilim düşüşü oluşturur. Motor artık maksimum gücüne ulaşmaz, makinenin fonksiyonu azalır.
- Bağlantı hatlarındaki fiş ve bağlantı kutuları plastik, yumuşak-PVC veya aynı mekanik dayanıklılığa sahip diğer termoplastik maddelerden oluşmuş veya bu maddelerle kaplanmış olması gerekir.
- Bağlantı hattı priz tertibatı su sıçramasına karşı korunmuş olmalıdır.
- **Bağlantı hattı** döşenirken tellerin ezilmiş, kırılmış ve piriz bağlantı yerinin ıslak olmamasına dikkat edin.
- Bir kablo makarası kullandığınızda kabloyu tam olarak makaradan açın.
- Bağlantı hattını bunun için öngörülmemiş olunan amaçlar için kullanmayın. **Kabloyu sıcaklığa, yağa ve keskin kenarlı maddelere karşı koruyun.** Kabloyu prizden fişi çekmek için kullanmayın.
- Elektrik çarpmasına karşı korunun. Topraklanmış parçalarla (örn. borular, ısıtıcılar, ocaklar, buzdolapları vs.) vücutsal temasa girmekten kaçının.
- Bağlantı hatlarını düzenli olarak kontrol edin ve hasarlı olduğunda değiştirin.
- Açık alanda sadece bu çalışma için öngörülmüş olunan ve buna uygun olduğu belirtilen uzatma kablosunu kullanın.
- **Arızalı bağlantı kabloları kullanmayın.**
- Geçici elektrik bağlantılarını kullanmayın.
- Koruma donanımlarını asla köprülemeyin veya fonksiyon dışı bırakmayın.

⚠ Makine elektrik tesisatında yapılan **elektrik bağlantısı veya tamiratlar lisans sahibi** uzman bir elektrikçi tarafından veya yetkili servislerimizde yapılmalıdır. Özellikle koruyucu tedbirlerle ilgili yerel kurallara dikkat edilmelidir.

⚠ Makinenin diğer parçalarındaki tamirat işlemleri üretici firma veya yetkili servislerinden birisi tarafından yapılmalıdır.

⚠ Sadece orijinal yedek parçalar, aksesuarlar ve özel aksesuar parçaları kullanın. Başka firmaların yedek parçaları veya aksesuarları kullanıldığında kullanıcı için kazalar oluşabilir. Bu durumda ortaya çıkabilecek kazalardan üretici firma sorumlu tutulamaz.

Çalıştırma ön hazırlıkları

ⓘ Makinenin fonksiyonlarını mükemmel bir şekilde yerine getirebilmesi için bu kullanma kılavuzunda belirtilen açıklamalara uyun.

Aşağıdaki hususları yerine getirin:

- Döner diski monte edin
- Makineyi güvenli bir yere koyun

Döner disk montajı

1. A Döner diski (1) destek tezgahının (2) üzerine koyun.
2. B Bağlantı vidasını (7) ayar vidasına vidalayın.

Zincirli testere bileme aletinin bir çalışma tezgahının üzerine montajı

C İş aleti güvenli bir şekilde kullanılması açısından bir çalışma tezgahının veya bir masanın bir köşesine sabit olarak yerleştirilmelidir. Mümkünse, bunu sağlamak açısından üç bağlantı noktasını da kullanın. Bunu yaparken testere zinciri için boş yer kalmasına ve ayar somununa ulaşımın serbest olmasına dikkat edin.

Tüyo: Ek olarak gürültü ve vibrasyonun düşürülmesi için bir lastik altlık öneriyoruz (teslimat kapsamına dahil değil).

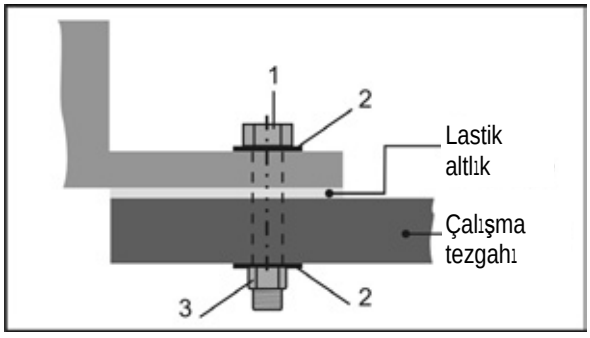

Montaj için gerekli olan küçük parçalar teslimat kapsamı içersinde değildir. Bunun için aşağıdaki parçaları kullanın:

Poz.	Tanımı
1.	Altı köşeli cıvata M 8
2.	Disk Ø 8 mm
3.	Altı köşeli somun M 8, otomatik korumalı

- Makineyi aşağıdaki şartların yerine getirildiği:
  - kaygan olmayan
  - titreşim içermeyen
  - düz
  - temiz ve kuru
  - sendeleme tehlikesi oluşturmayan
  - yeterli derecede ışık olan bir yere koyun

Çalıştırma

Şebeke bağlantısı

Makine tip etiketi üzerinde belirtilmiş olunan gerilimi, örn. 230 V, şebeke gerilimiyle karşılaştırın ve zincirli testere bileme aletininin fişini buna uygun olan ve talimatlara göre topraklanmış bir prize takın.

ⓘ Dalgalı akım motoru:
Özel koruyucu kontaklı priz kullanın, şebeke gerilimi 230 V, hatalı akımdan koruma şalterli (30 mA) ve sigorta 10 A atıl.

- En azından 1,5 mm²'den 25 m uzunluğa kadar bir çapraz kesim kablo damarlı bağlantı kablosu veya uzatma kablosu kullanın.

Açma

Şalteri açılıp kapatılmayan hiç bir makineyi kullanmayın. Arızalı şalter derhal yetkili servis tarafından tamir edilmeli veya değiştirilmelidir.

Açma kapatma şalterine „I" basın.

Kapatma

Makineyi kapatmak için açma kapatma şalterine „0" basın.

Çalışma notları

⚠ Çalışmaya başlamadan önce aşağıdaki hususlara dikkat edin:

- Çalışma alanı derli toplu mu?
- Zincirli testere bileme aleti bir çalışma tezgahına sabit şekilde monte edilmiş mi?
- Bu kullanma kılavuzunu okumadan, içindeki tüm açıklamalara dikkat etmeden ve aleti anlatıldığı şekilde monte etmeden önce bu aleti kullanmayın!

Zincirli testere bileme aletiyle çalışma

⚠ D Taşlama diski koruma kapağıyla (20) mümkün olduğunca örtülmüş olmalıdır.
Bunun için her bir vida kapağını (14) gevşetin ve koruma kapağına uygun olarak ayarlayın.

⚠ Ellerinizi dönen taşlama diskine daima güvenli bir mesafede tutunuz.

- Fabrika çıkışlı olarak takılmış taşlama disklerini sadece hobi olarak kullanılan ağaç kesme testerelerini (6,35 mm (1/4"), 9,52 mm (3/8") hobi ve 8,255 mm (0,325") ağaç kesme testereleri) bileme amaçlı olarak kullanın. (Opsiyonel olarak profesyonel ağaç kesme testereleri için bir taşlama diski (100 x 4,5 x 10 mm, ürün no 363718 vardır).
- Taşlama diskini her kullanımdan önce düzensizlikler, şekil bozuklukları veya çatlaklar olup olmadığına dair kontrol edin.
- Hasarlı veya şekli değişikliğe uğramış olan taşlama disklerini kullanmayın.
- Taşlama diski ancak maksimum devir sayısına ulaştıktan sonra çalışmaya başlayın.
- Sadece güvenli şekilde yerleştirilmiş olunan ve çalıştırılan zincirli testereler ile çalışılmalıdır.

⚠ Tüm güvenlik önlemlerine kesinlikle uyun (bakın, „Güvenli çalışma").

Zincirli testere bileme aletiyle çalışma

Testere zincirlerini bileme

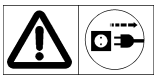

Makinede ayar yapmadan önce:
- **makineyi kapatın**
- **taşlama diskinin durmasını bekleyin**
- **fişi çekin**

Tüm kesme elemanlarını bileme

Bir kesme elemanının keskin tarafını bilemek için aşağıda gösterildiği şekilde hareket edin:

1. Bileme açısını ayarlayın: Ayar vidasını (7) gevşeterek döner diski yakl. 30° döndürün ve ayar vidasını tekrar sıkın.
   ⓘ Kesme elemanlarının keskin tarafı normal olarak 30 ve 35 derecelik bir açıda bilenir.
2. E Bağlantı vidasını (3b) gevşetin ve testere zincirini kılavuz saçlar (5) arasındaki zincir raylarına (6) takın.
3. F Zincir stoperini (4) aşağıya katlayın ve testere zincirini mümkün olduğunca arkaya doğru, bilenecek olan kesme elemanları stopere dayanıncaya kadar çekin.
4. G Tam olarak ayarı sağlamak için bileme kafasını (13) kesme elemanına doğru çekin. Mesafeyi bağlantı vidaları yardımıyla (3a) öyle ayarlayınki bileme diski kesme elemanına dokunsun. Ek olarak ayar vidasıyla (8) bileme derinliğini düzenleyin.
5. H Bağlantı vidasını (3b) sıkın → Testere zinciri sabitleşmiştir.
6. Kesme elemanının keskin tarafını dikkatli şekilde bileyin.
   ⚠ Testere zincirinde hasar oluşmasını önlemek için mümkün olduğunca kısa ve sadece gerekli olduğu kadar materyal kesin.
7. Her ikinci keskin tarafı 5. ve 6. Şıklardaki adımları uygulayarak bileyin.
   ⓘ İlk kesme elemanını örn. bir tebeşirle işaretleyin. Böylece kesme elemanlarının iki kere bilenmesi engellenmiş olunur.
8. I Döner diski diğer tarafa 30° döndürün ve kalan kesme işlemlerini yukarıda anlatıldığı şekilde yapın.

Derinlik sınırlayıcısı mesafesi ayarı

Kesme elemanlarının tüm keskin tarafları bilendikten sonra zincirli testereniz keskindir, fakat muhtemelen kesmiyordur.
Bundan dolayı bir derinlik sınırlayıcısı mesafesinin mevcut olması gerekir (= derinlik sınırlayıcısı ve keskin taraf arasındaki mesafe). Bu, prensipte 0,5 – 0,8 mm'dir.

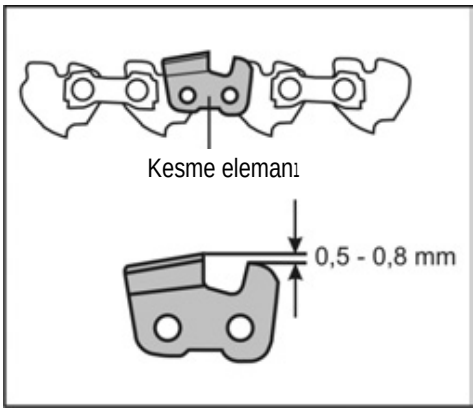

⚠ Derinlik sınırlayıcısı mesafesi çok fazla olduğunda kesme işlemi esnasında geri tepme tehlikesi artar.
Bu konuda zincirli testerenizde belirtilen verilere göre mesafeyi kontrol etmeniz ve gerekli görüldüğünde bir eğe ile törpülemeniz gerekir.

⚠ Derinlik sınırlayıcısının ön kenarını bir eğe ile yuvarlaklaştırmaya dikkat edin. Kesme elemanının ilk şekli korumalıdır.

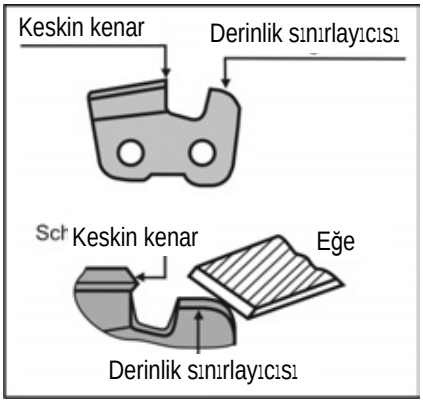

Bakım ve onarım

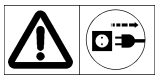

Her bakım ve temizlik çalışmasından önce
- **aletini kapatın**
- **taşlama diskinin durmasını bekleyin**
- **fişi çekin**

Taşlama diskinin değiştirilmesi

- Hasarlı veya şekli değişikliğe uğramış olan taşlama disklerini kullanmayın.
- Bu kullanma kılavuzunda belirtilmiş olunan teknik özelliklere tekamül etmeyen taşlama disklerini kullanmayın.

Taşlama diskinin değiştirilmesi

1. J Vida kapaklarını (14) gevşetin ve koruma kapağını (20) çıkarın.
2. K, L Kapağın (10) her iki tarafındaki somunu (21) gevşetin. Kapağı çıkarın.
3. Döner diski kilitleme için öngörülmüş olunan deliğe bir tornavida veya bir matkap (Ø 4mm) sokunuz.
4. Somunu (15) gevşetin.
   ⓘ Sağ vida dişi
5. M, N Somunu, ön flanşı (16) ve taşlama diskini (9) ve arka flanşı (16) çıkarın.
6. ⓘ Flanşı temizleyin.
7. Takma işlemini sökme işleminin tersinden başlayarak yapın

Bakım ve temizlik için çıkartılmış olunan güvenlik donanımları muhakkak tekrar düzenli şekilde yerine takılmalı ve kontrol edilmelidir.
Sadece orijinal parçalar kullanın. Başka firmalara ait parçalar önceden öngörülemeyen hasarlara ve yaralanmalara yol açabilir.

ⓘ Zincirli testere bileme aletinin fonksiyon kapasitesini korumak için aşağıdaki hususlara dikkat edin:

- Tüm hareketli parçaları (tahrik sistemi haricinde) **düzenli olarak** temizleyin ve yağlayın.
- Toz veya pis maddeleri bir bezle veya fırçayla temizleyin.
- Her kullanımdan sonra havalandırma deliklerini temizleyin.
- Makineyi sadece kuru olarak temizleyin.
- Plastik maddeli kısımları solvent maddeleriyle (benzin, alkol, vs.) temizlemeyin, bu solvent maddeler plastik maddeli kısımlara zarar verebilir.

ⓘ **Asla gres yağı kullanmayın!**

☞ Doğa dostu yağ kullanın.

Depolama

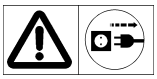

Fişi çekin.

- Kullanılmayan aletleri kuru, kapalı çocukların ulaşamayacakları bir yerde saklayın.
- Makinenin ömrünü uzatmak ve kolayca çalışmasını garanti altına almak için **uzun süreli bir depolamadan önce** aşağıdaki hususlara dikkat edin:
  – Temizliğini tam olarak yapın.

Taşlama disklerinin kullanımı, nakliyesi ve depolanması

Taşlama diskleri kırılgan ve darbe ve çarpmalara karşı hassastır.
Bundan dolayı aşağıda belirtilmiş olunan hususlara dikkat edin:

- Diskleri yere düşürmeyin ve ani darbe etkilerinden kaçının
- Yere düşen veya hasarlı diskleri kullanmayın.
- Kullanım esnasında vibrasyon veya sarsıntılardan kaçının
- Lokasyon deliğindeki hasarlardan kaçının
- Taşlama yüzeylerindeki yüklenmelerden kaçının.
- Taşlama disklerini yassı veya dikey olarak, kuru, buz oluşmayacak ve sabit orta sıcaklıkta bir yerde muhafaza edin.
- Taşlama disklerini orijinal kutusunda veya özel kaplarda ve raflarda muhafaza edin.

Alet tanımı / Yedek parçalar

Poz.	Tanımı	Sipariş No
1	Kuplajlı döner disk	363731
2	Destek tezgahı	363732
3a/3b	Bağlantı vidası (yaylı)	363704
4	Zincir stoperi	363705
5	Kılavuz saç	363706
6	Zincir rayı	
7	Ayar somunu	363707
8	Ayar vidası (bileme derinliği için)	363708
9	Taşlama diski (100 x 3,2 x 10 mm)	363709
10	Kapak	363733
11	Tutma sapı	363711
12	AÇMA-KAPATMA-Şalteri	363712
13	Taşlama kafası	363713
14	Vida kapagı	363729
15	Somun M8, otomatik korumalı	391037
16	Flanş	363715
17	Güvenlik etiketi	363716
18	1 çift kömür fırçası (şekilsiz)	363717
19	Taşlama diski (100 x 4,5 x 10 mm)	363718
20	Koruma kapağı	363720
21	Somun	

Garanti

Lütfen ekteki garanti açıklamasına dikkat edin.

Teknik özellikler

Tipi	HKSA 220-2
Model	HKSA 220-2
Imalat yili	son sayfaya bakınız
Motor gücü P_1	220 W
Rölanti devir sayısı	7500 min^{-1}
Kesim hızı v	~ 40 m/s
Şebeke gerilimi / Şebeke frekansı	230 V~ / 50 Hz
El-kol vibrasyonu a_{vhw}	3,52 m/s^2
Taşlama diski Ø x Kalınlık x Ø Delik	Ø 100 x 3,2 x Ø 10 mm (Ø 100 x 4,5 x Ø 10 mm)
Ağırlık	takr. 1,7 kg
Koruma sınıfı	II

Muhtemel arızalar

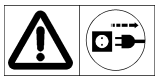

Arızayı tamir etmeye başlamadan önce
- **kesim aletini kapatın**
- **taşlama diskinin durmasını bekleyin**
- **fişi çekin**

☞ Arızayı tamir ettikten sonra her defasında tüm güvenlik donanımlarını tekrar yerine takın ve kontrol edin.

Arıza	Muhtemel sebebi	Ortadan kaldırılması
Zincirli testere bileme aleti çalışmıyor.	➲ Gerilim yok veya elektrik kesintisi var ➲ Uzatma kablosu arızalı ➲ Fiş, motor veya şalter arızalı	➲ Güç kaynağını, prizi, sigortayı kontrol edin ➲ Uzatma kablosunu kontrol edin, arızalı kabloyu derhal değiştirin ➲ Motor veya şalteri uzman bir elektrikçiye kontrol veya tamir ettirin veya orijinal parçayla değiştirin.
Zincirli testere bileme aleti bilerken kesinti yapıyor	➲ Uzatma kablosu hasarlı ➲ Dahili hata ➲ Açma/kapatma şalteri arızalı	➲ Uzatma kablosunu kontrol edin, arızalı kabloyu derhal değiştirin ➲ Lütfen yetkili servise başvurun ➲ Lütfen yetkili servise başvurun
Taşlama diski ısınıyor	➲ Taşlama diski kör veya arızalı	➲ Taşlama diskini değiştirin
Motor vızıldıyor, taşlama diski takılıyor	➲ Taşlama diski bloke olmuş	➲ Bloke eden maddeyi çıkartın
Aşırı vibrasyonlar	➲ Taşlama diski arızalı	➲ Taşlama diskini değiştirin

До тех пор, пока не прочитана настоящая инструкция по эксплуатации, не соблюдены все приведенные указания и механизм не смонтирован в соответствии с описанием, вводить механизм в эксплуатацию запрещается.

Хранить инструкцию для последующего пользования.

Оглавление

Заявление о соответствии требованиям Европейского Союза	120
Объем поставки	120
Условные в инструкции по эксплуатации / изображения на устройстве	120
Шумовые параметры	121
Вибрации	121
Применение по назначению	121
Случаи остаточного риска	121
Соблюдение техники безопасности	122
Подготовка к вводу в эксплуатацию	123
Ввод в эксплуатацию	124
Рабочие указания	124
Работа с прибором для заточки цепей	124
Техобслуживание и уход	125
Хранение	126
Пользование, транспортировка и хранение заточных кругов	126
Гарантия	126
Описание устройства / запчасти	126
Технические данные	126
Возможные неисправности	127

Заявление о соответствии требованиям Европейского Союза

№ (S-No.): 12880 → HKSA 220-2
13771 → HKSA 220-2 (Швейцарии)

согласно директиве ЕС **2006/42/EG**

Настоящим мы,
ATIKA GmbH
Josef-Drexler-Str. 8 – 89331 Burgau – Germany

заявляем под единоличную ответственность, что продукт
Sägekettenschärfer (прибор для заточки цепей) HKSA 220-2
Серийный номер: 006000 – 025000

соответствует положениям вышеназванных директив ЕС, а также положениям следующих дополнительных директив:
2004/108/EG и 2011/65/EC.

Были применены следующие согласованные стандарты:
EN 61029-1:2009+A11:2010; EN 61029-2-10:2010;
EN 55014-1:2006+A1:2009; EN 55014-2:1997+A1:2001+A2:2008;
EN 61000-3-3:2008; EN 61000-3-2:2006+A1:2009+A2:2009

Сохранение технической документации:
ATIKA GmbH – Technisches Büro
Josef-Drexler-Str. 8 – 89331 Burgau – Germany

i. A.
Burgau, 05.12.2014 г. i. A. G. Koppenstein,
Руководство конструкторского отдела

Объем поставки

- Прибор для заточки цепей HKSA 220-2
- Вращающаяся тарелка в сборе
- Упор цепи
- 1 комплект угольных щеток
- Крепежная гайка
- Инструкция по эксплуатации

☞ После распаковки необходимо проверить содержимое картонной упаковки на

- ► комплектность
- ► возможные повреждение при транспортировке

Рекламации необходимо незамедлительно сообщать продавцу, субпоставщику или изготовителю. Более поздние рекламации не рассматриваются.

Условные обозначения в инструкции по эксплуатации

Осторожно!
Грозящая опасность или опасная ситуация. Несоблюдение настоящих указаний может быть причиной получения травм и нанесения материального ущерба.

Важные указания, касающиеся надлежащего обращения. Несоблюдение настоящих указаний может вызывать сбои.

Указания для пользователя. Настоящие указания помогут Вам оптимально использовать все функции.

Монтаж, обслуживание и технический уход. Здесь подробно объясняется, что Вы должны делать.

Условные изображения на устройстве

Перед вводом в эксплуатацию прочитать инструкцию по эксплутации и правила техники безопасности и соблюдать их в последующем.

Перед проведением работ по ремонту, техобслуживанию и очистке выключать двигатель и изымать сетевую штепсельную вилку.

Внимание: опасность пореза! Не подносить руки к вращающемуся кругу!

Также работать в защитных перчатках.

Работать в респираторе

Пользоваться индивидуальными средствами защиты глаз и ушными протекторами

Электрические приборы не удалять в бытовой мусор. Устройства, принадлежности и упаковку направлять на утилизацию в соответствии с требованиями окружающей среды.

В соответствии с Европейской директивой 2012/19/EC по старым электрическим и электронным приборам больше непригодные к использованию электроприборы должны отдельно собираться и направляться на утилизацию в соответствии с требованиями защиты окружающей среды.

Шумовые параметры

DIN EN ISO 3744; 11/95, DIN EN 11201

Использование машины в качестве прибора для заточки цепей с серийным заточным кругом.

Уровень звуковой мощности	Уровень звука на рабочем месте
L_{WA} = 91 dB(A)	L_{pA} = 78 dB(A)
K_{WA} = 3 dB(A)	K_{pA} = 3 dB(A)

⚠ Определенное шумовое воздействие от данного устройства неизбежно. Поэтому переносите шумные работы на разрешенное и определенное для этого время. При необходимости соблюдайте время отдыха и ограничивайте продолжительность работ до необходимого минимума. Для Вашей личной защиты и защиты находящихся вблизи лиц необходимо пользоваться соответствующими средствами индивидуальной защиты органов слуха.

Вибрации

Уровень вибрации: = 3,52 m/s²

Погрешность измерений: K = 1,5 m/s²

Указанный показатель эмиссии вибраций замерен по стандартному методу контроля и может использоваться для сравнения одного электроинструмента с другим.

Указанный показатель эмиссии вибраций можно также использовать для начальной оценки вибрационной нагрузки.

⚠ Фактическая имеющаяся вибрация во время использования машин может отклоняться от величины, указанной в инструкции по эксплуатации или изготовителем.

Причиной этого могут быть следующие факторы воздействия, которые должны учитываться перед каждым использованием или во время использования:

- Правильно ли используется машина.
- Правильны ли вид пиления материала или способ его обработки.
- Находится ли эксплуатационное состояние машины в норме.
- Состояние заточки режущего инструмента или правильно ли выбран режущий инструмент.
- Смонтированы ли ручки или опциональные вибрационные ручки и прочно ли они закреплены на корпусе машины.

Если Вы почувствуете неприятное ощущение в области рук или заметите изменение цвета кожи во время использования машины, немедленно прервите выполнение работы. Во время работы устраивайте достаточные перерывы для отдыха. При несоблюдении достаточных перерывов для отдыха может появиться вибрационный синдром верхних конечностей.

Необходимо оценивать степень нагрузки в зависимости от вида работ или использования машины и соблюдать соответствующие перерывы для отдыха. Таким образом можно значительно снизить степень нагрузки в течение всего рабочего времени. Сводите до минимума риск, которому Вы подвергаетесь во время вибраций. Осуществляйте уход за данной машиной в соответствии с указаниями инструкции по эксплуатации. Если использование или применение машины будет более частым, Вам следует связаться с Вашим дилером и при необходимости приобрести антивибрационные принадлежности (ручки). Избегайте использования машины при температурах t=10°C и ниже. Составляйте такой рабочий план, который поможет ограничить вибрационную нагрузку.

Применение по назначению

- Прибор для заточки цепей предназначен только для использования в быту и в ремесленном производстве. В стандартном исполнении со смонтированным заточным кругом (**100 x 3,2 x 10 мм, 63 м/с**) прибор для заточки цепей предназначен исключительно для заточки **любительских пильных цепей** (цепи для любительских целей 6,35 мм (1/4"), 9,52 мм (3/8") и пильные цепи 8,255 мм (0,325").
  Опционально имеется заточный круг (100 x 4,5 x 10 мм) для профессиональных пильных цепей.
- Запрещается использовать прибор для заточки иных предметов. Иначе присутствует опасность получения травм!
- Используйте только заточные круги, отвечающие требованиям машины.
- Разрешается обрабатывать только надежно уложенные пильные цепи, которые можно безопасно направлять.
- К использованию по назначению относится также соблюдение предписанных изготовителем условий эксплуатации, техобслуживания и ремонта и соблюдение приведенных в инструкции указаний по технике безопасности.
- Также необходимо соблюдение действительных для эксплуатации предписаний по предотвращению несчастных случаев, а также прочих общепризнанных предписаний по производственной медицине и технике безопасности.
- Любое другое использование считается применением не по назначению. За ущерб, возникший в таких случаях, изготовитель ответственности не несет – риск несет исключительно пользователь.
- Несанкционированные изменения машины исключают ответственность изготовителя за причиненный в результате этого ущерб любого вида.
- Снаряжать и использовать аппарат, а также выполнять работы по его техническому обслуживанию разрешается только лицам, умеющим обращаться с ним и которым известны возможные опасности при его использовании. Ремонтные работы должны проводиться только силами нашей фирмы или сервисными службами, уполномоченными нами.
- Не допускать попадания машины во взрывоопасную среду или под дождь.

Случаи остаточного риска

Также и при использовании по назначению и, несмотря на соблюдение всех соответствующих правил техники безопасности, может возникать остаточный риск, обусловленный конструкцией, определяемой назначением устройства.

Можно свести до минимума остаточные источники риска, если соблюдаются разделы „Указания по технике безопасности“ и „Использование в соответствии с назначением“, а также инструкция по эксплуатации в целом.

Внимательность и осторожность снижают степень риска получения травм и материального ущерба.

- Опасность травмирования пальцев и рук при дотрагивании до движущегося заточного круга.
- Опасность травмирования пальцев и рук при дотрагивании до заточного круга в незакрытых зонах.

- Опасность травмирования в результате искрения.
- Вдыхание абразивной пыли.
- Опасность от электрического тока при использовании ненадлежащих электрических соединительных линий.
- Прикасание к находящимся под напряжением компонентам при открытых электрических узлах.
- Нарушение слуха при продолжительной работе без защиты слуха.

Далее несмотря на все предпринятые мероприятия могут возникать не очевидные случаи остаточного риска.

Соблюдение техники безопасности

⚠ При работе с электроинструментами необходимо соблюдать следующие принципиальные меры безопасности для защиты от поражения электрическим током и предотвращения опасности травмирования и пожара.
Перед тем как приступить к работе с данным электроинструментом, прочитайте все эти указания по технике безопасности и храните их в надежном месте.

- Перед тем как использовать устройство, ознакомьтесь с ним при помощи инструкции по эксплуатации.
- Benutzen Sie das richtige Elektrowerkzeug.
  – Не используйте машины с низкой мощностью для тяжелых работ.
  – Запрещается применять устройства для целей, для которых оно не предназначено (см. „Применение по назначению“).
  – Не используйте электроинструмент для целей, для которых он не предназначен. Например, не пользуйтесь ручной дисковой пилой для резки ветвей деревьев или поленьев.
- Монтируйте машину на нескользкой и ровной поверхности.
- Необходимо избегать неестественного положения тела при работе. При работе с устройством пользователь должен иметь **надежную опору** и соблюдать все время равновесие.
- Будьте внимательны. Действуйте осознанно. Работайте разумно. Не работайте на устройстве, находясь под воздействием наркотиков, алкоголя или медикаментов. Один момент невнимательности во время работы может привести к серьезным травмам.
- Работы необходимо выполнять в соответствующей **спецодежде**:
  – Одежда **не должна быть широкой**, запрещается носить во время работы **украшения**, они могут попасть во вращающиеся детали
  – Работать в перчатках и нескользящей обуви.
  – Длинные волосы необходимо убирать под **сетку для волос**
- Работать в **спецодежде:**
  – **защитные очки**
  – защиты слуха (уровень звука на рабочем месте, как правило, превышает 85 дБ (А),
  – **респиратор**
- Содержите Вашу **рабочую зону в порядке**! Отсутствие порядка может стать причиной несчастных случаев.
- Соблюдать также **влияния окружающей среды**:
  – Запрещается использовать устройство в условиях повышенной влажности.
  – Избегать попадания аппарата **под дождь**.
  – Работайте только в условиях достаточной освещенности, обеспечьте хорошее **освещение.**
  – Не используйте электроинструмент в местах, где существует опасность пожара или взрыва.
- **Категорически запрещается оставлять без присмотра** машину, находящуюся в готовом к работе состоянии.
- Запрещается работать с садовыми ножницами **лицам моложе 18** лет.
- Не подпускать близко **других лиц.**
  Не допускать, чтобы другие лица, в особенности **дети**, прикасались к **инструменту** или к **кабелю**.
  Не допускать их в Вашу рабочую зону.
- Также запрещается перегружать машину. В **указанном диапазоне мощности** работа выполняется эффективнее и на более высоком уровне безопасности.
- Заменяйте поврежденную направляющую пластину.
- Эксплуатируйте устройство только со всеми правильно установленными **защитными устройствами,** не выполняйте на нем каких-либо изменений, от которых может пострадать безопасность.
- ⚠ Перед каждым использованием прибора для заточки цепей удостоверьтесь в том, что заточный круг правильно закреплен и прочно зажат.
  Затем дайте поработать прибору на холостом ходу 30 секунд, находясь на безопасном расстоянии от него. При появлении сильных вибраций немедленно выключите прибор и замените заточный круг.
- Зафиксируйте обрабатываемое изделие.
  – Используйте для фиксации обрабатываемого изделия зажимные устройства или тиски. Они удержат изделие более надежно, чем Ваша рука.
- Не используйте заточные круги, не соответствующие параметрам, указанным в данной инструкции по эксплуатации.
  ⚠ Использование других инструментов и принадлежностей может привести к Вашему травмированию.
- Не используйте заточные круги, у которых заявленная максимальная частота вращения (см. надпечатку) ниже частоты вращения двигателя (см. технические данные).
- Изношенные и дефектные заточные круги (трещины, разбалансировка, расщепление и т.д.) подлежат немедленной замене.
- Не используйте упавший заточный круг. Даже если он кажется неповрежденным, он все равно может оказаться более чувствительным к повреждению.
- Следите за прочностью посадки заточного круга.
- Машину необходимо выключать и извлекать сетевую штепсельную вилку из розетки в следующих случаях:
  – при выполнении ремонтных работ,
  – при проведении техобслуживания и очистки,
  – при устранении неисправностей (сюда относится также высвобождение блокированного заточного круга),
  – при хранении,
  – если Вы хотите отойти от прибора для заточки цепей (также при кратковременных перерывах).
- Не пытайтесь извлечь или вложить обрабатываемое изделие при работающем заточном круге.
- **Внимание! Заточный круг работает в режиме выбега!** Не пытайтесь тормозить заточный круг рукой или оказывая на него боковое давление.

- Тщательно обслуживайте свой прибор для заточки цепей:
  - Содержите режущие инструменты в заточенном и чистом состоянии, это позволит добиться лучших и более надежных результатов в работе.
  - Регулярно контролируйте соединительный кабель и при его повреждении поручайте заменять его признанному специалисту.
  - Прибор не должен быть загрязнен маслом и консистентной смазкой.
  - Соблюдать предписания по проведению техобслуживания и замене инструментов.
- Следует проверять машину на возможные **повреждения**:
  - Перед последующим использованием машины защитные приспособления или легко поврежденные части должны быть тщательно проверены на их надежное и надлежащие функционирование.
  - Необходимо проверять исправность функционирования **вращающихся деталей**, не заедают ли они и не имеют ли повреждений. Все компоненты должны быть правильно смонтированы и должны быть выполнены все условия для обеспечения безупречной работы.
  - Если в инструкции по эксплуатации не указано другого, то поврежденные защитные приспособления и компоненты должны быть квалифицированно отремонтированы или заменены в авторизованной специализированной мастерской (или изготовителем).
  - Поврежденные или нечитаемые наклейки с указаниями по технике безопасности подлежат замене.
- Ремонт Вашего электроинструмента должен осуществляться специалистом-электриком.
  - Данный электроинструмент отвечает соответствующим правилам техники безопасности. Ремонтные работы должны проводиться только специалистом-электриком с использованием оригинальных запчастей; в противном случае возможны несчастные случаи с пользователем.
- Избегайте случайного пуска.
  - Перед тем как вставить штекер в розетку, удостоверьтесь в том, что выключатель выключен.
- Не оставлять вставленными ключи и другой инструмент! Перед включением станка всегда проверять, удалены ли ключи и регулировочные инструменты.
- Храните неиспользуемые электроинструменты в надежном месте.
  - Неиспользуемые электроинструменты должны храниться в сухом высоко расположенном или закрытом месте, недоступном для детей.

Электробезопасность

- Исполнение соединительного кабеля в соответствии с МЭК 60245 (H 07 RN-F) с поперечным сечением жил не менее
  - 1,5 мм² при длине кабеля до 25 м,
- Длинные и тонкие соединительные кабели вызывают падение напряжения. В результате двигатель уже не набирает своей максимальной мощности, снижается функциональная способность устройства.
- Штекеры и розеточные части электрических соединителей на соединительных кабелях должны быть из резины, мягкого ПВХ или другого термопластичного материала такой же механической прочности или покрыты оболочкой из этого материала.
- Электрический соединитель соединительного кабеля должен быть брызгозащищенным.
- При прокладке соединительного кабеля следить за тем, чтобы он не создавал препятствий, не был передавлен, перегнут, а электрический соединитель не намочен.
- При использовании кабельного барабана кабель необходимо полностью разматывать с него.
- Не использовать кабель для целей, для которых он не предназначен. Необходимо защищать кабель от воздействия нагрева, масла и острых кромок. Запрещается тянуть за кабель, чтобы извлечь штекер из розетки.
- Необходимо принять меры по защите от поражения электрическим током. Следует также избегать прикосновения к заземленным предметам (например, трубам, отопительным приборам, плитам, холодильникам и т.д.)
- Следует регулярно контролировать удлинительные кабели и заменять в случае их повреждения.
- При выполнении работ под открытым небом использовать только разрешенные для этого и соответствующим образом помеченные удлинительные кабели.
- Запрещается использовать дефектные соединительные кабели.
- Запрещается использовать временные электрические подключения.
- Категорически запрещается соединять перемычкой или отключать защитные устройства.

⚠ Выполнение электрических подключений или ремонта на электрических компонентах машины должно осуществляться специалистом по электроустановкам, имеющим лицензию или одной из наших сервисных служб. Соблюдать местные предписания, в особенности касающиеся защитных мер.

⚠ Ремонтировать другие компоненты машины должен изготовитель или одна из его сервисных служб.

⚠ Разрешается использовать только оригинальные запчасти и принадлежности. Использование других запчастей и других принадлежностей может привести к травмированию пользователя. За причиненный в таких случаях ущерб изготовитель ответственности не несет.

Подготовка к вводу в эксплуатацию

ⓘ Для обеспечения надлежащего функционирования машины придерживайтесь следующих указаний:

Выполните следующие операции:

- Смонтировать вращающуюся тарелку.
- Надежно установить прибор.

Монтаж вращающейся тарелки

1. A Установите вращающуюся тарелку (1) на опорный столик (2).
2. B Навинтите крепежную гайку (7) на установочный винт.

Монтаж прибора для заточки цепей на верстаке

C Для обеспечения надежности оперирования прибор должен быть прочно установлен на углу верстака или стола. При возможности используйте для этого все три точки крепления. Следите, однако, за тем, чтобы

выемка для пильной цепи, а также доступ к стопорной гайке оставались свободными.

Совет: Для снижения шума и вибрации мы рекомендуем дополнительно использовать резиновую подкладку (не входит в объем поставки).

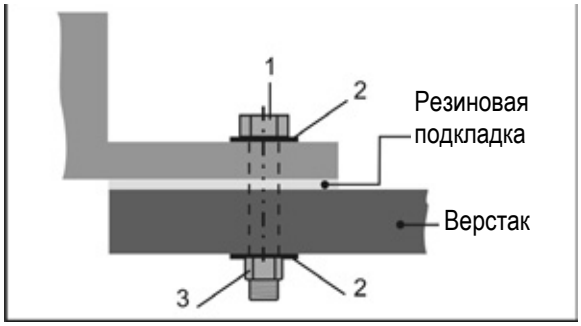

Мелкие детали, необходимые для монтажа, в объем поставки не входят. Для этого следует использовать следующие детали:

Поз.	Описание
1.	Винт с шестигранной головкой M 8
2.	Шайба Ø 8 мм
3.	Шестигранная гайка M 8, самотормозящаяся

- Место установки машины должно удовлетворять следующим условиям:
  - стойкость к скольжению,
  - отсутствие вибраций,
  - ровность,
  - sauber und trocken
  - отсутствие препятствий, об которые можно споткнуться,
  - достаточное освещение.

Ввод в эксплуатацию

Присоединение к сети

Сравнить указанное на фирменной табличке напряжение, например, 230 В с напряжением сети и подключить устройство к соответствующей розетке, отвечающей предписаниям.

ⓘ Двигатель переменного тока:
Использовать розетку с защитным контактом, напряжение сети 230 В с выключателем защиты от токов повреждения (30 мА) и защитой инерционно-плавкими предохранителями 10 А.

- Использовать соединительный или удлинительный кабель с поперечным сечением жил не менее 1,5 мм²

Включение:

Запрещается использовать устройство, выключатель которого не включается и не выключается. Поврежденные выключатели подлежат немедленному ремонту или замене сервисной службой.

Нажмите на „I“ выключателя электропитания.

Выключение:

Для выключения прибора нажмите на „0“ выключателя электропитания.

Рабочие указания

⚠ Перед началом работ необходимо проверить:

- Рабочее место убрано?
- Прибор для заточки цепей прочно смонтирован на верстаке?
- До тех пор, пока не прочитана настоящая инструкция по эксплуатации, не соблюдены все приведенные указания и механизм не смонтирован в соответствии с описанием, вводить механизм в эксплуатацию запрещается.

Работа с прибором для заточки цепей

⚠ D Заточный круг должен быть как можно полнее закрыт защитной крышкой (20).
Для этого освободить обе винтовые крышки (14) и соответственно отрегулировать защитную крышку.

⚠ Всегда держите руки на надежном расстоянии от вращающегося заточного круга.

- Используйте смонтированный на заводе заточный круг исключительно для заточки любительских пильных цепей (цепи для любительских целей 6,35 мм (1/4"), 9,52 мм (3/8") и пильных цепей 8,255 мм (0,325"). (Опционально имеется заточный круг 100 x 4,5 x 10 мм, № артикула 363718 для профессиональных пильных цепей).
- Перед каждым применением проверяйте заточный круг на наличие неполадок, деформаций или трещин.
  Не используйте поврежденные или деформированные заточные круги.
- Приступайте к работе только после того, как заточный круг достигнет максимальной частоты вращения.
- Разрешается обрабатывать только надежно уложенные пильные цепи, которые можно безопасно направлять.

⚠ В любом случае необходимо соблюдать все указания по технике безопасности (см. раздел „Надежная работа“).

Работа с прибором для заточки цепей

Заточка пильных цепей

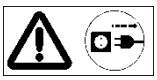

Перед любой регулировкой прибора:
- **выключить устройство**
- **подождать остановки заточного круга**
- **извлечь сетевой штекер.**

Заточка всех режущих звеньев

Заточка лезвия режущих звеньев осуществляется следующим образом:

1. Отрегулируйте угол заточки: отпустив стопорную гайку (7), поверните вращающуюся тарелку примерно до 30° и вновь затяните стопорную гайку.

   ⓘ Лезвия режущих звеньев обычно затачиваются под углом 30 – 35 градусов.
2. E Отпустите крепежный винт (3b) и вложите пильную цепь в направляющую шину (6) между направляющими пластинами (5).
3. F Опустите упор цепи (4) и оттяните пильную цепь назад до прилегания затачиваемого режущего звена к упору.
4. G Для точного выравнивания подтяните заточную головку (13) к режущему звену. Крепежным винтом (3a) установите расстояние таким образом, чтобы заточный

круг прикасался к режущему звену. Дополнительно отрегулируйте установочным винтом (8) глубину заточки.

5. H Затяните крепежный винт (3b) → пильная цепь зафиксирована.
6. Осторожно заточите лезвие режущего звена.

   ⚠ Во избежание повреждения пильной цепи производите стачивание как можно короче, снимая лишь ровно столько материала, сколько нужно.
7. С помощью операций 5 и 6 заточите каждое второе лезвие.

   ⓘ Пометьте первое режущее звено, например, меловой чертой. Это позволит Вам избежать дублирования при заточке режущих звеньев.
8. I Поверните вращающуюся тарелку до 30° другой стороны и заточите оставшиеся лезвия согласно вышеприведенному описанию.

Регулировка расстояния ограничителя глубины

После заточки всех лезвий режущих звеньев Ваша пильная цепь может стать острой, но, возможно, не будет пилить.
Поэтому всегда следует соблюдать зазор ограничения глубины обработки (= расстояние между ограничителем глубины и режущей кромкой). Как правило, он составляет 0,5 – 0,8 мм.

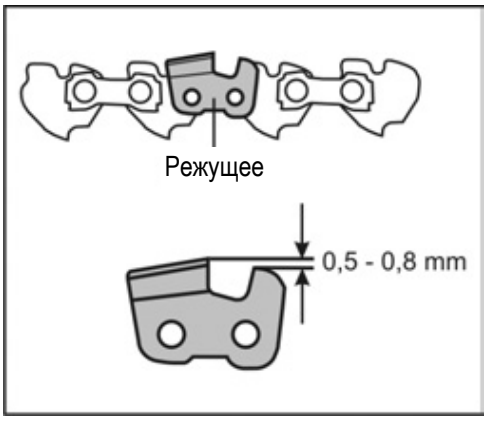

⚠ Слишком большое расстояние ограничителя глубины обработки повышает опасность отскока при пилении.
Поэтому Вам надо проверить расстояние в соответствии с характеристикой Вашей пильной цепи и при необходимости опилить напильником.

⚠Необходимо напильником округлять переднюю кромку ограничения глубины обработки. Первоначальная форма режущего звена должна оставаться неизменной.

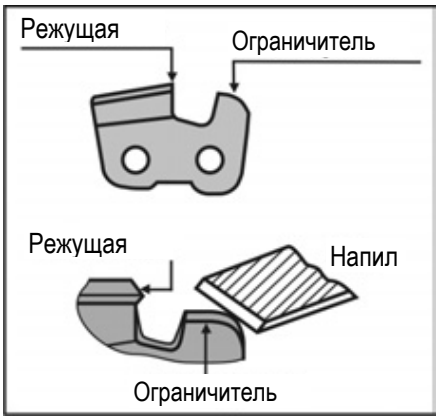

Техобслуживание и уход

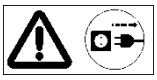

Перед всеми работами по техническому обслуживанию и очистке необходимо
- **выключить устройство,**
- **подождать остановки заточного круга**
- **извлечь сетевой штекер.**

Смена заточного круга

- Не используйте поврежденные или деформированные заточные круги.
- Не используйте заточные круги, не соответствующие параметрам, указанным в данной инструкции по эксплуатации.

Смена заточного круга

1. J Освободите винтовые крышки (14) и снимите защитную крышку (20).
2. K, L Ослабьте гайку (21) с обеих сторон крышки (10). Снимите крышку.
3. Для фиксации заточного круга вставьте в соответствующее отверстие отвертку или оправку (Ø 4 мм).
4. Ослабьте гайку (15).

   ⓘ Правая резьба.
5. M, N Снимите гайку, передний фланец (16) и заточный круг (9) и задний фланец (16).
6. ⓘ Очистите фланцы.
7. Монтаж выполнить в обратной последовательности.

Защитные устройства, удаленные для проведения технического обслуживания и очистки, необходимо обязательно вновь устанавливать надлежащим образом и контролировать.
Разрешается использовать только оригинальные запчасти. Другие детали могут быть причиной непредсказуемых повреждений и травм.

ⓘ Для сохранения работоспособности прибора для заточки цепей необходимо соблюдать следующие правила:

- **Регулярно** очищайте и смазывайте маслом все подвижные детали (кроме приводной системы).
- Удаляйте пыль и загрязнения салфеткой или кисточкой.
- После каждого использования очищайте вентиляционные щели.
- Очищать машину только в сухом состоянии.
- Не пользуйтесь растворителями (бензином, спиртом и т.д.) для очистки пластмассовых деталей, растворители могут повредить их.

ⓘ **Использовать пластичную смазку категорически запрещается!**

☞ Использовать масло, не загрязняющее окружающую среду.

Хранение

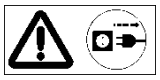

Извлечь сетевой штекер.

- Хранить неиспользованные устройства в сухом месте, замыкаемом на ключ и недоступном для детей.
- **Перед длительным хранением,** для продления срока службы машины и обеспечения легкости хода при ее обслуживании необходимо иметь в виду следующее.
  - провести тщательную очистку,

Пользование, транспортировка и хранение заточных кругов

Заточные круги являются хрупкими деталями, чувствительными к ударам и толчкам.
Соблюдайте поэтому следующие важные пункты:

- Не роняйте круг и избегайте воздействия внезапных ударных нагрузок.
- Не используйте упавшие или поврежденные круги.
- Избегайте вибраций или сотрясений во время применения.
- Избегайте повреждений в зоне установочного отверстия.
- Избегайте нагрузок на затачиваемую поверхность.
- Храните заточные круги горизонтально или вертикально в сухом теплом месте при постоянной средней температуре.
- Храните заточные круги в их оригинальной упаковке или в специальных контейнерах и стеллажах.

O Описание устройства / спецификация запчастей

Поз.	Наименование	№ для заказа
1	Вращающаяся тарелка в сборе	363731
2	Опорный столик	363732
3a/3b	Крепежный винт (с пружиной)	363704
4	Упор цепи	363705
5	Направляющая пластина	363706
6	Направляющая шина	
7	Стопорная гайка	363707
8	Винт для установки глубины заточки	363708
9	Заточный круг (100 x 3,2 x 10 мм)	363709
10	Крышка	363733
11	Ручка	363711
12	Двухпозиционный выключатель	363712
13	Заточная головка	363713
14	Винтовая крышка	363729
15	Шестигранная гайка M 8, самотормозящаяся	391037
16	Фланец	363715
17	Наклейка с указанием по технике безопасности	363716
18	1 пара угольных щеток (без илл.)	363717
19	Заточный круг (100 x 4.5 x 10 мм)	363718
20	Защитная крышка	363720
21	Гайка	

Гарантия

Просим обратить внимание на прилагаемое гарантийное обязательство.

Технические данные

Тип	HKSA 220-2
Модель	HKSA 220-2
год изготовления	см. на последней странице
Мощность двигателя P_1	220 W
Число оборотов при холостом ходе	7500 min^{-1}
Скорость резания v	~ 40 m/s
Сетевое напряжение / Сетевая частота	230 V / 50 Hz
Вибрация верхних конечностей a_{vhw}	3,52 m/s^2
Заточный круг Ø x толщина x Ø отверстия	Ø 100 x 3,2 x Ø 10 мм (Ø 100 x 4,5 x Ø 10 мм)
Вес	ок. 1,7 kg
Класс защиты	II

Возможные неисправности

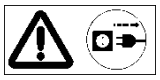

Перед каждым устранением неисправностей
- **выключить устройство,**
- **подождать остановки заточного круга,**
- **извлечь сетевой штекер.**

☞ После каждого устранения неисправностей защитные устройства необходимо вновь ввести в эксплуатацию и проверить.

Неисправность	Возможная причина	Способ устранения
Прибор для заточки цепей не работает	➲ Нет электропитания или нарушение электроснабжения ➲ Дефектный удлинительный кабель ➲ Дефект сетевого штекера, двигателя или выключателя	➲ Проверить электропитание, розетку, предохранитель ➲ Проверить удлинительный кабель, дефектный кабель незамедлительно заменить ➲ Поручить проверить или отремонтировать двигатель и выключатели специалисту по электроустановкам, обладающему соответствующей концессией, или заменить на оригинальные запчасти
Прибор для заточки цепей работает с перерывами	➲ Дефектный удлинительный кабель ➲ Внутренняя неисправность ➲ Дефектный выключатель электропитания	➲ Проверить удлинительный кабель, дефектный кабель незамедлительно заменить ➲ Просим обратиться в сервисную службу. ➲ Просим обратиться в сервисную службу.
Заточный круг перегревается	➲ Заточный круг затупился или неисправен	➲ Заменить заточный круг
Двигатель гудит, заточный круг неподвижен	➲ Заточный круг блокирован	➲ Удалить посторонний предмет
Необычная вибрация	➲ Заточный круг неисправен	➲ Заменить заточный круг

Anvend ikke apparatet, før De har læst betjeningsvejledningen, iagttaget de angivne henvisninger og monteret apparatet som beskrevet.

Bør opbevares til senere anvendelse.

Indhold

EF-Overensstemmelseserklæring	128
Leveringsomfang	128
Symboler i betjeningsvejledningen / på apparatet	128
Støjværdier	129
Vibrationer	129
Formålsbestemt anvendelse	129
Uberegnelige risici	129
Sikkert arbejde	130
Forberedelse til igangsætning	131
Igangsætning	131
Arbejdsanvisninger	132
Arbejdet med kædesliberen	132
Vedligeholdelse og pleje	133
Opbevaring	133
Håndtering, transport og opbevaring af slibeskiver	133
Tekniske data	133
Garanti	133
Beskrivelse af apparatet / Reservedele	134
Mulige fejl	134

EF-Overensstemmelseserklæring

Nr. (S-no.): 12880 → HKSA 220-2
13771 → HKSA 220-2 (Schweiz)

i henhold til EU-direktiv: **2006/42/EF**

Hermed erklærer vi
ATIKA GmbH
Josef-Drexler-Str. 8 – 89331 Burgau – Germany

på eget ansvar, at produkt
Sägekettenschärfer (Kædesliber) HKSA 220-2

Serienummer: 006000 - 025000

stemmer overens med forskrifterne i de ovennævnte EF-direktiver samt med forskrifterne i følgende yderligere direktiver: **2004/108/EG und 2011/65/EU**.

Følgende harmoniserede standarder er anvendt:
EN 61029-1:2009+A11:2010; EN 61029-2-10:2010;
EN 55014-1:2006+A1:2009;
EN 55014-2:1997+A1:2001+A2:2008;
EN 61000-3-3:2008; EN 61000-3-2:2006+A1:2009+A2:2009

Opbevaringssted for den tekniske dokumentation:
ATIKA GmbH – Technisches Büro
Josef-Drexler-Str. 8 – 89331 Burgau – Germany

i. A.

Burgau, 05.12.2014 i. A. G. Koppenstein,
Ledelse konstruktionsafdeling

Leveringsomfang

- kædeslibemaskine HKSA 220-2
- skiveholder, kpl.
- kædeanslag
- 1 par kulbørster
- monteringsmøtrik
- betjeningsvejledningen

☞ Kontroller efter udpakningen kartonens indhold for

- ➤ fuldstændighed
- ➤ evt. transportskader

Reklamationer skal omgående meddeles forhandleren, leverandøren eller producenten. Senere reklamationer anerkendes ikke.

Symboler i brugsanvisning

Advarsel!
Truende fare eller farlig situation. Tilsidesættelse af disse anvisninger kan medføre tilskadekomst eller materielle skader.

Vigtige henvisninger til korrekt håndtering. Ignorering af disse henvisninger kan medføre maskinfejl.

Brugerhenvisninger. Disse anvisninger hjælper Dem med at anvende alle funktioner optimalt.

Montering, betjening og vedligeholdelse. Her forklares nøjagtigt, hvad der skal gøres.

Symboler på apparatet

Før igangsætning skal brugsanvisning og sikkerhedsanvisningerne læses og iagttages.

Før reparations-, vedligeholdelses- og rengørings-arbejde skal motoren slås fra og netstikket trækkes ud.

PAS PÅ! Risiko for kvæstelser! Hold afstand til den roterende klinge!

Brug arbejdshandsker.

Benyt støvmaske.

Anvend øjen- og høreværn.

Elektriske apparater må ikke bortskaffes med dagrenovationen. Apparater, tilbehør og emballagen skal tilføres en miljøvenlig genanvendelse.
I henhold til EU-direktivet 2012/19/EU om brugt elektronisk materiel skal brugte elektroniske apparater, der ikke længere kan bruges, indsamles separat til miljørigtig genbrug.

Støjværdier

DIN EN ISO 3744; 11/95, DIN EN 11201

Drift af maskinen som kædesliber med standardslibeskive.

Lydeffektniveau	Lydtryksniveau på arbejdspladsen
L_{WA} = 91 dB(A)	L_{pA} = 78 dB(A)
K_{WA} = 3 dB(A)	K_{pA} = 3 dB(A)

⚠ En vis støjemission fra dette apparat kan ikke undgås. Udfør støjintensivt arbejde i de tilladte og dertil beregnede timer. Overhold evt. hviletider og hold arbejdstiden så kort som muligt. For egen sikkerheds skyld skal De og personer, der opholder sig tæt på maskinen, bære høreværn.

Vibrationer

Vibrationsniveau: = 3,52 m/s²

Måleusikkerhed: K = 1,5

Den angivne svingningsemissionsværdi er målt iht. standardiserede kontrolmetoder og kan danne grundlag for en sammenligning mellem elektroværktøjer.
Den angivne svingningsemissionsværdi kan også bruges til en indledende vurdering af udsættelsen.

⚠ Den realt tilstedeværende vibrationsemissionsværdi under brug af maskinen kan afvige fra hhv. den i betjeningsvejledningen eller af producenten angivne værdi.
Dette kan være forårsaget af følgende faktorerer, der skal iagttages inden hver brug eller under brugen.

- benyttes maksinen korrekt
- er metoden for at hhv. skære eller forarbejde det pågældende materiale korrekt
- er maskinens tilstand i orden
- er skæreværktøjet skarpt og anvendes det korrekte skæreværktøj
- er holdegrebene og evt. ekstra vibrationsgreb monteret og fast forbundet med maskinen

Hvis der opstår en ubehagelig fornemmelse eller misfarvning af huden på hænderne under brug af maskinen, skal arbejdet standses straks. Husk tilstrækkelige arbejdspauser. Når der ikke holdes tilstrækkelige arbejdspauser, kan der opstå et arm-hånd-vibrationssyndrom.
Belastningsgraden i relation til arbejdet eller maskinens anvendelse bør vurderes og der skal holdes tilsvarende arbejdspauser. På denne måde kan belastningsgraden under hele arbejdstiden reduceres væsentligt. Minimer risikoen pga. vibrationer. Vedligehold maskinen i henhold til henvisningerne i denne betjeningsvejledning. Hvis maskinen bruges jævnligt, bør De kontakte en forhandler og evt. købe antivibrationstilbehør (greb). Undgå at bruge maskinen ved temperaturer under t=10°C. Opstil en arbejdsplan, der begrænser vibrationsbelastningen.

Tiltænkt anvendelse

- Kædesliberen er udelukkende beregnet til gør-det-selv- eller håndværksopgaver. I standardversionen med monteret slibeskive (**100 x 3,2 x 10 mm, 63 m/s**) er kædesliberen udelukkende beregnet til slibning af **hobby-savkæder** (6,35 mm (1/4"), 9,52 mm (3/8") hobby- og 8,255 mm (0,325") savkæder).
  Som ekstratilbehør findes en slibeskive (100 x 4,5 x 10 mm) til professionelle savkæder.
- Maskinen må ikke anvendes til slibning af andre genstande. Der består en fare for kvæstelser!
- Anvend kun slibeskiver, der er egnet for maskinen.
- Der må kun bearbejdes savkæder, der kan lejres og styres sikkert.
- Til den tiltænkte anvendelse hører også **opfyldelse** af de af producenten foreskrevne **drifts-, vedligeholdelses- og reparationsbetingelser** samt efterkommelse af **sikkerhedsanvisningerne** i vejledningen.
- De for drift gældende forskrifter om **ulykkesforebyggelse** samt de andre alment anerkendte arbejdsmedicinske og **sikkerhedstekniske regler** skal overholdes.
- Enhver derudover gående brug gælder som ikke at være beregnet til formålet. For enhver form for skader, der resulterer heraf, overtager producenten intet ansvar: **Risikoen påhviler** ene og alene **brugeren**.
- Ved forandringer på egen hånd ved kædesliberen bortfalder producentens ansvar for alle derved opståede skader.
- Kædesliberen må kun **klargøres, anvendes og vedligeholdes** af personer, der er erfaren i brug af udstyret og som kender farerne. Reparationsopgaver må kun udføres af os eller af kundeservicepartnere, der er autoriseret af os.
- Maskinen må ikke anvendes i eksplosionsfarlige omgivelser eller udsættes for regn.

Uberegnelige risici

Også ved formålsbestemt anvendelse kan der endnu bestå uberegnelige risici på trods af overholdelse af alle gældende sikkerhedsbestemmelser på grund af konstruktionen til anvendelsesformålet.

Uberegnelige risici kan minimeres, når både "Sikkerhedshenvisninger" og "Formålsbestemt anvendelse samt driftsvejledningen iagttages.

Hensyntagen og forsigtighed reducerer risikoen for person- og materielle skader.

- Fare for kvæstelser af fingre eller hænder når der gribes ind i den kørende slibeskive.
- Fare for kvæstelser af fingre og hænder ved berøring af slibeskiven i ikke afskærmede områder.
- Fare for kvæstelser pga. gnister.
- Indånding af slibestøv.
- Fare pågrund af strøm ved brugen af ikke henholdsmæssige tilslutningsledninger.
- Berøring af spændingsførende dele ved åbnede elektriske komponenter.
- Påvirkning af høreevnen ved langvarigt arbejde uden høreværn.

Desuden kan der være ikke åbenlyse uberegnelige risici på trods af alle trufne forholdsregler.

Sikkert arbejde

⚠ Ved brug af el-værktøj skal der overholdes følgende principielle sikkerhedsregler for at undgå faren for elektrisk stød, personskader eller brand.
Læs alle disse regler , inden el-værktøjet tages i brug og opbevar sikkerhedsvejledningen.

- Bliv på basis af betjeningsvejledningen fortrolig med apparatet inden brug.
- Brug det korrekte el-værktøj.
  - Brug ikke svage maskiner til tungt arbejde.
  - Anvend ikke apparatet til formål, som det ikke er beregnet til (se "Formålsbestemt anvendelse").
  - Anvend ikke el-værktøjet til andre formål end det tiltænkte.
    Brug f. eks. ikke en rundsav til skæring af grene eller til at kløve.
- Montér maskinen på glidesikker, plan undergrund
- Undgå unormale kropsholdninger. Sørg for en **stabil kropsstilling** og hold hele tiden **balancen**.
- Vær opmærksom. Hav kontrol over arbejdet. Påbegynd arbejdet varsomt. Anvend ikke apparatet, når De er træt eller under indflydelse af rusmidler, alkohol eller medikamenter. Et øjebliks uagtsomhed ved anvendelse af apparatet kan medføre alvorlige læsioner.
- Anvend egnet arbejdstøj:
  - intet løstsiddende tøj eller smykker (de kan gribes af bevægelige dele)
  - arbejdshandsker, skridsikkert fodtøj
  - et **hårnet** til langt hår
- Anvend personligt **beskyttelsesudstyr**:
  - **Beskyttelsesbriller**
  - **Høreværn** (støjemissionsniveau på arbejdspladsen kan overskride 85 dB (A)
  - **støvmaske**
- Hold **arbejdsområdet** i **orden**! Uorden kan resultere i ulykker.
- Vær opmærksom på påvirkninger udefra:
  - Benyt ikke maskinen i fugtige og våde omgivelser.
  - Udsæt aldrig kædesliberen for **regn**.
  - Arbejd kun ved tilstrækkelig sigtbarhed, sørg for god **belysning**.
  - Brug ikke el-værktøj på steder, hvor der er brand- eller eksplosionsfare
- Efterlad maskinen i driftsklar tilstand **aldrig uden opsyn**.
- **Personer under 18** år må ikke betjene maskinen.
- **Hold andre personer borte.**
  Lad ikke andre personer, især **børn**, komme i **kontak**t med **værktøjet** eller **kablet**.
  Hold dem borte fra arbejdsområdet.
- Overbelast ikke apparatet! De arbejder bedre og mere sikkert i det **angivne effektområde**.
- Udskift styrepladen, når den er beskadiget.
- Apparatet må kun anvendes med komplette og korrekt anbragte sikkerhedsindretninger og der må ikke ændres noget på apparatet, som kan påvirke sikkerheden.
- ⚠ Kontroller altid inden brug af kædesliberen at slibeskiven er monteret korrekt og sidder godt fast.
  Lad maskinen køre i tomgang i 30 sek. og hold i den tid sikker afstand. Når der optræder stærke vibrationer, slukkes maskinen straks og slibeskiven udskiftes.
- Emnet skal sikres
  - Brug spændeanordningen eller et skruestik for at holde emnet. På den måde holdes det mere sikkert end med hånden.
- Anvend ingen slibeskiver der ikke stemmer overens med de angivne tekniske data i denne betjeningsvejledning.
  ⚠ Brug af andre værktøjer og andet tilbehør kan medføre risiko for kvæstelser.
- Brug ingen slibeskiver, hvor det angivne maks. omdrejningstal (se skilt) er lavere end motorens omdrejningstal (se Tekniske Data).
- Slidte eller defekte skibeskiver (revner, ingen balance, skår osv.) skal uskiftes straks.
- Brug ingen slibeskive, der er faldet ned. Selv om den ser ubeskadiget ud, kan den være mere modtagelig for skader.
- Sørg for at slibeskiven sidder godt fast.
- Sluk for apparatet og træk **netstikket ud af stikkontakten** ved:
  - reparationsarbejde
  - vedligeholdelses- og rengøringsarbejde
  - udbedring af fejl (herunder løsning af en blokeret slibeskive)
  - opbevaring
  - når kædesliberen efterlades (også ved kortvarige afbrydelser)
- Prøv ikke på at fjerne eller ilægge emnet, når slibeskiven kører.
- **OBS! Slibeskiven kører efter!** Brems ikke slibeskiven med hånden eller med tryk fra siden.
- **Plej** din kædesliber omhyggeligt:
  - Hold skæreværktøjerne skarpe og rene for at kunne arbejde bedre og mere sikkert.
  - Kontroller el-værktøjetstilslutningskabel med jævne mellemrum og få dem udskiftet på et autoriseret fagværktsted, hvis de er beskadiget.
  - Hold maskinen fri for olie og fedt.
  - Overhold **vedligeholdsforskrifterne** og henvisninger til smøring og udskiftning af værktøjet.
- Kontrol af apparatet for eventuelle **beskadigelser**:
  - Inden yderligere brug af maskinen skal **beskyttelsesudstyret** eller let beskadigede dele undersøges nøje med henblik på korrekt og formålstjenlig funktion.
  - Kontroller, om de bevægelige dele fungerer upåklageligt og ikke sidder fast eller om dele er beskadigede. Alle dele skal være korrekt monteret og opfylde alle betingelser for at sikre en fejlfri drift af kædesliberen.
  - **Beskadigede beskyttelsesanordninger og dele** skal repareres ordentligt af et autoriseret værksted eller udskiftes, såfremt intet andet er angivet i bruger-vejledningen.
  - Beskadigede eller ikke læsbare sikkerhedsmærkater skal erstattes.

- Få el-værktøjet repareret på et fagværktsted
  - Dette el-værktøj overholder de relevante sikkerhedsforskrifter Reparationer skal udføres af en autoriseret elektriker og under anvendelse af originale reservedele, ellers er der fare for ulykker.
- Undgå utilsigtet igangsættelse.
  - Kontroller at kontakten er slået fra, når stikket sættes i stikdåsen.
- Fjern altid værktøjsnøgler!
  Kontroller hver gang før saven tændes, om nøgle og indstillingsværktøj er fjernet.
- Opbevar el-værktøjet et sikkert sted, når det ikke bruges.
  - El-værktøjet, der ikke bruges, skal opbevares et tørt, højt eller aflåst sted, uden for børns rækkevidde.

Elektrisk sikkerhed

- Udførelse af **tilslutningskablet** i henhold til IEC 60245 (H 07 RN-F) med et åretværsnit på mindst
  - 1,5 mm² ved en kabellængde **op til** 25 m
- Lange og tynde tilslutningsledninger medfører et spændingsfald. Motoren når ikke den maksimale ydelse, apparatets funktion reduceres.
- **Stik og samledåser** på tilslutningsledninger skal være af gummi, blødt PVC eller andet termoplastisk materiale af den samme mekaniske styrke eller være overtrukket med dette materiale.
- Stikforbindelsen på tilslutningsledningen skal være **stænkbeskyttet**.
- Ved trækning af **tilslutningskablerne** skal De være opmærksom på, at disse ikke klemmes inde, bøjes, og at stikforbindelsen ikke bliver våd.
- Rul kablet fuldstændigt ud, når der anvendes en kabeltromle.
- Anvend ikke kablet til formål, som det ikke er beregnet til. **Beskyt** kablet mod **varme, olie og skarpe kanter**. Anvend kablet ikke til at trække stikket ud af stikkontakten.
- Sørg for beskyttelse mod **elektrisk stød**. Undgår berøring af jordede dele (f. eks. rør, varmeapparater, komfurer, køleskabe etc.)
- Kontroller **forlængerledningen** regelmæssigt og udskift i tilfælde af beskadigelser.
- Udendørs må der kun anvendes de hertil godkendte og tilsvarende markerede forlængerledninger.
- Anvend **ingen defekte tilslutningskabler.**
- Anvend **ingen provisoriske** eltilslutninger.
- Sikkerhedsindretninger må **aldrig forbikobles** eller sættes ud af drift.

⚠ Den **elektriske tilslutning hhv. reparationer** på apparatets elektriske dele må kun udføres af en **autoriseret** elektriker eller en af vore serviceafdelinger. Lokale forskrifter især i henseende til beskyttelsesforanstaltninger skal iagttages.

⚠ **Reparationer** på **apparatets** andre dele skal lades udføre af **producenten** hhv. en af hans serviceafdelinger.

⚠ Anvend kun originalreservedele. Gennem **anvendelse af andre reservedele** og andet tilbehør kan der opstå ulykker for brugeren. For heraf resulterende skader overtager producenten intet ansvar.

Forberedelse til igangsætning

ⓘ Følg anvisningerne i denne vejledning for at opnå fejlfri funktion af radialfliseskærer.

Du skal først gøre følgende:

- A Montér skiveholderen
- B Placér maskinen sikkert

Montering af skiveholder

1. Sæt skiveholderen (1)på filebænken (2).
2. Skru monteringsmøtrikken (7) på spændeskruen.

Montering af kædesliberen på et arbejdsbord

C For en sikker håndtering skal maskinen monteres fast på et hjørne af arbejdsbordet eller bordet. Hvis det er muligt, benyttes alle tre fastspændingspunkter. Vær herved opmærksom på at hullet til savkæden og tilgangen til spændingsmøtrikken forbliver frie.

Tip: Desuden anbefaler vi et gummiunderlag til reducering af vibrationer og støj (ikke del af leveringen).

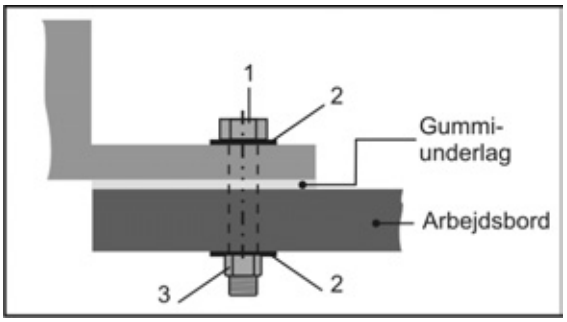

De smådele, der kræves til monteringen er ikke del af leveringen. Anvend:

Position	Beskrivelse
1.	sekskantskrue M 8
2.	skive Ø 8mm
3.	sekskantmøtrik M 8, selvlåsende

- Placer apparatet et sted der opfylder følgende betingelser
  - skridsikker
  - vibrationsfri
  - plan
  - rent og tørt
  - fri for farer med hensyn til at snuble
  - tilstrækkelige lysforhold

Igangsætning

Nettilslutning

Sammenlign den spænding der er angivet på typeskiltet, f. eks. 230 V med netspændingen og tilslut apparatet til den tilsvarende og korrekte stikdåse.

ⓘ Vekselstrømsmotor:
Anvend en beskyttelseskontakt, netspænding 230 V med fejlstrømsrelæ (30 mA) og sikring 10 A inert.

- Anvend tilslutnings- eller forlængerkabler med en kerne-diameter på mindst 1,5 mm².

Indkobling

Benyt intet apparat, hvor kontakten ikke tænde eller slukke. Beskadigede kontakter skal omgående repareres eller udskiftes af kundeservice.

Tryk "I" på tænd/slukknappen

Frakobling

For at slukke maskinen, tryk på "0" på tænd-/slukknappen.

Arbejdsanvisninger

⚠ Før arbejdsstart skal følgende kontrolleres:

- Arbejdsplads ryddet op?
- Er kædeslibereren monteret på et arbejdsbord?
- Anvend ikke apparatet, før De har læst betjeningsvejledningen, iagttaget de angivne henvisninger og monteret apparatet som beskrevet.

Arbejdet med kædesliberen

⚠ D Slibeskiven skal så vidt muligt være dækket af afskærmningen (20).
Dertil skal de to skrueafdækninger (14) løsnes og afdækningen skal indstilles tilsvarende.

⚠ Hold hænderne i sikker afstand fra den roterende slibeskive.

- Brug den på fabrikken monterede slibeskive kun til slibing af hobby-savkæder (6,35 mm (1/4"), 9,52 mm (3/8") hobby- og 8,255 mm (0,325") savkæder). (som ekstratilbehør findes en slibeskive 100 x 4,5 x 10 mm, artikel nr. 363718 til professionelle savkæder.)
- Kontroller altid slibeskiven for uregelmæssigheder, deformeringer eller revner inden hver brug.
- Anvend ingen slibeskiver med revner eller skiver der har ændret formen.
- Start arbejdet først når slibeskiven har nået det maks omderjningstal.
- Der må kun bearbejdes savkæder, der kan lejres og styres sikkert.

⚠ Følg under alle omstændigheder sikkerhedsanvisningerne (se "Sikkert arbejde").

Arbejdet med kædesliberen

Slibning af savkæder

Inden hver indstilling på maskinen:
- **sluk for maskinen**
- **vent til slibeskiven holder stille**
- **træk netstikket**

Slibning af alle kædeled

For at slibe et skær på skæreleddene gør følgende:

1. Indstil slibevinklen: Ved a løsne spændemøtrikken (7) drejes skiveholderen til ca. 30° og spændemøtrikken strammes igen.
   ⓘ Skæreleddenes skær slibes normalt i en vinkel mellem 30 og 35 grader.
2. E Løsn spændeskruen (3b) og læg savkæden ind i styreskinnen (6) mellem styrepladerne (5).
3. F Vip kædeanslaget (4) ned og træk savkæden lå langt tilbage, indtil det skæreled, der skal slibes, ligger an ved anslaget.
4. G For en nøjagtig justering træk slibehovedet (13) mod skæreleddet. Indstil afstanden på monteringsskuren (3a) således at slibeskiven berører skæreleddet. Reguler slibedybden desuden med justeringsskruen (8).
5. H Spænd spændeskuen (3b) savkæden er fikseret.
6. Slib skæreleddets skær forsigtigt.
   ⚠ For at forhindre skader på savkæden, slibes den så kort som muligt og der slibes kun så meget materiale af som muligt.
7. Slib hver andet skær ved at gennemføre skridt 5 og 6.
   ⓘ Marker første skæreled, f. eks. med en kridtstreg. På den måde undgås at ledene slibes to gange.
8. I Drej skiveholderen til 30° på den anden side og slib de resterende skær som beskrevet ovenfor.

Indstilling af afstand dybdebegrænsning

Når alle slær på skæreleddene er slebet, er savkæden skarp, men muligvis skærer den ikke.
Derfor skal der altid være en dybdebegrænsingsafstand (= afstand mellem dybdebegrænsning og skærekant). Som regel er den på 0,5 – 0,8 mm.

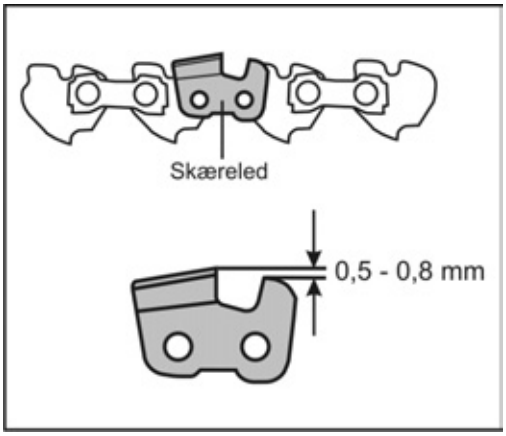

⚠ En for stor dybdebegrænsningsafstand øger faren for tilbageslag under savningen.
Afstanden skal kontrolleres i henhold til savkædens angivelser og evt. files med en fil.

⚠ Sørg for at afrunde dybdebegrænserens forkant. Skæreleddets oprindelige form skal bibeholdes.

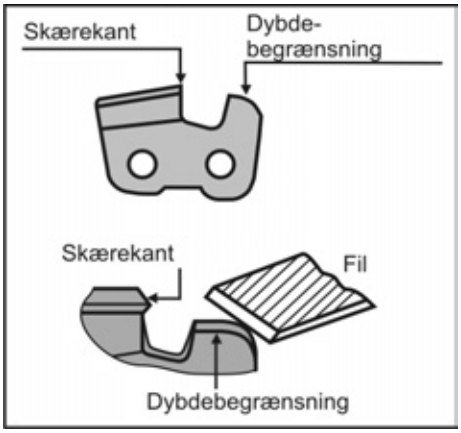

Vedligeholdelse og pleje

Træk netstikket ud før vedligeholdelses- og rengøringsarbejde.
- **vent til slibeskiven holder stille**
- **træk netstikket**

Udskiftning af slibeskiven

- Anvend ingen slibeskiver med revner eller skiver der har ændret formen.
- Anvend ingen slibeskiver der ikke stemmer overens med de angivne tekniske data i denne betjeningsvejledning.

Udskiftning af slibeskiven

1. J Løsn skrueafdækningerne (14) og tag sikkerhedsafdækningen (20) af.
2. K, L Løsn møtrikken (21) på begge sider af afdækningen (10). Fjern afdækningen.
3. For at låse slibeskiven, sæt en skruetrækker eller dorn (Ø 4 mm ind i det dertil beregnede hul.
4. Løsn møtrik (15).
   ⓘ Højregevind
5. M, N Fjern møtrikken, forreste flange (16) og slibeskiven (9) samt bageste flange (16).
6. ⓘ Rengør flangerne.
7. Monteringen foregår i omvendt rækkefølge.

Sikkerhedsudstyr, der er fjernet til vedligehold og rengøring, skal altid anbringes korrekt igen og kontrolleres.
Anvend kun originale dele. Andre dele kan medføre uforudsete skader og kvæstelser.

ⓘ Overhold følgende for at opretholde kædeliberens funktion:

- Rengør og smør regelmæssigt alle bevægelige dele med olie (undtagen drivsystemet).
- Fjern støv og snavs med en klud eller en pensel.
- Rengør luftslidserne efter hver brug.
- Maskinen må rengøres tørt.
- Der må ikke benyttes opløsningsmidler (benzin, sprit m.v.) til rengøring af plasticdelene, fordi den slags midler kan beskadige plasticdelene.

ⓘ **Anvend aldrig fedt!**

☞ Brug miljøvenlig olie.

Opbevaring

Træk netstikket ud.

- Opbevar apparater der ikke bruges i et tørt, lukket rum, uden for børns rækkevide.
- Vær **inden en længere** opbevaring opmærksom på følgende for at øge maskinens levetid og for at garantere en let betjening:
  - Gennemfør en grundig rengøring.

Håndtering, transport og opbevaring af slibeskiver

Slibeskiver kan nemt knække og er følsomme over for salg og stød.
Bemærk derfor følgende vigtige punkter:

- Lad ikke skiven falde ned og undgå pludselige slag på skiven.
- Skiver, der er fladet ned elle på anden måde er beskadiget, må ikke anvendes:
- Undgå vibrationer eller rystelser under brugen.
- Undgå skader på fikseringsboringen.
- Undgå skader på slibeoverfladen.
- Slibeskiver opbevares liggende eller lodret, tørt, frostfrit og ved en konstant middeltemperatur.
- Opbevar slibeskiverne i deres originale emballage eller i særlige beholdere og reoler.

Tekniske data

Type	HKSA 220-2
Modelbetegnelse	HKSA 220-2
Produktionsår	se sidste side
Motoreffekt P_1	220 W
Tomgangomdrejningstal	7500 min^{-1}
Skærehastighed v	~ 40 m/s
Netspænding / Netfrekvens	230 V~ / 50 Hz
Hånd-arm-vibrationn a_{vhw}	3,52 m/s^2
Slibeskive Ø x tykkelse x Ø boringØ	 Ø100 x 3,2 x Ø 10 mm (Ø 100 x 4,5 x Ø 10 mm)
Gewicht	ca. 1,7 kg
Beskyttelsesklasse	II

Garanti

Vi henviser til vedlagte garantierklæring.

O, P Beskrivelse af apparatet og reservedele

Position	Betegnelse	Bestillings-nr.
1.	skiveholder, kpl.	363731
2.	filebænk	363732
3a/3b.	monteringsskrue (med fjeder)	363704
4.	kædeanslag	363705
5.	styreplade	363706
6.	styreskinne	
7.	spændemøtrik	363707
8.	justeringsskrue (til slibedybde)	363708
9.	slibeskive (100 x 3,2 x 10 mm)	363709
10.	afskærmning	363733
11.	håndtag	363711
12.	TIL/FRA-kontakt	363712
13.	slibehoved	363713
14.	skrueafdækning	363729
15.	møtrik M8, selvlåsende	391037
16.	flange	363715
17.	sikkerhedsmærkat	363716
18.	1 par kulbørster (uden afbildning)	363717
19.	slibeskive (100 x 4,5 x 10 mm)	363718
20.	afskærmningen	363720
21.	møtrik	

Mulige fejl

Inden hver afhjælpning af fejl
- **frakobl. apparatet**
- **vent til slibeskiven holder stille**
- **træk netstikket**

☞ Efter hver afhjælpning af fejl tag alt sikkerhedsudstyr i drift i gen og kontroller.

Fejl	Mulig årsag	Afhjælpning
Kædesliberen kører ikke	➲ ingen strøm	➲ kontroller strømforsyningen, stikdåse og sikringer
	➲ Forlængerkabel defekt	➲ kontroller forlængerledning, udskift straks defekt kabel.
	➲ netstik, motor eller kontakt defekt	➲ kontrol eller reparation af motor eller kontakt af en autoriseret elektriker, eller lad ham udskifte dem med originale reservedele
Kædesliberen sliber med afbrydelser	➲ Forlængerkabel defekt	➲ kontroller forlængerledning, udskift straks defekt kabel.
	➲ intern fejl	➲ kontakt kundeservice
	➲ tænd-sluk-knap defekt	➲ kontakt kundeservice
Slibeskive bliver varm	➲ Slibeskive sløv eller defekt	➲ Udskift slibeskiven
Motor brummer, slibeskiven standser	➲ Slibeskive bokeret	➲ fjern genstand
Usædvanlige vibrationer	➲ Slibeskive defekt	➲ Udskift slibeskiven

Du må ikke ta dette apparatet i drift før du har lest denne bruksanvisningen, studert de angitte henvisningene og montert apparatet slik det beskrives.

Skal oppbevares for senere bruk.

Innhold

EU-samsvarserklæring	135
Leveranseomfang	135
Symboler appatat / Bruksanvisning	135
Støyverdier	136
Vibrasjoner	136
Riktig bruk	136
Restrisiko	136
Sikker arbeidssituasjon	137
Forberedelse for igangsettingen	138
Igangsetting	138
Arbeidsinstrukser	139
Arbeide med kjedeslipeapparatet	139
Vedlikehold og pleie	140
Lagring	140
Håndtering, transport og lagring av slipeskiver	140
Beskrivelse av sagen / reservedelsliste	140
Garanti	140
Tekniske data	141
Mulige feil	141

EU-samsvarserklæring

Nr. (S-No.): 12880 → HKSA 220-2
13771 → HKSA 220-2 (Sveits)

tilsvarende EU-direktivet 2006/42 EC

Herved erklærer vi

ATIKA GmbH
Josef-Drexler-Str. 8 – 89331 Burgau – Germany

oss eneansvarlig for at produktet
Sägekettenschärfer (Sagkjedesliper) HKSA 220-2

Seriennummer: 006000 - 025000

samsvarer med bestemmelsene i bl. a. EU-direktivet og bestemmelsene i følgende direktiv:
2004/108/EC og 2011/65/EU.

Følgende harmoniserte standarder ble benyttet:
EN 61029-1:2009+A11:2010; EN 61029-2-10:2010;
EN 55014-1:2006+A1:2009;
EN 55014-2:1997+A1:2001+A2:2008;
EN 61000-3-3:2008; EN 61000-3-2:2006+A1:2009+A2:2009

Oppbevaring av teknisk dokumentasjon:
ATIKA GmbH – Technisches Büro – Josef-Drexler-Str. 8 – 89331 Burgau – Germany

i. A.

Burgau, 05.12.2014 i. A. G. Koppenstein, Designledning

Leveranseomfang

- Kjedeslipeapparat HKSA 220-2
- Dreietallerken kompl.
- Kjedefeste
- 1 par kullbørster
- Festemutter
- Bruksanvisning

☞ Etter at eskens innhold er pakket ut må du kontrollere at det

- ► er fullstendig
- ► ikke har transportskader

Informer straks forhandleren, underleverandøren eller produsenten hvis det er noe du vil klage på. Senere reklamasjoner godkjennes ikke.

Symboler i bruksanvisningen

Advarsel!
Truende fare eller farlig situasjon. Hvis man ikke tar hensyn til denne informasjonen, kan det medføre person- eller materialskader.

Viktige informasjoner angående riktig behandling. Hvis man ikke tar hensyn til disse informasjonene kan det oppstå feil.

Brukerinformasjoner. Disse informasjonene hjelper deg til å benytte alle funksjonene optimalt.

Montering, betjening og vedlikehold. Her får du en nøyaktig forklaring på hva du skal gjøre.

Apparatets symboler

Før igangsettingen må du lese og ta hensyn til bruksanvisningen.

Før reparasjons-, vedlikeholds- og rengjøringsarbeid må motoren stanses og nettstøpeselet må trekkes ut.

OBS! Fare for at man skjærer seg! Ikke hold hendene inn i den roterende skiven!

Bruk arbeidshansker.

Bruk støvbeskyttelsesmaske.

Bruk vernebriller og hørselsvern.

Elektriske apparater må ikke kastes sammen med husholdningsavfallet. Apparat, tilbehør og emballasje må innleveres for miljøvennlig gjenbruk.
I henhold til det europeiske direktivet 2012/19/EU angående utrangerte elektriske og elektroniske apparater må elektriske apparater som ikke lenger kan benyttes samles separat og tilføres den miljøvennlige gjenbrukskretsen.

Støyverdier

DIN EN ISO 3744; 11/95, DIN EN 11201

Bruk av maskinen som kjedeslipeapparat med seriemessig slipeskive.

Lydeffektnivå	Lydtrykknivå på arbeidsplassen
L_{WA} = 91 dB(A)	L_{pA} = 78 dB(A)
K_{WA} = 3 dB(A)	K_{pA} = 3 dB(A)

⚠ Det er ikke til å unngå at apparatet avgir en viss støy. Legg støyintensivt arbeid til tidspunkter som er tillatt og egnet for dette. Overhold hviletider og begrens arbeidets varighet til det nødvendigste. For din egen sikkerhet og sikkerheten til dem som befinner seg i nærheten må det benyttes hørselsvern.

Vibrasjoner

Vibrasjonsnivå: = 3,52 m/s²

Måleusikkerhet: K = 1,5 m/s²

Det oppgitte svingningsmisjonsverdien er målt iht. en normert kontrollprosess og kan benyttes til sammenlikning av et elektroverktøy med et annet.
Den oppgitte svingningsemisjonsverdien kan også benyttes til den første vurderingen av svingningsbelastningen.

⚠ Den vibrasjonsverdien som faktisk er tilstede under bruken av maskinen kan avvike fra den som er oppgitt i bruksanvisningen hhv. oppgitt av produsenten.
Dette kan forårsakes av følgende påvirkningsfaktorer som det må tas hensyn til før hhv. under bruken.

- -blir maskinen brukt riktig
- Er typen skjæring av material hhv. hvordan det bearbeides riktig
- er maskinens brukstilstand i orden
- slipetilstanden til skjæreverktøyet hhv. riktig skjæreverktøy
- er holdegrepene hhv. opsjonale vibrasjonsgrep montert og er de fast på maskinkroppen

Hvis du får en ubehagelig følelse eller det oppstår en endring av hudfargen under bruken av maskinen, må du straks avbryte arbeidet. Legg inn nok pauser. Hvis du ikke tar nok pauser kan det oppstå et hånd-arm-vibrasjonssyndrom.
Man må vurdere belastningsgraden avhengig av arbeidet hhv. bruk av maskinen og det må tas nok pauser. På denne måten kan belastningsgraden reduseres betraktelig under hele arbeidstiden. Minimer risikoen som du utsettes for under vibrasjonene. Behandle maskinen i henhold til anvisningene i bruksanvisningen. Hvis maskinen benyttes oftere må du ta kontakt med forhandleren din og eventuelt skaffe antivibrasjonstilbehør. Unngå å bruke maskinen ved temperaturer på t=10°C eller mindre. Lag en arbeidsplam som reduserer vibrasjonsbelastningen.

Riktig bruk

- Kjedeslipeapparatet er kun ment til til hjemme- og håndverksbruk. I standardutførelsen med montert slipeskive (**100 x 3,2 x 10 mm, 63 m/s**) er kjedeslipeapparatet kun ment brukt til sliping av **hobbysagkjeder** (6,35 mm (1/4"), 9,52 mm (3/8") hobby- og 8,255 mm (0,325") sagkjeder).
  I tillegg kan man få en slipeskive (100 x 4,5 x 10 mm) for profesjonelle sagkjeder.
- Apparatet får benyttes til sliping av andre gjenstander. Det er stor fare for skader!
- Benytt kun sllipeskiver som er egnet for maskinen.
- Man får kun bearbeide sagkjeder som ligger sikkert på og som kan føres på en sikker måte.
- Til riktig bruk hører også at man må overholde produsentens drifts-, vedlikeholds- og reparasjonsbetingelser og overholdelse av sikkerhetsinformasjonene i anvisningen.
- Følg de gjeldene **forskriftene for forebygging av ulykker** og andre generelt kjente arbeidsmedisinske og **sikkerhetstekniske regler**.
- All bruk utover dette gjelder som uriktig bruk. Produsenten er ikke ansvarlig for skader som oppstår på grunn av dette: Brukeren bærer selv risikoen.
- Egenhendige endringer på kjedeslipeapparatet medfører at produsenten ikke lenger er ansvarlig for skader som oppstår på grunn av dette.
- Reparasjonsarbeid må kun gjennomføres av oss eller av kundeservicesteder som er anbefalt av oss.
- Maskinen må ikke benyttes i omgivelser hvor det er fare for eksplosjoner og den må ikke utsettes for regn.

Restrisiko

Selv ved riktig bruk kan det på tross av at man overholder alle gjeldende sikkerhetsbestemmelser finnes restrisiko på grunn av konstruksjonen.

Restrisikoer kan reduseres, dersom du er oppmerksom på ”Sikkerhetsanvisningene” og ”Hensiktsmessig anvendelse” og leser nøye gjennom bruksanvisningen.

Hvis man tar hensyn og er forsiktig minsker risikoen for person- og materialskader.

- Fare for skader på fingre og hender hvis man griper inn i slipeskiven mens den er i gang.
- Fare for skader på fingre og hender grunnet berøring deler av slipeskiven som ikke er tildekket.
- Fare for skader grunnet gnistregn.
- Innånding av slipestøv.
- Fare på grunn av strøm, ved bruk av elektriske tilkoplingsledninger som ikke er i orden.
- Berøring av strømførende deler ved åpning av elektriske komponenter.
- Hørselen påvirkes ved lengre tids arbeid uten hørselsvern.

Til tross for alle forholdsregler som tas, kan det fremdeles gjenstå en restrisiko.

Sikker arbeidssituasjon

⚠ Ved bruk av elektroverktøy må man ta hensyn til følgende sikkerhetstiltak for å beskytte seg mot støt, skade- og brannfare.
Les alle instruksene før du benytter elektroverktøy og ta godt vare på sikkerhetsinstruksene.

- Gjør deg kjent med apparatet ved hjelp av bruksanvisningen før du tar det i bruk.
- Bruk det riktige elektroverktøyet.
  - Ikke bruk effektsvake maskiner til tungt arbeid.
  - Ikke bruk apparatet til formål som det ikke konstruert for (se "Hensiktsmessig anvendelse" og "Arbeide med kjedeslipeapparatet").
  - Ikke bruk elektroverktøyet til formål det ikke er ment brukt til.
    Ikke bruk håndsirkelsag til kutting av byggemaster eller ved.
- Monter maskinen på sklisikkert og jevnt underlag.
- Unngå uvanlig kroppsholdning. Sørg for at du står sikkert og hold alltid likevekten.
- Vær oppmerksom. Pass på hva du gjør. Gå fram med fornuft. Ikke benytt apparatet når du er sliten eller er påvirket av narkotiske stoffer, alkohol eller medikamenter. Et øyeblikks uoppmerksomhet kan medføre alvorlige skader.
- Bruk alltid egnete arbeidsklær.
  - ingen vide klær eller smykker, de kan bli hengende fast i de bevegelige delene
  - vi anbefaler bruk av hansker og sklisikre sko.
  - hårnett hvis du har langt hår
- Bruk alltid personlige verneklær:
  - **vernebrille**
  - hørselsvern (lydtrykknivå på arbeidsplassen kan overskride 85 dB (A)),
  - **støvbeskyttelsesmaske**
- Hold **arbeidsområdet** i **orden**! Uorden kan medføre ulykker.
- Ta hensyn til **miljøpåvirkninger:**
  - Ikke bruk trimmeren i fuktige og våte omgivelser.
  - Ikke utstett apparatet for **regn**.
  - Arbeid kun under tilstrekkelige sikkerhetsforhold, sørg for god belysning.
  - Ikke bruk elektroverktøyet på steder hvor det hersker brann- eller eksplosjonsfare.
- La aldri maskinen stå **uten tilsyn** når det den er i driftsklar tilstand.
- **Personer under 18 år** får ikke benytte apparatet.
- **Andre personer må holdes på avstand.**
  Ikke la andre personer, spesielt **barn**, berøre **verktøyet** eller kabelen.
  Hod dem borte fra arbeidsområdet ditt.
- Ikke overbelast maskinen! Du arbeider bedre og sikrere i det **oppgitte ytelsesområdet**.
- Bytt styreplaten hvis den er skadet.
- Maskinen må kun drives med komplette og korrekt festete **verneinnretninger** og du må ikke endre noe ved maskinen som kan påvirke sikkerheten.
- ⚠ Før hver bruk av kjedeslipeapparatet må man forsikre seg om at slipeskiven er riktig festet og fastspent.
  La apparatet gå på tomgang i 30 sekunder og hold en sikker avstand. Hvis det opptrer betraktelige svingninger må man straks slå av apparatet og bytte slipeskive.
- Sikre arbeidsstykket
  - Bruk spenneinnretninger eller en skrustokk som holder fast arbeidsstykket. Det er sikrere enn hvis du holder det med hendene.
- Ikke bruk slipeskiver som ikke tilsvarer klassifiseringen i denne bruksanvisningen.
  ⚠ Bruk av andre verktøy og annet tilbehør kan medføre fare for skade.
- Ikke bruk slipeskiver hvor det oppgitte maksimale turtallet (se påskrift) er lavere enn motorturtallet (se Teknikse data).
- Slitte og defekte slipeskiver (sprekker, ubalanse, avsplitringer osv.) må straks byttes ut.
- Ikke bruk slipeskiver som har falt ned. Slev om de ser uskadd ut, kan de likevel være svakere.
- Pass på at slipeskiven sitter godt fast.
- Slå av maskinen og trekk støpselet ut av stikkontakten ved:
  - Reparasjonsarbeider
  - Vedlikeholds- og rengjøringsarbeider
  - Fjerning av feil (gjelder også frigjøring av blokkert slipeskive)
  - Lagring
  - Forlate kjedeslipeapparatet (også ved korte avbrudd)
- Ikke prøv å ta ut eller legge inn arbeidsstykket mens slipesliven er i gang.
- **OBS! Slipeskiven retarderer!** Ikke brems slipeskiven med hånden eller sidegående trykk.
- **Behandle** kjedeslipeapparatet ditt forsiktig:
  - Hold skjæreverktøyet skarpt og rent for at du skal kunne jobbe på en bedre og sikker måte.
  - Kontroller tilkoblingsledningene til elektroverktøyet regelmessig og la enfagmann bytte dem ut hvis de er skadet.
  - Hold apparatet fritt for olje og fett.
  - Følg **vedlikeholdsforskriftene** og informasjonene angående bytte av verktøy.
- Kontroller om maskinen har eventuelle **skader**:
  - Ved ytterligere bruk av maskinen må **verneinnretningene** eller lett skadete deler undersøkes for å se om de er feilfrie og at de fungerer korrekt.
  - Kontroller om de bevegelige delene fungerer som de skal og ikke henger fast eller om deler er skadet.
  - Skadete verneinnretninger og deler må repareres eller byttes ut på godkjent verksted (eller hos produsenten), hvis ikke annet er nevnt i bruksanvisningen.
  - Skadete eller uleselige sikkerhetsklistremerker må byttes ut.
- La en elektrike reparere elektroverktøyet ditt.
  - Dette elektroverktøyet overholder de gjeldende sikkerhetsbestemmelsene. Reparasjoner får kun utføres av en elektriker og man får kun benytte originale reservedeler, ellers kan det oppstå ulykker for brukeren.
- Unngå utilsiktet oppstart
  - Forsikre deg om at bryteren er slått av når støpselete stikkes inn i stikkontakten.

- Ikke la noe verktøy stå igjen!
  Før du slår på må du alltid kontrollere at nøkkelen og innstillingsverktøy er fjernet.
- Oppbevar elektroverktøy som ikke er i bruk på et sikkert sted.
  – Elektroverktøy som ikke er i bruk må legges på et tørt, høyt eller låstbart sted utenfor barns rekkevidde.

Elektrisk sikkerhet

- Utføring av **tilkoplingsledningen** iht. IEC 60245 (H 07 RN-F) med en årediameter på minst
  - 1,5 mm² ved en kabellengde på inntil 25 m
- Lange og tynne tilkoplingsledninger gir et spenningsfall. Motoren oppnår ikke lenger sin maksimale effekt, apparatets funksjon reduseres.
- **Støpsler** og **koplingsboksene** på tilkoplingsledningene må være produsert i gummi, myk PVC eller annet termoplastisk material med lik mekanisk fasthet eller være trukket over med et slikt material.
- Støpselinnretningen til tilkoplingsledningen må være sprutevannsbeskyttet.
- Ved legging av **tilkoplingsledningen** må man passe på at den ikke klemmes, knekkes eller at støpselforbindelsen blir vår.
- Hvis du bruker kabeltrommel, må du vikle kabelen helt ut.
- Ikke bruk tilkoplingsledningen til formål den ikke er ment brukt til. **Beskytt ledningen mot varme, olje og skarpe kanter.** Ikke bruk ledningen til å trekke støpselet ut av stikkontakten.
- Beskytt deg mot **elektrisk støt**. Unngå berøring med jordete deler (f. eks. rør, varmeovner, komfyrer, kjøleskap osv.)
- Kontroller skjøteledningen jevnlig og skift den ut når den er ødelagt.
- Ute må man kun benytte godkjente og merkete skjøteledninger.
- **Ikke benytt defekte tilkoplingsledninger.**
- **Ikke bruk provisoriske** elektriske tilkoplinger.
- **Ikke dann bro** ved verneinnretningene eller sett dem ut av drift.

⚠ Den elektriske tilkoplingen eller reparasjoner på elektriske deler av maskinen må utføres av **autorisert** elektriker eller på et av kundetjenestestedene. Man må ta hensyn til de lokale forskriftene angående vernetiltak.

⚠ Reparasjoner på andre deler av maskinen må utføres av produsenten eller på et av hans kundetjenestesteder.

⚠ Produsenten er ikke ansvarlig for skader som oppstår på grunn av dette.

Forberedelse for igangsettingen

ⓘ For å sikre at maskinen fungerer problemfritt, må du følge instruksene i anvisningen.

I tillegg må du gjøre følgende:

- Montere dreietallerkenen
- Stille apparatet opp på en sikker måte

Montering av dreietallerkenen

1. A Sett dreietallerkenen (1) på underlagsbordet (2).
2. B Skru festemutteren (7) på stoppeskruen.

Montering av kjedeslipeapparatet på en arbeidsbenk

C For sikker håndtering av apparatet må det festes på et hjørne eller en arbeidsbenk eller et bord. Hvis nulig må du bruke tre festepunkter. Pass på at utsparingen til sagkjedet og tilgangen til stoppemutteren er fri.

Tips: I tillegg anbefaler vi at det legges på et gummiunderlaget for støy- og vibrasjonsreduksjon (ikke del av leveransen)

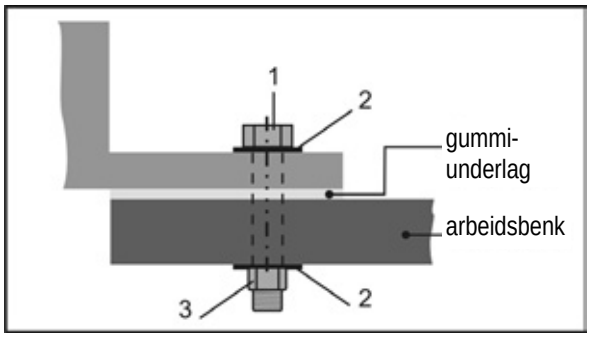

Smådelene man trenger for monteringen er ikke del av leveransen. Bruk følgende

Pos.	Beskrivelse
1.	Sekskantskrue M 8
2.	Skive Ø 8 mm
3.	Sekskantmutter M8, selvsikrende

- Still apparatet på et sted, hvor følgende betingelser er oppfylt:
  – sklisikkert
  – vibrasjonsfritt
  – jevnt
  – rent og tørt
  – fritt for gjenstander man kan falle i
  – tilstrekkelige gode lysforhold

Igangsetting

Nettilkopling

Sammenlikne den spenningen som er oppgitt på apparatets typeskilt, f. eks. 230 V med nettspenningen og kople til kjedeslipeapparatet til den resepktive og forskriftsmessig jordete stikkontakten.

ⓘ Vekselstrømmotor:
Bruk schuko-stikkontakt, nettspenning 230 V med feilstrømsvernebryter (30 mA) og sikring 10 A treg.

- Bruk tilkoplings- hhv. skjøteledninger med et åretverrsnitt på minst 1,5 mm².

Slå på

Ikke benytt trimmere hvor man ikke kan slå bryteren på eller av. Skadete brytere må straks repareres eller byttes ut av kundeservice.

Trykk på „I“ på av/på-bryteren.

Slå av

For å slå av apparatet trykker du på „0“ på av/påbryteren.

Arbeidsinstrukser

Ta hensyn til dette før arbeidet startes

- Er arbeidsplassen ryddet?
- Er kjedeslipeapparatet montert fast på en arbeidsbenk?
- Du må ikke ta dette apparatet i drift før du har lest denne bruksanvisningen, studert de angitte henvisningene og montert apparatet slik det beskrives.

Arbeide med kjedeslipeapparatet

D Slipeskiven må dekkes til så godt som mulig av vernetildekningen (20).
Løsne de to skruetildekningene (14) og innstill vernetildekningen tilsvarende.

Hold alltid hendene på sikker avstand fra den roterende slipeskiven.

- Slipeskiven som er montert fra fabrikken må kun benyttes til sliping av hobbysagkjeder (6,35 mm (1/4“), 9,52 mm (3/8“) hobby- og 8,255 mm (0,325“) sagkjeder). I tillegg kan man få en slipeskive (100 x 4,5 x 10 mm), artikkenummer 363718 for profesjonelle sagkjeder.
- Kontroller slipeskiven før hver bruk for å finne eventuelle uregelmessigheter, endrede former eller sprekker.
- **Ikke bruk skadete slipeskiver eller slike som har endret form.**
- Ikke start arbeidet før slipeskiven har oppnådd det maksimale turtallet.
- Man får kun bearbeide sagkjeder som ligger sikkert på og som kan føres på en sikker måte.

Ta alltid hensyn til sikkerhetsinstruksene (se «Sikker arbeidssituasjon»)!

Arbeide med kjedeslipeapparatet

Sliping av sagkjeder

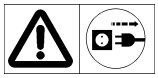

Før hver innstilling av apparatet:
- **Slå av apparatet**
- **Vent til slipeskiven står helt stille**
- **Trekk ut støpselet**

Sliping av alle skjæreledd

For å slipe en egg på skjæreleddet må du gå fram som beskrevet her:

1. Innstill slipevinkelen: Ved å løsne stoppemutteren (7) dreier du dreietallerkenen til ca. 30° og trekker til stoppemutteren igjen.
   Skjæring av skjæreledd slipes normalt i en vinkel på mellom 30 og 35 grader.
2. E Løsne festeskruene (3b) og legg sagkjedet i styreskinnen (6) mellom styreplatene (5).
3. F Klapp ned kjedeanslaget (4) og trekk sagkjedet så langt bakover at det skjæreleddet som skal slipes ligger ved anslaget.
4. G For korrekt justering må du trekke slipehodet (13) mot skjæreleddet. Innstill avstanden så langt inn ved hjelp av festeskruen (3a) at slipeskiven berører skjæreleddet. Reguler i tillegg slipedybden med innstillingsskruen (8).
5. H Trekk til festeskruen (3b) → Sagkjedet er fiksert.
6. Slip eggen til skjæreleddet forsiktig.
   For å forhindre skader på sagkjedet sliper du så kort som mulig og kun så mye material som nødvendig.
7. Slip annenhver egg ved å gjennomføre punktene 5 og 6.
   Marker det første skjæreleddet, f. eks. ved en krittstrek. Slik unngår du at du sliper eggene flere ganger.
8. I Vri dreietalerkenen 30° til den andre siden og slip resten som beskrevet over.

Innstilling av dybdebegrensningsavstanden

Når alle eggene til skjæreleddet er slipt, er sagkjedet ditt skarpt men det kan hende at det ikke skjærer.
Derfor må man alltid overholde dybdebegrensningsavstanden (= avstanden mellom dybdebegrenseren og skjærekanten). Som regel er den på 0,5 – 0,8 mm.

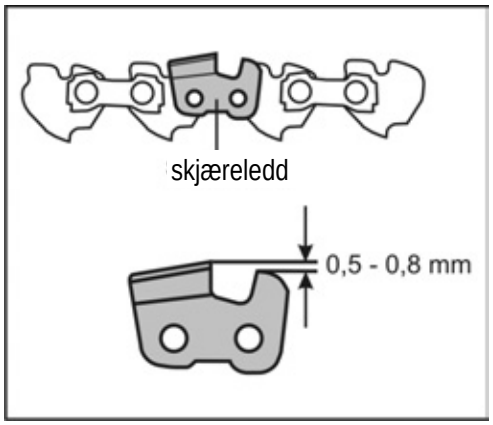

En for stor dybdebegrensningsavstand øker tilbakeslagsfaren ved saging.
Her må du kontrollere avstanden basert på informasjonen på sagkjedet ditt og eventuelt file av med en fil.

Pass på at kanten foran på dybdebegrenseren avrundes med en fil. Skjæreleddets opprinnelige form må opprettholdes.

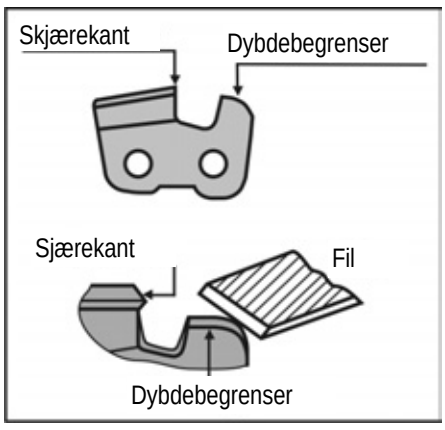

Vedlikehold og pleie

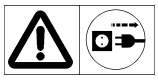

Før hvert vedlikeholds- og rengjøringsarbeid
- **Slå av apparatet**
- **Vent til slipeskiven står helt stille**
- **Trekk ut støpselet**

Bytte slipeskive

- Ikke bruk skadete slipeskiver eller slike som har endret form.
- Ikke bruk slipeskiver som ikke tilsvarer klassifiseringen i denne bruksanvisningen.

Bytte slipeskive

1. J Løsne skruetildekningene (14) og fjern vernetildekningen (20).
2. K, L Løsne mutteren (21) på begge sider av tildekningen (10). Ta av tildekningen.
3. For arretering av slipeskiven stikker du en skrutrekker eller dor (Ø 4 mm) inn i hullet som er ment til dette.
4. Løsne mutteren (15).
   ⓘ Høyregjenge
5. M, N Ta av mutteren, flensen foran (16) og slipeskiven (9) og den bakre flensen (16).
6. ⓘ Rengjør flensene.
7. Montering skjer i motsatt rekkefølge

Sikkerhetsinnretninger som er fjernet for vedlikehold og rengjøring, må monteres igjen og kontrolleres.
Bruk kun originaldeler. Andre deler kan medføre uforutsette skader.

ⓘ Ta hensyn til følgende for å opprettholde kjedeslipeapparatets funksjonsevne:

- Rengjør og smør olje **regelmessig** på alle bevegelige deler (unntatt drivsystemet).
- Fjern støv og smuss med en klut eller en pensel.
- Rengjør ventilasjonsåpningene etter hver bruk.
- Rengjør maskinen kun tørr.
- Ikke bruk løsninsgmiddel (bensin, alkohol osv.) på plastdelene, da det kan skade disse delene.

ⓘ **Bruk aldri fett!**

☞ Bruk miljøvennlig olje.

Lagring

Trekk ut støpselet.

- Oppbevar maskiner som ikke er i bruk på et tørt, lukket sted utilgjengelig for barn.
- Før en lengre lagring må du ta hensyn til følgende for å forlenge maskinens levetid og sikre at betjeningen er enkel:
  - Gjennomfør en grundig rengjøring.

Håndtering, transport og lagring av slipeskiver

Slipeskiver er skjøre i tillegg er de ømfintlige mot slag og støt. Ta derfor hensyn til følgende viktige punkter:
- Ikke la skiven falle ned og unngå plutselig slagpåvirkning.
- Ikke bruk skiver som har falt ned eller er skadet.
- Unngå vibrasjoner eller risting under bruk
- Unngå skader på mottaksboringen
- Unngå belastninger for slipeoverflaten.
- Lagre slipeskivene flatt eller vertikalt, tørt, frostfritt og ved konstant middels temperatur.
- Oppbevar slipeskivene i originalemballasjen eller i spesielle beholdere og hyller.

O Beskrivelse av apparatet / reservedelsliste

Pos.	Betegnelse	Bestillingsnr.
1	Dreietallerken kompl.	363731
2	Underlagsbord	363732
3a/3b	Festeskrue (med fjær)	363704
4	Kjedefeste	363705
5	Styreplate	363706
6	Styreskinne	
7	Stoppemutter	363707
8	Innstillingsskrue (for slipedybde)	363708
9	Slipeskive (100 x 3,2 x 10 mm)	363709
10	Forkledning	363733
11	Håndtak	363711
12	PÅ/AV-bryter	363712
13	Slipehode	363713
14	Skruetildekning	363729
15	Mutter M8, selvsikrende	391037
16	Flens	363715
17	Sikkerhetsmerke	363716
18	1 par kullbørster (uten fig.)	363717
19	Slipeskive (100 x 4,5 x 10 mm)	363718
20	Vernetildekning	363720
21	Mutter	

Garanti

Ta hensyn til den vedlagte garantierklæringen.

Tekniske data

Typebetegnelse	HKSA 220-2
Modell	HKSA 220-2
Byggeår	se siste side
Motoreffekt	P_1 220 W
Tomgangsturtall	7500 min^{-1}
Skjærehastighet v	~ 40 m/s
Netzspannung / Frequenz	230 V~ / 50 Hz
Hånd-arm-vibrasjon foran a_{vhw}	3,52 m/s^2
Slipeskive Ø x tykkelse x Ø hull	 Ø 100 x 3,2 x Ø 10 mm (Ø 100 x 4,5 x Ø 10 mm)
Vekt	ca. 1,7 kg
Beskyttelsesklasse	II

Mulige feil

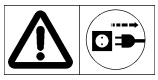

Før hver feilretting

- **Slå av apparatet**
- **Vent til slipeskiven står helt stille**
- **Trekk ut støpselet**

Etter hver feilretting må alle sikkerhetsinnretningene settes i drift igjen og kontrolleres.

Feil	Mulig årsak	Utbedring
Kjedeslipeapparatet går ikke.	➲ Ingen strøm eller strømbrudd	➲ Kontroller strømforsyningen, stikkontakten, sikringen
	➲ Skjøteledningen er defekt	➲ Kontroller skjøteledningen, bytt skadet kabel med en gangKontroller skjøteledningen, bytt skadet kabel med en gang
	➲ Nettstøpselet, motoren eller bryteren er defekt	➲ La en autorisert elektriker eller kundeservice kontrollere/reparere motoren eller bryterne, hhv. bytte ut mot originale reservedeler
Kjedeslipeapparatet sliper med avbrudd	➲ Skjøteledningen er defekt	➲ Kontroller skjøteledningen, bytt skadet kabel med en gangKontroller skjøteledningen, bytt skadet kabel med en gang
	➲ Intern feil	➲ Ta kontakt med kundeservice
	➲ Av/på-bryter defekt	➲ Ta kontakt med kundeservice
Slipeskiven blir varm	➲ Slipeskiven er stump eller defekt	➲ Bytt slipeskive
Motoren brummer, slipeskiven blir stående	➲ Slipeskiven er blokkert	➲ Fjern gjenstanden
Uvanlige vibrasjoner	➲ Slipeskiven er defekt	➲ Bytt slipeskiven

Vélina máttu ekki taka í notkun fyrr en þú hefur lesið þessar notkunarleiðbeiningar, tekið allar ábendingar til greina og sett tækið upp eins og hér er lýst.

Geymdu leiðbeiningarnar til síðari notkunar.

Efni

EB-samræmisyfirlýsing	142
Innihald	142
Tákn í Notkunarleiðbeiningar / á tæki	142
Hljóðaflsstig	143
Titringur	143
Rétt notkun	143
Áhættuleifar	143
Öryggi við vinnu	144
Undirbúningur fyrstu notkunar	145
Fyrsta notkun	146
Vinnuleiðbeiningar	146
Vinna með keðjuskerpinum	146
Viðhald og umhirða	147
Geymsla	147
Meðhöndlun, flutningur og geymsla á slípiskífum	147
Ábyrgð	147
Lýsing tækis / varahlutir	148
Tæknilegar upplýsingar	148
Hugsanlegar bilanir	148

EB-samræmisyfirlýsing

Nr. (S-No.): 12880 → HKSA 220-2
13771 → HKSA 220-2 (Sviss)

samkvæmt EB-tilskipun 2006/42/EB

Hér með staðfestum við,

ATIKA GmbH
Josef-Drexler-Str. 8 – 89331 Burgau – Þýskalandi,

á eigin ábyrgð að varan
Sägekettenschärfer (Sögunarkeðjuskerpir) HKSA 220-2
framleiðslunúmer, 006000 - 025000

uppfyllir ákvæði ofannefndra AB-tilskipana ásamt ákvæðum beggja eftirfarandi tilskipana:
2004/108/EB og 2011/65/EU.

Eftirtaldir samhæfðir staðlar eiga við um tækið:
ÍST EN 61029-1:2009+A11:2010; ÍST EN 61029-2-10;
ÍST EN 55014-1:2006+A1:2009;
ÍST EN 55014-2:1997+A1:2001+A2:2008;
ÍST EN 61000-3-3:2008;
ÍST EN 61000-3-2:2006+A1:2009+A2:2009

Varðveisla tæknilegra upplýsinga:
ATIKA GmbH – Technisches Büro – Josef-Drexler-Str. 8 – 89331 Burgau – Þýskalandi

i. A.

Burgau, 05.12.2014 i. A. G. Koppenstein, Byggingarstjórn

Innihald pakkans

- Keðjuskerpir HKSA 220-2
- Snúningsdiskur með öllu
- Keðjustoppari
- 1 par af kolburstum
- Festiró
- Notkunarleiðbeiningar

☞ Eftir að búið er að taka tækið úr umbúðunum þarf að ganga úr skugga um

- ► að ekkert vanti á innihald kassans
- ► að engar flutningsskemmdir hafi orðið

Kvörtunum ber að beina til söluaðila, afhendingaraðila eða framleiðanda þegar í stað. Síðari kvartanir er ekki hægt að taka til greina.

Tákn í notkunarleiðbeiningunum

Aðvörun!
Yfirvofandi hætta eða hættulegar aðstæður. Ef þessar ábendingar eru ekki virtar getur það haft meiðsli eða eignaskemmdir í för með sér.

Mikilvægar ábendingar varðandi rétta meðferð á vélinni. Ef þessar ábendingar eru ekki virtar getur það leitt til bilana í vélinni.

Leiðbeiningar um notkun. Þessar ábendingar hjálpa þér til að fullnýta alla möguleika tækisins.

Uppsetning, notkun og viðhald vélarinnar. Hér á eftir er nákvæmlega lýst hvað þú þarft að gera.

Tákn á tækinu

Kynntu þér notkunar- og öryggisábendingar áður en tækið er notað og farðu eftir þeim.

Á undan viðgerðar-, viðhalds- og hreinsunarvinnu: Slökktu á mótornum og taktu rafmagnsklóna úr sambandi.

Varúð – hætta á að skera sig! Snertu ekki snúningsskífuna með hendinni!

Notaðu hlífðarhanska.

Notaðu rykgrímu.

Notaðu hlífðargleraugu og heyrnarhlífar.

Raftækjum má ekki farga með venjulegum heimilisúrgangi. Tækjum, fylgihlutum og umbúðum á að skila til vistvænnar endurvinnslu.
Samkvæmt tilskipun 2012/19/EU um raf- og rafeindabúnaðarúrgang er skylt að skila ónýtum raftækjum flokkuðum frá öðrum úrgangi til umhverfisvænnar endurvinnslu.

Hljóðaflsstig

ÍST EN ISO 3744; 11/95, ÍST EN ISO 11201

Notkun vélarinnar sem keðjuskerpis með venjulegri staðlaðri slípiskífu.

Hljóðaflsstig	Hljóðþrýstistig á vinnustað
L_{WA} = 91 dB(A)	L_{pA} = 78 dB(A)
K_{WA} = 3 dB(A)	K_{pA} = 3 dB(A)

⚠ Einhver hávaðamengun frá notkun tækisins er óhjákvæmileg. Reyndu að framkvæma mjög háværa vinnu á leyfðum og þar til ætluðum tímum. Virtu reglur sem kunna að gilda um hvíldartíma og takmarkaðu lengd vinnunnar við það nauðsynlegasta. Til verndar eigin persónu og öðrum nærstöddum gegn hávaðanum skal nota heyrnarhlífar. (Kína)

Titringur

Titringsgildi: = 3,52 m/s²

Mælióvissa: K = 1,5 m/s²

Uppgefið sveiflustig var mælt með stöðluðu prófunarkerfi og má því nota við samanburð á einu raftæki við annað.

Uppgefið sveiflustig má einnig nota við gróft mat á áætluðum neikvæðum áhrifum vegna titringsins.

⚠ Raunverulegt titringsgildi meðan á notkun vélarinnar stendur getur verið annað en það sem uppgefið er í notkunarleiðbeiningunum eða af framleiðanda.

Því geta valdið eftirfarandi áhrifavaldar sem taka ætti tillit til fyrir hverja notkun eða meðan á notkun stendur:

- Er vélin notuð á réttan hátt?
- Er efnið sem unnið er með rétt skorið eða á annan hátt rétt forunnið?
- Er vélin í góðu ástandi og tilbúin til notkunar?
- Eru notuð rétt sögunar- eða skurðarverkfæri og eru þau vel skerpt?
- Eru handföng eða hugsanlega valfrjáls titringshandföng ásett og er þau þá tryggilega fest?

Ef þú finnur fyrir óþægilegri tilfinningu eða sérð litabreytingu á höndunum við vinnu með vélina skaltu hætta strax. Taktu þér nægileg hlé frá vinnunni. Ef of lengi er unnið með vélinni án hléa getur það valdið þrálátum handleggja- og handaskjálfta.

Þá ætti að framkvæma álagsmat á vinnunni eða notkun vélarinnar og vinnuhlé ákveðin í samræmi við niðurstöðuna. Á þann hátt er hægt að draga verulega úr álaginu á heildar vinnutímanum. Dragðu eins og hægt er úr þeirri áhættu sem vélartitringurinn getur haft í för með sér. Vélina þarf að hirða og halda við eins og gerð er grein fyrir í notkunarleiðbeiningunum. Ef oft og lengi er unnið með vélinni ættirðu að setja þig í samband við söluaðilann og kannski að biðja hann að útvega titringsvarnir (handföng). Helst ætti að forðast notkun vélarinnar við t=10°C eða lægri hita. Gerðu þér þannig vinnuáætlun að hægt sé að takmarka titringsálagið sem mest.

Rétt notkun

- Keðjuskerpirinn er aðeins ætlaður til heimanotkunar og fyrir iðnaðarmenn. Í staðalgerðinni með slípiskífu (**100 x 3,2 x 10 mm, 63 m/s**) er keðjuskerpirinn eingöngu ætlaður til að skerpa keðjur á **tómstunda-keðjusögum** (6,35 mm (1/4"), 9,52 mm (3/8") tómstunda- og 8,255 mm (0,325") sögunarkeðjum).
  Einnig er hægt að fá slípiskífu (100 x 4,5 x 10 mm) fyrir keðjur í sögum fyrir atvinnumenn.
- Ekki má nota tækið til að skerpa annað en keðjur. Það hefði slysahættu í för með sér!
- Notaðu eingöngu slípiskífur sem passa fyrir þessa vél.
- Það má aðeins skerpa sögunarkeðjur sem hægt er að leggja örugglega á og draga í gegn.
- Rétt notkun innifelur einnig að **notkunar-, viðhalds- og viðgerðarskilyrði** framleiðandans séu **uppfyllt** og að allar **öryggisábendingar** í leiðbeiningunum séu virtar.
- Skylt er að taka til greina og halda öll gildandi og viðeigandi **fyrirmæli um slysavarnir** og sama gildir um aðrar almennt viðurkenndar **tæknilegar öryggisreglur** og fyrirbyggjandi ráðstafanir gegn atvinnusjúkdómum.
- Engin önnur notkun en sú sem hér hefur verið lýst fellur undir rétta notkun. Framleiðandinn ber enga ábyrgð á neins konar tjóni eða skaða sem hlýst af rangri notkun: **Þá áhættu ber notandi vélarinnar** óskipta.
- Öll ábyrgð framleiðanda fellur niður ef einhvers konar tjón verður vegna breytinga sem umráðamaður eða notandi tækisins hefur framkvæmt á því
- Enginn má **setja upp, stilla eða nota** keðjuskerpinn nema hann hafi kynnt sér tækið og mögulega hættu við notkun þess vel. Aðeins framleiðandi eða þjónustuaðilar á hans vegum mega framkvæma eftirlit og viðgerðir á tækinu.
- Ekki má nota vélina á stöðum þar sem sprengihætta er og hún má ekki vera óvarin fyrir rigningu.

Áhættuleifar

En einnig við rétta notkun og þótt allar viðeigandi varúðarreglur séu virtar er vegna þeirrar hönnunar vélarinnar sem nauðsynleg er vegna notkunar hennar aldrei hægt að útiloka síðustu áhættuleifar.

Hægt er að lágmarka mögulega áhættu með því að virða fyrirmæli og ábendingar í „Öryggisábendingar“ og „Rétt notkun“ sem og í öðrum hlutum notkunarleiðbeininganna.

Varúð og tillitssemi minnka hættu á slysum á fólki eða skemmdum á eignum.

- Hætta á meiðslum á fingrum og höndum ef gripið er í slípiskífuna meðan hún snýst.
- Hætta á meiðslum á fingrum og höndum ef óvarin slípiskífan er snert.
- Meiðslahætta vegna neistaflugs.
- Innöndun slípiryks.
- Hætta af völdum rafstraums ef frágangur á rafmagnssnúrum er ófullnægjandi.
- Snerting á hlutum með straumi á í rafhlutum sem hafa verið opnaðir.
- Heyrnarskaði vegna langvarandi vinnu án heyrnarhlífa.

Auk þess geta þrátt fyrir allar nauðsynlegar ráðstafanir einhverjar duldar áhættuleifar verið fyrir hendi.

Öryggi við vinnu

⚠ Við notkun rafverkfæra ber að halda eftirtaldar grundvallar öryggisreglur til að koma í veg fyrir raflost og meiðsla- eða eldhættu.
Lestu allar þessar ábendingar áður en þú tekur raftækið í notkun og geymdu öryggisábendingarnar á vísum stað.

- Nýttu notkunarleiðbeiningarnar til að kynna þér vélina vandlega á undan fyrstu notkun.
- Notaðu eingöngu rétta rafverkfærið fyrir hvert verkefni.
  - Afllitlar vélar á ekki að nota fyrir erfiða vinnu.
  - Notaðu vélina ekki til hluta sem hún er ekki ætluð til (sjá „Rétt notkun“).
  - Notaðu rafmagnsverkfæri ekki til annars en þess sem þau eru ætluð til.
  - Til dæmis má ekki nota rafmagnshjólsög til að saga trjágreinar eða eldiviðarkubba.
- Settu vélina upp og festu hana á slétt og óhált undirlag.
- Forðastu að vinna við vélina í óvenjulegri og óöruggri líkamsstöðu. Vertu viss um að þú **standir örugglega** og haldir alltaf öruggu **jafnvægi**.
- Hafðu alltaf allan hugann við vinnuna. Einbeittu þér að því sem þú ert að gera. Nálgastu hvert verkefni af íhygli og skynsemi. Notaðu tækið ekki ef þú ert þreytt(ur) eða undir áhrifum fíkniefna, áfengis eða lyfja. Við notkun tækisins getur ógætni í eitt andartak haft alvarleg meiðsli í för með sér.
- Vertu í hentugum **vinnufatnaði**:
  - Forðastu **víðan fatnað** og **skartgripi**, hvort tveggja getur flækst í hreyfanlegum vélarhlutum.
  - Hanskar og skór með góðu gripi eru æskilegir
  - Notaðu **hárnet** ef þú ert með sítt hár
- Notaðu þinn eigin **hlífðarfatnað**:
  - **Hlífðargleraugu**
  - **Heyrnarhlífar** (hljóðþrýstistig á vinnustaðnum getur farið yfir 85 dB (A).
  - **Rykgrímu**
- Haltu **röð og reglu á vinnustaðnum**! Óreiða og rusl getur valdið slysahættu.
- Taktu tillit til **umhverfisþátta**:
  - Notaðu tækið ekki í votu eða blautu umhverfi.
  - Láttu tækið ekki vera óvarið í **rigningu**.
  - Gættu þess að vinna aðeins við góð birtuskilyrði. Sjáðu um að **lýsing** sé góð.
  - Notaðu rafmagnsverkfæri ekki þar sem bruna- eða sprengihætta er.
- Skildu vélina aldrei eftir **án eftirlits** þannig að hægt sé að kveikja á henni.
- **Fólk undir 18** ára aldri má ekki vinna með vélina.
- Láttu **annað fólk** ekki koma nærri.
  Láttu annað fólk, síst af öllu **börn**, aldrei snerta **verkfærið eða rafsnúruna**.
  Láttu engan annan koma nálægt vinnustað þínum.
- Ofkeyrðu vélina ekki! Þú vinnur betur og öruggar með því að halda **álaginu í hófi**.
- Skiptu um stýrirennuna ef skemmdir sjást á henni.
- Notaðu tækið eingöngu með öllum og rétt ásettum **öryggishlífum** og gerðu engar þær breytingar á vélinni sem gætu dregið úr öryggi.
- ⚠ Gakktu úr skugga um það fyrir hverja notkun keðjuskerpisins að slípiskífan sé rétt ásett og tryggilega fest.
  Láttu svo tækið ganga í lausagangi í 30 sek. meðan þú ert í öruggri fjarlægð. Ef verulegar sveiflur eru á diskinum skaltu slökkva strax á tækinu og skipta um slípiskífu.
- Festu vinnuhlutinn tryggilega
  - Notaðu spennur eða skrúfstykki til að festa vinnuhlutinn. Þannig festing er öruggari en ef vinnuhlutnum er haldið með hendinni.
- Notaðu aldrei slípiskífur sem hafa önnur tæknigildi en þau sem eru uppgefin í þessum notkunarleiðbeiningum.
  ⚠ Notkun annarra en upprunalegra verkfæra og fylgihluta getur valdið slysahættu.
- Notaðu aldrei slípiskífur þar sem uppgefinn hámarks snúningshraði (sjá áletrun) er lægri en snúningshraði mótorsins (sjá Tæknilegar upplýsingar).
- Slitnar og skemmdar slípiskífur (sprungur, ójafnt slit, brotið úr o.s.frv.) þarf að endurnýja tafarlaust.
- Notaðu aldrei slípiskífu sem hefur dottið á gólfið. Jafnvel þótt hún virðist óskemmd getur henni samt verið hættara við broti.
- Gættu vel að því að slípiskífan sitji rétt og stöðug.
- Slökktu á vélinni og taktu klóna út úr innstungunni þegar þú
  - framkvæmir viðgerðir
  - vinnur að viðhaldi og hreinsun
  - gerir við bilanir (þar undir heyrir einnig losun fastrar slípiskífu)
  - setur tækið í geymslu
  - ferð úr sjónmáli frá keðjuskerpinum (einnig í stuttum vinnuhléum)
- Reyndu aldrei að taka vinnuhlutinn úr tækinu eða setja hann í meðan slípiskífan snýst.
- **Varúð! Slípiskífan heldur áfram að snúast!** Reyndu ekki að stöðva slípiskífuna með hendinni eða með því að ýta á hliðina á henni.
- Mundu að **hirða** keðjuskerpinn vandlega:
  - Haltu sögunar- og skurðarverkfærum hreinum og vel skerptum til að vélin vinni betur og öruggar.
  - Athugaðu reglulega rafmagnssnúru tækisins og láttu viðurkenndan fagmann skipta um hana ef skemmdir eru á henni.
  - Hreinsaðu burt smurolíu og feiti sem kann að setjast á tækið.
  - Farðu eftir öllum **viðhaldsreglum** og ábendingum um skipti á verkfæri.
- Skoðaðu vélina til að komast að hugsanlegum skemmdum:
  - Áður en haldið er áfram að nota vélina verður að ganga örugglega úr skugga um að allar **öryggishlífar** og smávægilega skemmdir hlutar virki fullkomlega eðlilega.
  - Sannreyndu hvort allir **hreyfanlegir hlutar** virki eins og til er ætlast og standi ekki á sér né heldur að skemmdir sjáist á einstökum hlutum þeirra. Allir hlutar vélarinnar verða að vera rétt ásettir og uppfylla öll skilyrði til að tryggja óaðfinnanlega vinnslu keðjuskerpisins.
  - **Bilaðar eða skemmdar öryggishlífar** eða **hluta þeirra** verður viðurkenndur viðgerðaraðili (eða framleiðandi) að gera við eða skipta um nema annað standi í notkunarleiðbeiningunum.
  - Skemmda eða ólæsilega öryggismiða verður að skipta út fyrir nýja.

- Láttu aðeins löggiltan rafvirkja gera við rafmagnsverkfæri.
  - Þetta raftæki uppfyllir gildandi öryggisákvæði. Aðeins löggiltur rafvirki má framkvæma viðgerðir og ef skipta þarf um hluti má hann aðeins nota upprunalega varahluti; annað gæti þýtt aukna slysahættu fyrir notanda vélarinnar.
- Sjáðu til þess að vélin geti ekki farið í gang nema til sé ætlast.
  - Gakktu úr skugga um að slökkt sé á straumrofanum áður en þú stingur klónni í innstunguna.
- Gættu þess að gleyma engum verkfærum á eða í vélinni! Gakktu alltaf úr skugga um að engin stilliverkfæri eða lyklar hafi gleymst áður en þú kveikir á vélinni.
- Geymdu rafverkfæri á öruggum stað þegar þau eru ekki í notkun.
  - Rafmagnsverkfæri sem ekki eru í notkun á að geyma á þurrum og læstum stað sem liggur hátt og þar sem börn ná ekki til.

Rafmagnsöryggi

- **Rafsnúra** í samræmi við staðalinn IEC 60245 (H 07 RN-F) með minnst
  - 1,5 mm² þversnið miðað við **allt upp í** 25 m lengd
- Langar og mjóar tengisnúrur þýða lægri spennu. Mótorinn nær þá ekki hámarksafköstum og vinnsla tækisins verður lakari.
- **Klær** og **innstungur** á rafsnúrum verða að vera úr gúmmíi, mjúku PVC eða öðru álíka föstu hitadeigu efni eða vera klæddar slíku efni.
- Tengin á rafsnúrunni verða að vera **sprautuþétt**.
- Við lagningu **rafsnúrunnar** þarf að gæta þess að hún sé hvergi fyrir, hvorki merjist né brotni og að tengin geti ekki blotnað.
- Notaðu snúrukefli til að vefja rafsnúrunni alveg upp á.
- Ekki má nota rafsnúruna til annarra hluta en hún er ætluð til. **Verja** þarf snúruna fyrir **hita, olíu og skörpum brúnum**. Togaðu ekki í snúruna þegar þú losar klóna úr innstungunni.
- Vertu á varðbergi gagnvart hættu á **raflosti**. Forðastu snertingu við jarðtengda hluti (t.d. vatnsrör, ofna, eldavélar, kæliskápa o.s.frv.).
- Nauðsynlegt er að fylgjast reglulega með **framlengingarsnúrum** og skipta um þær ef skemmdir koma fram.
- Úti undir beru lofti má einungis nota framlengingarsnúrur sem eru viðurkenndar og sérstaklega merktar til útinotkunar.
- Notaðu **aldrei gallaðar eða skemmdar rafsnúrur.**
- **Engar bráðabirgða** raftengingar eru leyfilegar!
- **Aldrei má tengja framhjá** öryggishlífum eða óvirkja þær.

⚠ Aðeins **löggiltur** rafvirki eða einhver þjónustuaðili okkar má framkvæma **raftengingu** eða **viðgerðir** á rafhlutum vélarinnar. Skylt er að fylgja reglum og tilskipunum á hverjum stað, einkum varðandi öryggishlífar.

⚠ **Viðgerðir** á öðrum hlutum **vélarinnar** má aðeins **framleiðandinn** eða einhver þjónustuaðili hans framkvæma.

⚠ Eingöngu skal nota upprunalega varahluti, fylgihluti og sérstakan viðbótarbúnað. **Notkun annarra varahluta** eða annars fylgibúnaðar getur fylgt slysahætta fyrir notanda vélarinnar. Framleiðandinn ber enga ábyrgð á tjóni eða skaða sem af því kann að verða.

Undirbúningur fyrstu notkunar

ⓘ Til þess að stuðla að óaðfinnanlegri vinnslu vélarinnar skaltu fara eftir ábendingunum í þessum notkunarleiðbeiningum.

Þetta þarftu að gera:

- Setja upp snúningsdiskinn
- Setja upp og festa tækið tryggilega

Ísetning snúningsdisksins

1. A Settu snúningsdiskinn (1) á undirstöðuna (2).
2. B Skrúfaðu róna (7) á festiskrúfuna.

Uppsetning og festing keðjuskerpisins á vinnuborð

C Tækið verður að festa tryggilega á horn á hefilbekk eða vinnuborði til að tryggja sem mest vinnuöryggi. Ef mögulegt er skaltu nota öll þrjú götin. En gættu að því að raufin fyrir sögunarkeðjuna sé opin og að auðvelt sé að komast að festirónni.

Ábending: Auk þess mælum við með því að hafa gúmmíundirlag undir tækinu til að draga úr hávaða og titringi (fylgir ekki með tækinu)

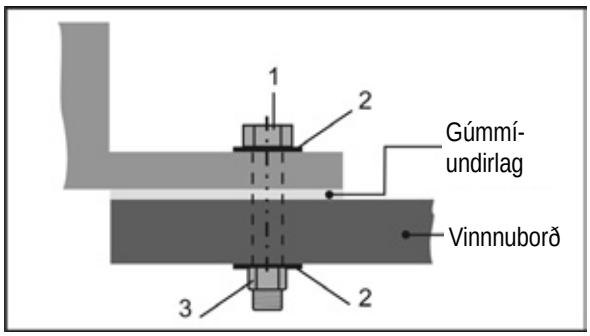

Smáhlutir sem þarf til að setja upp og festa tækið fylgja ekki með því. Til þess þarf:

Nr.	Lýsing
1.	Sexkantbolti M 8
2.	Skífa Ø 8 mm
3.	Sexkantró M 8, sjálflæsandi

- Staðurinn sem tækið er fest á þarf að uppfylla þau skilyrði að vera:
  - með óhált yfirborð
  - fastur og stöðugur
  - sléttur
  - hreinn og þurr
  - án hindrana sem gætu valdið hrösun
  - nægilega bjartur

Fyrsta notkun

Straumtenging

Berðu spennuna sem gefin er upp á merkisspjaldi tækisins, t.d. 230 V, saman við veituspennuna og tengdu keðjuskerpinn við jarðtengda innstungu með passandi spennu.

ⓘ Riðstraumsmótor:
Fyrir evrópska jarðtengda innstungu, 230 volta veituspennu með lekastraumsrofa (30 mA) og 10 ampera hikvari.

- Notaðu rafsnúru og undir atvikum framlengingarsnúru með minnst 1,5 mm² þversnið

Kveikt á tækinu

Notaðu aldrei raftæki ef ekki er hægt að kveikja og slökkva á því með rofanum. Bilaða rofa verður að láta viðgerðarþjónustu skipta um þegar í stað.

Ýttu á „I“ á straumrofanum.

Slökkt á tækinu

Til að slökkva á tækinu ýtirðu á „0“ á straumrofanum.

Vinnuleiðbeiningar

⚠ Athugaðu eftirfarandi atriði áður en vinna hefst:

- Er röð og regla á vinnustaðnum?
- Er keðjuskerpirinn festur á hefilbekk eða vinnuborð?
- Tækið máttu ekki taka í notkun fyrr en þú hefur lesið þessar notkunarleiðbeiningar, tekið allar ábendingar til greina og sett tækið upp eins og hér er lýst.

Vinna með keðjuskerpinum

⚠ D Öryggishlífin (20) verður að hylja slípiskífuna að eins miklu leyti og hægt er.
Til þess þarf að losa báðar hetturærnar (14) og stilla hlífina eins og við á.

⚠ Gættu þess að halda höndunum alltaf í öruggri fjarlægð frá slípiskífunni þegar hún snýst.

- Slípiskífuna sem er á vélinni frá verksmiðju má eingöngu nota til að skerpa keðjur á tómstunda-keðjusögum (6,35 mm (1/4"), 9,52 mm (3/8") tómstunda- og 8,255 mm (0,325") sögunarkeðjum). (Einnig er hægt að fá slípiskífu 100 x 4,5 x 10 mm, vörunr. 363718 fyrir keðjur í sögum fyrir atvinnumenn).
- Notaðu aldrei skemmdar slípiskífur eða skífur sem breytt hafa um lögun.
- Byrjaðu ekki að vinna fyrr en slípiskífan hefur náð hámarks snúningshraða.
- Það má aðeins skerpa sögunarkeðjur sem hægt er að leggja örugglega á og draga í gegn.

⚠ Farðu undantekningarlaust eftir öllum öryggisábendingum (sjá „Öryggi við vinnu“).

Vinna með keðjuskerpinum

Skerping á sögunarkeðjum

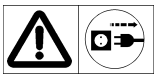

Áður en einhverri stillingu tækisins er breytt:
- **Slökktu á tækinu**
- **Bíddu þar til slípiskífan hefur stöðvast**
- **Taktu rafmagnsklóna úr sambandi**

Skerping allra saghlekkja keðjunnar

Til að skerpa eggjar á saghlekkjum er farið þannig að:

1. Fyrst þarftu að stilla inn slípihornið: Eftir að þú hefur losað festiróna (7) snýrðu snúningsdiskinum á ca. 30° og herðir festiróna aftur.
   ⓘ Yfirleitt eru eggjar saghlekkjanna skerptir í horn milli 30 og 35 gráður.
2. E Losaðu festiskrúfuna (3b) og leggðu sögunarkeðjuna í raufina (6) og eftir stýrirennunni (5).
3. F Ýttu keðjustopparanum (4) niður og togaðu sögunarkeðjuna hæfilega langt til baka svo að saghlekkurinn sem á að skerpa liggi upp að stopparanum.
4. G Til fínstillingar þrýstirðu slípihausnum (13) upp að saghlekknum. Síðan stillirðu með festiskrúfunni (3a) fjarlægðina þannig að slípiskífan snerti saghlekkinn. Stilltu auk þess brýnsludýptina með stilliskrúfunni (8).
5. H Nú herðirðu festiskrúfuna (3b) → sögunarkeðjan er tilbúin.
6. Brýndu nú gætilega eggina á saghlekknum.
   ⚠ Til þess að koma í veg fyrir skemmdir á sögunarkeðjunni er mikilvægt að brýna eins stutt og hægt er og ekki meira efni af en þarf.
7. Brýndu aðra hverja egg með því að endurtaka þrep 5 og 6
   ⓘ Merktu fyrsta saghlekkinn, t.d. með krítarmerki. Þannig kemurðu í veg fyrir að þú brýnir sömu saghlekkina tvisvar.
8. I Snúðu snúningsdiskinum um 30° í hina áttina og brýndu eggjarnar sem eftir eru eins og að ofan er lýst.

Fínstilling á dýptarstoppi

Ef búið er að brýna allar eggjar á saghlekkjunum er sögunarkeðjan þín hvöss og skörp – en samt er hugsanlegt að hún sagi ekki vel.
Til þess þarf dýptarstoppið alltaf að vera stillt á rétta hæð (= hæðarmismun milli dýptarstopps og sagtannar). Venjulega er þessi hæðarmunur 0,5 – 0,8 mm.

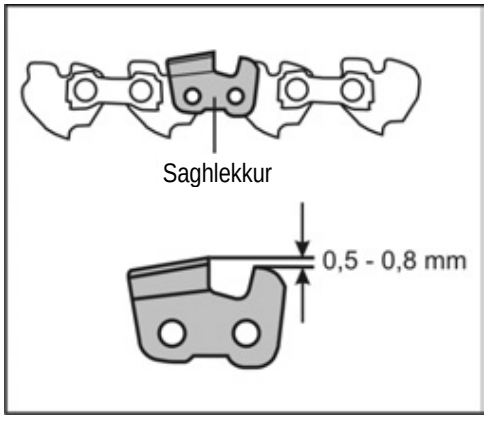

⚠ Ef hæðarmunur dýptarstillis og sagtannar er of mikill eykst hætta á bakslagi þegar sagað er.
Til að bæta úr því þarftu að mæla fjarlægðina eins og uppgefið er í leiðbeiningum með sögunarkeðjunni og sverfa af með þjöl ef nauðsyn krefur.

⚠ Gættu að því að þú þarft að rúnna frambrún dýptarstoppsins með þjöl. Upprunaleg lögun saghlekksins verður að haldast.

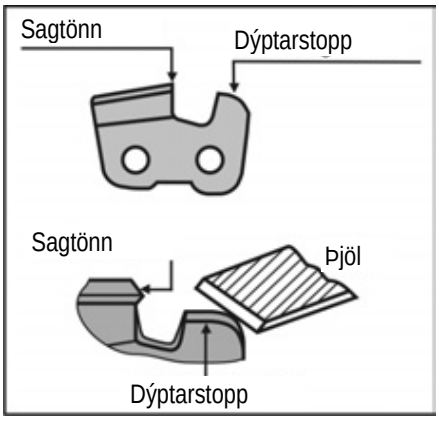

Viðhald og umhirða

Á undan allri hreinsunar- og viðhaldsvinnu:
- **Slökktu á tækinu**
- **Bíddu þar til slípiskífan hefur stöðvast**
- **Taktu rafmagnsklóna úr sambandi**

Skipt um slípiskífu

- Notaðu aldrei skemmdar slípiskífur eða skífur sem breytt hafa um lögun.
- Notaðu aldrei slípiskífur sem hafa önnur tæknigildi en þau sem eru uppgefin í þessum notkunarleiðbeiningum.

Skipt um slípiskífu

1. J Losaðu báðar hetturærnar (14) og taktu öryggishlífina (20) af.
2. K, L Losaðu rærnar (21) sína hvorum megin á hlífinni (10). Fjarlægðu hlífina.
3. Til þess að læsa slípiskífuna þarftu að stinga skrúfjárni eða pinna (Ø 4 mm) inn í þar til ætlað gat.
4. Losaðu róna (15)
   ⓘ Hægri gengjur
5. M, N Losaðu róna, fremri kragann (16), slípiskífuna (9) og aftari kragann (16) af.
6. ⓘ Hreinsaðu kragana.
7. Samsetningin fer fram í öfugri röð.

Sé öryggisbúnaður fjarlægður vegna hreinsunar- og viðhaldsvinnu verður skilyrðislaust að setja hann aftur rétt á og prófa hann.
Aðeins má nota upprunalega varahluti. Aðrir hlutir geta valdið ófyrirsjáanlegu tjóni á mönnum og munum.

ⓘ Athugaðu eftirfarandi atriði til þess að keðjuskerpirinn endist sem lengst:

- Hreinsaðu og smurðu **reglulega** alla hreyfanlega hluti (fyrir utan drifbúnaðinn).
- Fjarlægðu ryk og óhreinindi með klút eða bursta.
- Hreinsaðu loftraufarnar eftir hverja notkun.
- Ekki má hreinsa vélina með vatni.
- Til að hreinsa hluta úr gerviefni má aldrei nota leysiefni (bensín, alkóhól o.s.frv.) vegna þess að þau geta skemmt gerviefnið.

ⓘ **Notaðu aldrei feiti!**

☞ Notaðu vistvæna olíu.

Geymsla

Taktu rafmagnsklóna úr sambandi.

- Tæki sem ekki eru í notkun er best að geyma á þurrum, læstum stað þar sem börn ná ekki til.
- Áður en tækið er sett í **geymslu í langan tíma** þarf að gæta að eftirfarandi til að tækið endist lengur og vinni eðlilega:
  - Hreinsaðu tækið vandlega.

Meðhöndlun, flutningur og geymsla á slípiskífum

Slípiskífur eru brothættar og viðkvæmar fyrir höggum og hnjaski.
Þess vegna er nauðsynlegt að taka tillit til eftirfarandi mikilvægra atriða:

- Láttu slípiskífur ekki detta og reyndu að forðast skyndileg högg.
- Notaðu aldrei skífur sem hafa dottið niður eða eru skemmdar.
- Forðastu titring og hristing við notkun tækisins.
- Gættu þess að skemmdir verði ekki á festigötum.
- Gættu þess að slípiflöturinn verði ekki fyrir hnjaski.
- Geyma skal slípiskífur liggjandi eða lóðrétt standandi á þurrum og frostlausum stað við jafnan meðalhita.
- Geymdu slípiskífurnar í upprunalegu umbúðunum eða í sérstökum ílátum og á hillum.

Ábyrgð

Vinsamlegast kynntu þér meðfylgjandi ábyrgðaryfirlýsingu.

O, P Lýsing tækis / varahlutalisti

Nr.	Heiti	Pöntunarnr.
1	Snúningsdiskur með öllu	363702
2	Undirstaða	363703
3a/3b	Festiskrúfa (með gormi)	363704
4	Keðjustoppari	363705
5	Stýrirenna	363706
6	Keðjurauf	
7	Festiró	363707
8	Stilliskrúfa (fyrir brýnsludýpt)	363708
9	Slípiskífa (100 x 3,2 x 10 mm)	363709
10	Hlíf	363710
11	Handfang	363711
12	Aðalrofi	363712
13	Slípihaus	363713
14	Skrúfuhetta	363729
15	Ró M 8, sjálflæsandi	391037
16	Kragi	363715
17	Öryggismiði	363716
18	1 par af kolburstum (engin mynd)	363717
19	Slípiskífa (100 x 4,5 x 10 mm)	363718
20	Öryggishlíf	363720
21	Ró	

Tæknilegar upplýsingar

Gerð	HKSA 220-2
Undirgerð	HKSA 220-2
Framleiðsluár	sjá síðustu blaðsíðu
Afl hreyfils P_1	220 W
Snúningafjöldi í lausagangi	7500 mín^{-1}
Brýnsluhraði v	~ 40 m/s
Veituspenna / tíðni	230 V~ / 50 Hz
Handleggja- og handaskjálfti a_{vhw}	3,52 m/s^2
Slípiskífa Ø x breidd x Ø borun	 Ø 100 x 3,2 x Ø 10 mm (Ø 100 x 4,5 x Ø 10 mm)
Þyngd	ca. 1,7 kg
Öryggisstig	II

Hugsanlegar bilanir

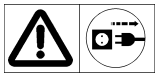

Áður en nokkur viðgerð fer fram:
- **Slökktu á tækinu**
- **Bíddu þar til slípiskífan hefur stöðvast**
- **Taktu rafmagnsklóna úr sambandi**

☞ Eftir hverja viðgerð verður að kveikja aftur á öllum öryggisbúnaði og prófa hann.

Bilun	Möguleg orsök	Lausn
Keðjuskerpirinn gengur ekki	➲ Enginn straumur eða rafmagnsleysi Framlengingarsnúra biluð ➲ Rafmangskló, hreyfill eða rofi bilaður	➲ Prófa straumtengingu, innstungu, öryggisvör ➲ Prófa framlengingarsnúru, skipta þarf tafarlaust um bilaða snúru ➲ Láta löggiltan rafvirkja prófa eða gera við hreyfil eða rofa eða skipta þeim út fyrir nýja upprunalega varahluti.
Keðjuskerpirinn vinnur aðeins öðru hvoru rétt	➲ Framlengingarsnúra biluð ➲ Innri villa ➲ Straumrofi bilaður	➲ Prófa framlengingarsnúru, skipta þarf tafarlaust um bilaða snúru ➲ Hafa samband við þjónustumiðstöð. ➲ Hafa samband við þjónustumiðstöð.
Slípiskífan hitnar	➲ Slípiskífan er slitin eða biluð	➲ Skipta um slípiskífu
Hreyfillinn gengur en slípiskífan snýst ekki	➲ Slípiskífan er föst	➲ Fjarlægja vinnuhlutinn
Óeðlilegur titringur	➲ Slípiskífan er biluð	➲ Skipta um slípiskífu

Det är inte tillåtet att ta maskinen i drift om man inte noga har läst igenom bruksanvisningen, följt alla anvisningar och har monterat maskinen enligt monteringsanvisningarna.

Förvara bruksanvisningen väl.

Innehåll

Konformitetsförklaring	149
Leveransomfattning	149
Symboler bruksanvisning / på maskinen	149
Bullerkarakteristik	150
Vibrationer	150
Användning till rätt ändamål	150
Resterande risker	150
Arbeta säkert	151
Förberedelser för idrifttagning	152
Idrifttagning	152
Arbetstips	153
Arbeta med kedjeslipapparaten	153
Underhåll och skötsel	154
Lagring	154
Hantering, transport och lagring av slipskivor	154
Garanti	154
Tekniska data	154
Beskrivning / Reservdelar	154
Möjliga fel	155

EG-konformitetsförklaring

Nr. (S-No.): 12880 → HKSA 220-2
13771 → HKSA 220-2 (Schweiz)

Motsvarande EG-direktiv**: 2006/42/EG**

Härmed förklarar vi
ATIKA GmbH
Josef-Drexler-Str. 8 – 89331 Burgau – Germany

med ensamt ansvar att produkten
Sägekettenschärfer (Kedjeslipapparat) HKSA 220-2

Serienummer: 006000 - 025000

är konform med bestämmelserna i ovannämnda EG-direktiv, samt med bestämmelserna i dessa följande direktiv:
2004/108/EG och 2011/65/EU.

Följande passande normer har använts:
EN 61029-1:2009+A11:2010; EN 61029-2-10:2010;
EN 55014-1:2006+A1:2009;
EN 55014-2:1997+A1:2001+A2:2008;
EN 61000-3-3:2008; EN 61000-3-2:2006+A1:2009+A2:2009

Tekniska underlag förvaras hos:
ATIKA GmbH – Tekniska kontoret – Josef-Drexler-Str. 8 – 89331 Burgau – Germany

i. A.

Burgau, 05.12.2014 i. A. G. Koppenstein, Designledning

Leveransomfattning

- Kedjeslipapparat HKSA 220-2
- Vridtallrik komplett
- Kedjeanslag
- 1 par kolborstar
- Fästmutter
- Bruksanvisning

☞ Kontrollera innehållet i kartongen dvs.

- ► om leveransen är komplett
- ► om leveransen ev. har tagit skada

Vid reklamationer ska omgående återförsäljaren, underleverantörerna och tillverkaren meddelas. Senare reklamationer kan inte accepteras.

Symboler bruksanvisning

En fara hotar eller farlig situation. Om denna symbol resp. hänvisning inte beaktas finns risk för att personer kan skada sig eller maskinen resp. andra föremål kan ta skada.

Viktiga anvisningar för den rätta användningen. Om denna symbol resp. hänvisning inte beaktas finns för maskin- eller funktionsstörningar.

Användningstips. Här får ni information och tips om hur ni använder maskinen på optimalt sätt.

Montering, drift och underhåll. Här förklaras allt i detalj som ni måste göra.

Symboler på maskinen

Läs noga igenom bruks-anvisningen innan ni börjar använda maskinen och beakta alla säkerhetsanvisningar.

Stäng av motorn och dra ur nät-kontakten innan ni börjar med några som helst reparationer, underhåll- och rengöringsarbeten.

Observera! Risk för skärskador! Håll inte händerna nära den roterande skivan!

Bär skyddshandskar.

Bär andningsmask

Bär skyddsglasögon och hörselskydd.

Elektriska apparater bör inte slängas i soptunnan. Apparater, tillbehör och förpackning skall återvinnas på miljövänligt sätt.
Enligt det europeiska direktivet 2012/19/EU om gamla el- och elektronikapparater, måste elapparater som inte längre är driftsdugliga, samlas ihop åtskilt och tillföras en miljöriktig återanvändning.

Bullerkarakteristik

DIN EN ISO 3744; 11/95, DIN EN 11201

Insats av maskinen som kedjeslipapparat med seriemässiga slipskivor.

Ljudeffektsnivå	Ljudtrycksnivå på arbetsplatsen
L_{WA} = 91 dB(A)	L_{pA} = 78 dB(A)
K_{WA} = 3 dB(A)	K_{pA} = 3 dB(A)

⚠ Ett visst buller från denna apparat kan inte undvikas. Utför bullerintensiva arbeten på tillåtna och därför avsedda tider. Ta hänsyn till vilotider och inskränk arbetstiden till bara det nödvändigaste. För ert personliga skydd och för skydd åt personer som uppehåller sig i närheten ska man bära lämpligt hörselskydd.

Vibrationer

Vibrationsnivå: 3,52 m/s²

Mättolerans: K=1,5

Det angivna vibrationsvärdet är uppmätt genom eget testförfarande och kan användas för jämförelse mellan ett elverktyg och ett annat.
Det angivna vibrationsvärdet kan också användas för en inledande uppskattning av vibrationsbelastningen.

⚠ De verkligt förekommande vibrationsvärdena under användning av maskinen kan avvika från angivna värden i bruksanvisningen respektive från tillverkaren.
Detta kan förorsakas av följande faktorer, som man ska beakta innan och under användandet.

- används maskinen rätt
- är typen av skärande av materialet, resp. hur det bearbetas, rätt
- är driftstillståndet för maskinen i ordning
- skärpningstillstånd för skärverktyg resp. rätt skärverktyg
- är handtagen eller optionala vibrationshandtag monterade och sitter dessa fast på maskinkroppen.

Om ni får en otrevlig känsla eller en hudfärgning på händrena, under arbetet med maskinen, ska ni omedelbart avbryta arbetet. Lägg in tillräckligt med vilopauser. Lägger man inte in tillräckligt med vilopauser kan det leda till hand-arm-vibrationssyndrom.
Man ska göra en uppskattning av belastningsgraden beroende på arbetet resp. användningen av maskinen och lägga in respektive vilopauser. På detta sätt kan belastningsgraden under hela arbetstiden väsentligt minskas. Minimera er risk som ni blir utsatt för vid vibrationer. Sköt maskinen enligt anvisningarna i bruksanvisningen. Om maskinen används ofta, bör ni ta kontakt med er fackhandlare och ev. skaffa antivibrationstillbehör (handtag). Undvik användning av maskinen vid temperaturer på t=10°C eller lägre. Gör en arbetsplan genom vilken vibrationsbelastningen kan begränsas.

Föreskriven användning

- Kedjeslipapparaten är bara avsedd för användning inom hem- och handverksområdet. I standardutförande med monterad slipskiva (**100 x 3,2 x 10 mm, 63 m/s**) är kedjeslipapparaten utslutande avsedd för **hobbysågkedjor** (6,35 mm (1/4"), 9,52 mm (3/8") hobby- och 8,255 mm (0,325") sågkedjor).
  Som option finns en slipskiva (100 x 4,5 x 10 mm) för proffssågkedjor.
- Apparaten får inte användas för slipning av andra föremål. Det innebär risk för skador!
- Använd bara slipskivor avsedda för maskinen.
- Endast sågkedjor som ligger säkert och kan styras, får bearbetas.
- I användning till rätt ändamål ingår också att de av tillverkaren föreskrivna drift-, underhålls- och reparationsbestämmelserna samt de i bruksanvisningen angivna säkerhetsbestämmelserna följs.
- De för driften gällande tillämpliga föreskrifterna för undvikande av olycksfall samt de övriga generellt gällande godkända arbetsmedicinska och säkerhetstekniska reglerna ska följas.
- Kedjans livslängd och sågeffekt är beroende av att smörjningen är optimal. Tillverkaren tar inget ansvar för skador orsakade av användning till ej godkända ändamål. Endast användaren står för hela risken.
- Egenmäktiga förändringar på kedjeslipapparaten utesluter allt ansvar från tillverkaren för alla sorters skador som härigenom kan uppstå.
- Kedjeslipapparaten för bara **utrustas, användas och skötas** av personer som känner till och är utbildade för handhavandet. Reparationsarbete får bara utföras av oss resp. av kundserviceställen som är bekanta av oss.
- Maskinen får inte användas i omgivningar med explosionsrisk och får inte utsättas för nederbörd.

Faror och risker

Även vid användning till rätt ändamål kan det kvarstå resterande risker, trots att alla tillämpliga säkerhetsbestämmelser följs.

Resterande risker kan minimeras om ”Säkerhets-instruktionerna” och ”Användning till rätt ändamål” samt bruksanvisningen som helhet följs.

Hänsyn och försiktighet minskar riskerna för person- och sakskador.

- Skaderisk för fingrar och händer genom vidröring av den roterande slipskivan.
- Skaderisk för fingrar och händer genom vidröring av slipskivan vid icke täckta områden.
- Risk för skador genom flygande gnistor.
- Inandning av slipdamm.
- Risk att skada sig genom ström om man använder bristfälliga elektriska anslutningsledningar.
- Risk att skada sig om man vidrör spänningsförande delar om elektriska komponenter har öppnats.
- Risk för hörselskador om man använder maskinen en längre tid utan hörselskydd.

Dessutom kann det alltid finnas en viss risk att skada sig även om denna risk inte är direkt uppenbar.

Säker användning

⚠ Vid användning av el-verktyg ska man beakta följande principiella säkerhets åtgärder, för att undvika elektriska stötar, skador eller brandrisk.
Läs alla anvisningar innan ni använder detta el-verktug och bevara säkerhetsanvisningarna väl.

- Informera er med hjälp av bruksanvisningen om maskinen och dess funktioner.
- Använd rätt el-verktyg.
  - Använd inte maskiner med svag effekt för tunga arbeten.
  - Använd inte apparaten för ändamål som den inte är avsedd för (se användning enligt bestämmelserna).
  - Använd inte el-verktyget för ändamål, den inte är avsedd för.
    Använd t.ex. inte en cirkelsåg för att kapa trädgrenar och vedträn.
- Montera maskinen på halkfritt och plant underlag.
- Undvik onormala arbetsställningar. Se till att ni **står stadigt** så att ni har **god balans**.
- Var uppmärksam. Koncentrera er på arbetet. Arbeta förnuftigt. Använd inte apparaten om ni är trött eller påverkad av narkotika, alkohol eller läkemedel. Ett ögonblicks oaktsamhet kan leda till allvarliga personskador.
- Bär lämpliga arbetskläder:
  - inga vida kläder eller smycken, de kan fastna i rörliga delar och dras med
  - arbetshandskar, halksäkra skor
  - ett hårnät för långt hår
- Bär personliga skyddskläder:
  - **Skyddsglasögon**
  - Hörselskydd (ljudtrycksnivån på arbetsplatsen kann överskrida 85 dB (A)).
  - **Andningsmask**
- Se alltid till att det är rent och städat kring maskinen! Oordning kan leda till olycksfall.
- Ta hänsyn till omgivningens påverkan:
  - Använd inte maskinen i fuktig eller våt omgivning.
  - Utsätt inte kedjeslipapparaten för regn.
  - Arbeta endast om siktförhållandena är tillfredsställande. Sörj för god **belysning**.
  - Använd el-verktyg där det kan föreligger brand- eller explosionsrisk.
- Lämna maskinen i driftsberett tillstånd, aldrig utan uppsikt.
- Personer under 18 år får ej använda maskinen.
- **Håll alla andra personer utom räckhåll.**
  Låt inte andra personer, i synnerhet inte barn, beröra verktyget eller kabeln.
  Håll dem borta från arbetsområdet.
- Överbelasta inte maskinen! Arbetet går bättre och säkrare i det angivna effektområdet.
- Byt ut styrningsplattan när den är skadad.
- Använd maskinen endast om alla **skyddsanordningar** är monterade enligt anvisningarna och förändra ingenting på maskinen som skulle kunna påverka säkerheten.
- ⚠ Før hver bruk av kjedeslipeapparatet må man forsikre seg om at slipeskiven er riktig festet og fastspent.
  La apparatet gå på tomgang i 30 sekunder og hold en sikker avstand. Hvis det opptrer betraktelige svingninger må man straks slå av apparatet og bytte slipeskive.
- Sätt fast arbetsstycket.
  - Använd spännanordningar eller skruvstycke, för att hålla fast arbetsstycket. Det är säkrare än att hålla det med handen.
- Använd inte slipskivor som inte motsvarar angivna märkdata enligt denna bruksanvisning.
  ⚠ Användning av andra verktyg och andra tillbehör kan innebära risk för personskador.
- Använd inte slipskivor som är avsedda för lägre varvtal (se etiketten) än motorvarvtalet (se tekniska data).
- Slitna och defekta slipskivor (sprickor, obalans, uppsplittringar, osv.) ska omgående ersättas.
- Använd inte slipskivor som har fallit ner. Även om de ser oskadade ut, kan de vara ömtåliga.
- Se till att slipskivorna sitter hårt fast.
- Stäng av maskinen och dra ur nätkontakten i samband med:
  - Reparationer
  - Underhåll och rengöring
  - Åtgärdande av störningar (hit hör också frigörning av en blockerad kapskiva)
  - Lagring
  - Då man lämnar maskinen (också vid kortvariga uppehåll)
- Försök inte att ta bort, eller lägga in arbetsstycket, när slipskivan är i gång.
- **Varning! Slipskivan fortsätter att gå en tid!** Bromsa inte slipskivan med handen eller med tryck från sidan.
- Sköt om er kedjeslipningsapparat med omsorg.
  - Se till att skärverktygen är vassa och rena så att arbetet kan utföras på ett bra och säkert sätt.
  - Kontrollera regelbundet anslutningskabeln till el-verktyget och låt byta ut denna av en utbildad fackkfart om den är skadad.
  - Håll apparaten fri från olja och fett.
  - Följ varningsföreskrifterna och anvisningarna för verktygsbyte.
- Kontrollera regelbundet om maskinen eventuellt **kan vara skadad**:
  - Innan man använder maskinen måste man noga kontrollera att skyddsanordningarna eller lätt skadade delar fungerar korrekt och enligt föreskrift.
  - Kontrollera om de rörliga delarna fungerar felfritt och inte sitter i kläm eller om det finns skadade delar. Samtliga delar måste vara riktigt monterade och uppfylla alla krav, för att säkerställa en korrekt drift av kedjeslipapparaten.
  - **Skyddsanordningar som har tagit skada** resp. som inte fungerar felfritt måste repereras eller bytas ut på en auktoriserad fackverkstad såvida det inte står något annat i bruksanvisningen.
  - Skadade eller oläsliga etiketter med säkerhets-anvisningar måste ersättas.

- Låt reparera ert el-verktyg genom en elfackman.
  - Detta el-verktyg motsvarar de passande säkerhetsbestämmelserna. Reparationer får bara utföras av en elfackman, som använder originalreservdelar. Annars kan olyckor för användaren uppstå**.**
- Undvik oavsiktlig start.
  - Förvisa er om att strömbrytaren är frånkopplad då stickkontakten sätts in i stickuttaget
- Låt aldrig någon verktygsnyckel sitta kvar!
  Kontrollera alltid innan att tillkoppling på att nycklar och inställningsverktyg har avlägsnats.
- Förvara el-verktyg på en säker plats när det inte används.
  - El-verktyg som inte används ska lagras på en torr, högt belägen, eller låsbar plats, utom räckhåll för barn.

Elektrisk säkerhet

- Anslutningsledningen måste svara mot IEC 60245 (H 07 RN-F) och ha ett trådtvärsnitt på minst
  –1,5 mm² vid en kabellängd på upp till 25 m
- Långa och tunna anslutningsledningar skapar ett spänningsfall. Motorn uppnår inte längre sin maximala effekt, apparatens funktion reduceras.
- Stickkontakter och kopplingsdosor vid anslutningsledningarna måste vara tillverkade av gummi, mjuk PVC eller av ett annat termoplastiskt material med samma mekaniska hållfasthet eller vara överdragna med dessa materia.
- Anslutningsledningens stickkontakt måste vara stänkvattenskyddad.
- Vid montage se till att anslutningsledningen inte stör, kläms eller knäcks och att stickkontakten inte blir blöt.
- Linda helt av kabeln om ni använder en kabeltrumma.
- Använd inte kabeln för ändamål, den inte är avsedd för. **Skydda** kablar för **kraftig värme, olja och vassa kanter**. Drag aldrig i själva kabeln för att dra ut en stickkontakt ur ett eluttag.
- Skydda er mot elektriska strömstötar. Undvik kroppsberöring med jordade detaljer (t.ex. rör, värmeelement, spisar, kylskåp osv.).
- Om ni använder en **skarvkabel** är det viktigt att regelbundet kontrollera den att den inte har tagit skada.
- Använd endast godkända kablar och förlängningskablar vid arbete utomhus.
- Använd **aldrig defekt anslutningsledningar**.
- Använd **inga provisoriska** elanslutningar.
- Skyddsanordningar får **aldrig överkopplas** eller tas ur drift.

⚠ Elanslutningar resp. reparationer på maskinens elektriska komponenter får endast iordningställas resp. genomföras av auktoriserad elfackman eller på en av våra service-verkstäder. De lokala föreskrifterna, i synnerhet vad det gäller skyddsåtgärder, ska alltid beaktas.

⚠ **Reparationer** på övriga delar på **maskinen** får endast genomföras av **tillverkaren** eller på en av våra service-verkstäder.

⚠ Använd endast original-reservdelar och original tillbehör. Om andra delar än originaldelar används kan detta leda till olycksfall. För skador som följd av att andra delar än originaldelar har använts ansvarar tillverkaren inte.

Förberedelser för idrifttagning

ⓘ För att maskinen ska fungera felfritt bör anvisningarna i denna bruksanvisning följas.

Ni måste också göra följande:

- Montera vridtallriken
- Ställa upp apparaten säkert.

Montage av vridtallriken

1. A Sätt vridtallriken (1) på uppläggningsbordet, (2).
2. B Skruva på fästmuttrarna (7) på fasthållningsskruvarna.

Montage av kedjeslipen på en arbetsbänk.

C För säkert hanterande av apparaten, måste den monteras fast på ett hörn av arbetsbänken eller ett bord. Om det är möjligt, använd alla tre fästpunkterna. Se till att ursparingen för sågkedjan samt fastställningsmuttern förblir fria.

Tipp: Dessutom rekommenderar vi ett gummiunderlägg för ljud- och vibrationsbegränsning.

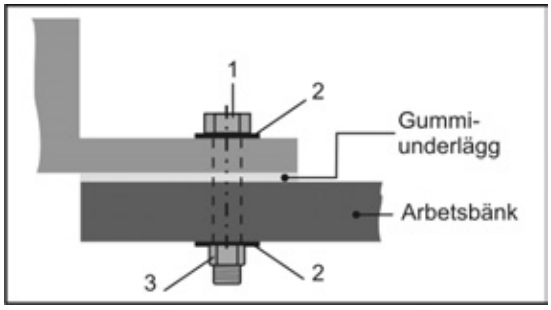

De smådelar som hör till montaget är inte med i leveransen. Använd därför:

Pos.	Beskrivning
1.	Sexkantskruv M 8
2.	Bricka Ø 8mm
3.	Sexkantmutter M 8, självhållning

- Placera apparaten på en plats som uppfyller följande krav:
  - halfritt
  - vibrationsfritt
  - jämnt
  - ren och torr
  - fritt från snubbelrisker
  - tillräckliga ljusförhållanden

Idrifttagande

Nätanslutning

Jämför den angivna spänningen på typskylten, t.ex. 230 V med nätspänningen och anslut apparaten till motsvarande jordade stickuttag enligt föreskrift.

ⓘ Växelströmsmotor:
Använd jordat vägguttag, nätspänning 230V med jordfelsbrytare (30 mA) och 10 A säkring.

- Använd anslutnings- eller förlängningskablar med en tvär-sektion på minst 1,5 mm².

Tillkoppling

Använd ingen apparat vars brytare inte slår till och ifrån. Skadade brytare måste omedelbart repareras eller bytas av kundtjänsten.

Tryck på "I" på Till-/Frånkopplingen av strömbrytaren.

Frånkoppling

För att stänga av apparaten, trycker ni på "0" på Till- / Från-brytaren.

Arbetstips

Observera följande innan ni börjar arbeta:

- Är det städat på arbetsplatsen?
- Är kedjeslipapparaten fast monterad på en arbetsbänk?
- Aggregatet får inte tas i drift innan bruksanvisningen har lästs, alla angivna upplysningar har observerats och aggregatet har monterats enligt beskrivning!

Arbeta med kedjeslipapparaten

D Slipskivan måste täckas av skyddskåpan (20) så mycket som möjligt.
Lossa de båda skruvlocken (14) och ställ in respektive skyddskapsling.

Håll alltid händerna på ett säkert avstånd från den roterande slipskivan.

- Använd den från fabriken inbyggda slipskivan bara för att slipa hobbysågkedjor (6,35 mm (1/4"), 9,52 mm (3/8") hobby- och 8,255 mm (0,325") sågkedjor). (Som option finns en slipskiva 100 x 4,5 x 10 mm för, artikelnr. 363718 för proffssågkedjor).
- Kontroller slipeskiven før hver bruk for å finne eventuelle uregelmessigheter, endrede former eller sprekker.
- **Använd inga skadade slipskivor eller sådana som har ändrat form.**
- Påbörja arbetet först sedan slipskivan uppnått det maximala varvtalet.
- Endast sågkedjor som ligger säkert och kan styras, får bearbetas.

Observera under alla omständigheter säkerhets-anvisningarna (se ”Säker användning”).

Arbeta med kedjeslipapparaten

Skärpning av sågkedjor

Innan varje inställning på apparaten:
- **Koppla ifrån apparaten**
- **Vänta till slipskivan står stilla**
- **Dra ut nätstickkontakten**

Slipa alla skärlänkar

För ett slipa en egg på skärlänken, går ni tillväga på följande sätt:

1. Ni ställer in slipvinkeln: Genom att lossa fasthållnings-muttern (7) vrider ni vridtallriken ca. 30° och drar åter fast fasthållningsmuttern.
   Eggarna på skärlänkarna slipas normalt i en vinkel mellan 30 och 35°.
2. E Lossa fästskruven (3b) och lägg sågkedjan i styrskenan (6) mellan styrplattorna (5).
3. F Fäll ner kedjeanslaget (4) och dra kedjan så långt bakåt, att den skärlänk som ska slipas ligger an mot anslaget.
4. G För exakt riktning, drar ni sliphuvudet (13) mot skärlänken. Ställ in avståndet med fästkruven (3a) så, att slipskivan berör skärlänken. Reglera slutligen slipdjupet med inställningsskruven (8).
5. H Dra fast fästskruven (3b) → Sågkedjan är fixerad.
6. Slipa försiktigt eggen på skärlänken.
   För att undvika skador på sågkedjan, slipar ni så kort som möjligt och slipar bara bort så mycket material som behövs.
7. Slipa varannan egg, genom att ni genomför stegen 5 och 6.
   Märk upp den första skärlänken, t.ex. med ett krit-streck. Så undviker ni att slipa skärlänkarna dubbelt.
8. I Vrid vridtallriken till 30° åt andra sidan och slipa som beskrevs ovan, de resterande skären.

Inställning av djupbegränsningsavståndet

När alla eggarna på skärlänkarna är slipade, är er sågkedja nog skarp, med den skär kanske inte.
Därför måste också alltid ett djupbegränsningsavstånd finnas (= avstånd mellan djupbegränsaren och eggkanten). I regel är det 0,5 – 0,8 mm.

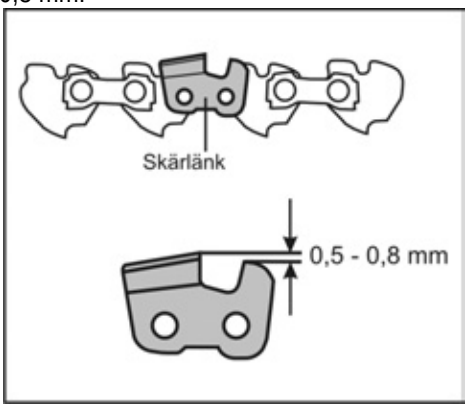

Ett för stort djupbegränsningsavstånd ökar risken att sågen slår tillbaka vid sågning.
Därför måste ni kontrollera avståndet enligt uppgifterna för er sågkedja och eventuellt fila ner det med en fil.

Se till att ni rundar av framkanten på djupbegränsaren. Den ursprungliga formen på skärlänken måste behållas.

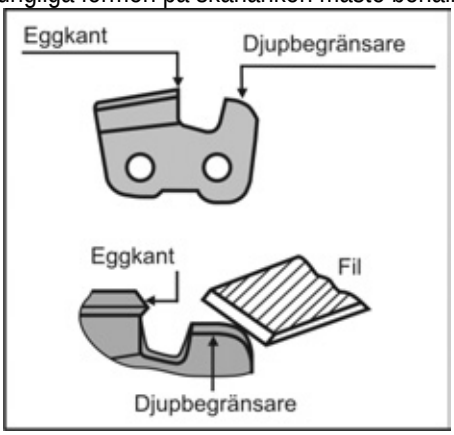

Underhåll och skötsel

Innan varje form av underhålls- och rengöringsarbeten
- **Slå från apparaten**
- **Vänta till slipskivan står stilla**
- **Dra ut nätanslutningen**

Byta slipskiva

- **Använd inga skadade slipskivor eller sådana som har ändrat form.**
- Använd inte slipskivor som inte motsvarar angivna märkdata enligt denna bruksanvisning.

Byta slipskiva

1. J Lossa skruvlocken (14) och tag bort skyddskapslingen (20).
2. K, L Lossa muttrarna (21) på båda sidorna av kapslingen (10). Ta bort kapslingen.
3. För arretering av slipskivan sticker ni in en skruvmejsel eller dorn (Ø 4mm) i det därför avsedda hålet.
4. Lossa muttern (15).
   ⓘ Högergänga
5. M, N Ta av muttern, den främre flänsen (16) och slipskivan (9) och den bakre flänsen (16).
6. ⓘ Rengör flänsen.
7. Inmonteringen sker i omvänd ordningsföljd.

Säkerhetsanordningar som tagits bort vid underhålls- och rengöringsarbeten måste ovillkorligen sättas tillbaka och kontrolleras vederbörligen.
Använd enbart originaldelar. Andra delar kan leda till oförutsedda maskin- och personskador.

ⓘ Tänk på följande för att få bra funktionsduglighet för kedjeslipapparaten:

- Rengör och smörj **regelbundet** alla rörliga delar (utom drivsystemet).
- Avlägsna damm och försmutsningar med en trasa eller pensel.
- Rengör ventileringsslitsarna efter varje användning.
- Rengör bara maskinen torrt.
- Använd inga lösningsmedel (bensin, alkohol, etc.) på plastdelarna, eftersom dessa kan skadas.

ⓘ **Använd aldrig fett!**

☞ Använd en miljövänlig olja.

Lagring

Dra ut nätkontakten.

- Förvara oanvända aggregat på ett torrt, stängt ställe utanför barns räckvidd.
- Tänk på följande inför en längre lagring, för att förlänga maskinens livslängd och för att säkerställa en enkel hantering av maskinen.
  - Utför en grundlig rengöring.

Hantering, transport och lagring av slipskivor

Slipskivor är ömtåliga och slag- och stötkänsliga.
Beakta därför följande viktiga punkter:

- Låt inte skivan falla ner och undvik plötsliga slag.
- Använd inga nerfallna eller skadade skivor.
- Undvik vibrationer och skakningar under användningen.
- Undvik skador på fästhålet.
- Undvik belastningar på slipytan.
- Lagra slipskivor plant eller lodrätt på torr, frostfri plats med konstant medeltemperatur.
- Förvara slipskivorna i sina originalförpackningar eller i speciella behållare på hyllor.

Garanti

Var vänlig beakta bifogade garantivillkor.

Tekniska data

Typbeteckning	HKSA 220-2
Model	HKSA 220-2
Tillverkningsår	se sista sidan
Motoreffekt P_1	220 W
Tomgångsvarvtal	7500 min^{-1}
Skärhastighet v	~ 40 m/s
Nätspänning / Nätfrekvens	230 V~ / 50 Hz
Hand-arm-vibration a_{vhw}	3,52 m/s^2
Slipskiva Ø x Tjocklek x Ø Hål Ø	Ø100 x 3,2 x Ø 10 mm (Ø 100 x 4,5 x Ø 10 mm)
Vigt	ca. 1,7 kg
Skyddsklass	II

O, P Beskrivning / Reservdelar

Pos.	Beteckning	Beställningsnummer
1.	Vridtallrik komplett	363731
2.	Uppläggningsbord	363732
3a/3b.	Fästskruv (med fjäder)	363704
4.	Kedjeanslag	363705
5.	Styrplatta	363706
6.	Styrskena	
7.	Fasthållningsmutter	363707
8.	Inställningsskruv (för slipdjup)	363708
9.	Slipskiva (100 x 3,2 x 10 mm)	363709
10.	Lock	363733
11.	Handtag	363711
12.	TILL- FRÅN-strömbrytare	363712
13.	Sliphuvud	363713
14.	Skruvlock	363729
15.	Mutter M8, självlåsande	391037
16.	Fläns	363715
17.	Säkerhetsetikett	363716
18.	1 par kolborstar (utan bild)	363717
19.	Slipskiva (100 x 4,5 x 10 mm)	363718
20.	Skyddskåpan	363720
21.	Mutter	

Möjliga störningar

Innan varje störningsavhjälpning
- **Slå från apparaten**
- **Vänta till slipskivan står stilla**
- **Dra ut nätstickkontakten**

☞ Efter varje störningsavhjälpning skall alla säkerhetsanordningar åter sättas i drift och kontrolleras.

Störning	möjlig orsak	Åtgärd
Kedjeslipapparaten går inte.	➲ Ingen ström	➲ Kontrollera strömförsörjningen, väggkontakten och säkringen
	➲ Defekt förlängningskabel	➲ Kontrollera förlängningskabeln; byt genast ut en defekt kabel
	➲ Nätkontakt, motor eller strömbrytare defekt.	➲ Låt en behörig elfackman kontrollera, reparera eller byta originalreservdelar
Kedjeslipapparaten slipar med avbrott	➲ Defekt förlängningskabel	➲ Kontrollera förlängningskabeln; byt genast ut en defekt kabel
	➲ Internt fel	➲ Kontakta kundtjänst
	➲ Till- / Frånströmbrytaren defekt	➲ Kontakta kundtjänst
Slipskivan blir het	➲ Slipskivan är trubbig eller defekt	➲ Byt slipskivan
Motorn brummar, slipskivan står stilla	➲ Slipskivan är blockerad	➲ Avlägsna föremålet
Ovanliga vibrationer	➲ Slipskivan är defekt	➲ Byt slipskivan

Älä ota laitetta käyttöön, ennenkuin olet lukenut sen käyttöohjeen, huomioinut kaikki huomautukset ja asentanut laitteen kuvatulla tavalla.

Säilytettävä tulevaa käyttlö varten.

Sisältö

EU-yhdenmukaisuusselvitys	156
Toimituksen osat	156
Käyttöohjeen / Laitteen symbolit	156
Meluarvot	157
Värinät	157
Käyttötarkoitus	157
Jäännösriskit	157
Turvallinen työskentely	158
Valmistelut käyttöönottoa varten	159
Käyttöönotto	159
Työohjeet	160
Työskentely ketjuteroituslaitteen kanssa	160
Huolto ja hoito	161
Säilytys	161
Hiomalaikkojen käsittely, kuljetus ja varastointi	161
Tekniset tiedot	161
Laitteen kuvaus / Varaosat	161
Takuuehdot	162
Mahdolliset häiriöt	162

EU-yhdenmukaisuusselvitys

Nro. (S-No.): 12880 → HKSA 220-2
13771 → HKSA 220-2 (Schweiz)

vastaa EY-direktiiviä**: 2006/42 EY**

Yrityksemme

ATIKA GmbH
Josef-Drexler-Str. 8 – 89331 Burgau – Germany

ilmoittaa täten yksinomaisella vastuulla, että tuote
Sägekettenschärfer (Sahaketjun teroituslaite) HKSA 220-2

Sarjanumero: 006000 - 025000

on yhdenmukainen ylämainittujen EY-direktiivien määräysten kanssa sekä seuraavien direktiivien määräysten kanssa:
2004/108/EY ja 2011/65/EU.

Seuraavia harmonisoituja normeja on käytetty:
EN 61029-1:2009+A11:2010; EN 61029-2-10:2010;
EN 55014-1:2006+A1:2009;
EN 55014-2:1997+A1:2001+A2:2008;
EN 61000-3-3:2008; EN 61000-3-2:2006+A1:2009+A2:2009

Teknisten asiakirjojen säilytys:
ATIKA GmbH – Technisches Büro – Josef-Drexler-Str. 8 – 89331 Burgau – Germany

i.A.

Burgau, 05.12.2014 i.A. G. Koppenstein, Suunnitelujohto

Toimituksen osat

- Sahaketjun teroituslaite HKSA 220-2
- Kääntötaso kokon.
- Ketjun vaste
- 1 pari hiiliharjaa
- Lukitusmutteri
- käyttöohje

☞ Tarkasta pakkauksen purkamisen jälkeen,

- ➤ onko sen sisältö täydellinen
- ➤ tai mahdolliset kuljetusvauriot

Esitä valitukset kauppiaalle, laitteen toimittajalle tai valmistajalle välittömästi. Jälkeenpäin esitettyjä valituksia ei hyväksytä.

Käyttöohjeen symbolit

Varoitus!
Uhkaava vaara tai vaarallinen tilanne. Näiden ohjeiden laiminlyönti voi aiheuttaa vammoja tai aineellisia vahinkoja.

Tärkeitä ohjeita asianmukaista käyttöä varten. Näiden ohjeiden laiminlyönti voi aiheuttaa häiriöitä.

Käyttäjän ohjeet. Nämä ohjeet auttavat sinua käyttämään kaikkia toimintoja parhaalla mahdollisella tavalla.

Asennus, käyttö ja huolto. Tässä selitetään tarkalleen, mitä sinun tulee tehdä.

Laitteen symbolit

Lue ja huomioi käyttöohje ja turvallisuusoh-jeet ennen laitteen käyttöönottoa.

Pysäytä moottori ja vedä virtapistoke irti ennen korjaus-, huolto- ja puhdistustöitä.

Varo viiltovaara! Älä laita käsiä pyörivien levyjen lähelle!

Käytä suojakäsineitä.

Käytä hengityssuojainta.

Käytä silmien- ja kuulonsuojaa.

Sähkölaitteet eivät kuulu talousjätteisiin. Laitteet, lisälaitteet ja pakkausmateriaali on poistettava ympäristöystävälliseen kierrätykseen.
Käytettyjä sähkö- ja elektroniikkalaitteita käsittelevän EU-direktiivin 2012/19/EU mukaisesti käyttökelvottomat sähkölaitteet on kerättävä erikseen ja kierrätettävä ympäristöystävällisesti.

Meluarvot

DIN EN ISO 3744; 11/95, DIN EN 11201

Koneen käyttö ketjuteroituslaitteena vakiolla hiomalaikalla.

Äänitehotaso	Äänen painetaso työpaikalla
L_{WA} = 91 dB(A)	L_{pA} = 78 dB(A)
K_{WA} = 3 dB(A)	K_{pA} = 3 dB(A)

⚠ Laitteen aiheuttamaa tiettyä meluhaittaa ei voi välttää. Tee meluisat työt sallittuina ja vastaavasti määrättyinä aikoina. Noudata mahdollisia hiljaisuusaikoja ja rajoita työn kestoa välttämättömään. Suojaa omaa ja lähellä olevien henkilöiden kuuloa on käyttämällä sopivia kuulosuojaimia.

Värinät

Värinätaso: = 3,52 m/s²

Mittauksen epävarmuuskerroin: K=1,5

Ilmoitettu värähtelyarvo on mitattu standardinmukaisella koestusmenetelmällä ja sitä voidaan käyttää sähkötyökalujen keskenäisessä vertailussa.
Ilmoitettua värähtelyarvoa voidaan käyttää myös värähtelykuormituksen alustavassa arvioinnissa.

⚠ Todellinen värähtelyn säteilyarvo koneen käytön aikana voi poiketa käyttöohjeessa annetuista tai valmistajan antamista tiedoista.
Tämä voi johtua seuraavista tekijöistä ja se on huomioitava ennen jokaista käyttöä tai käytön aikana.

- käytetäänkö konetta oikein
- onko materiaalin leikkaustapa tai sen käsittely oikein
- onko kone käyttökunnossa
- leikkuutyökalun terävyys tai oikea leikkuutyökalu
- onko kiinnipitokahvat tai valinnaiset värähtelykahvat asennettu ja ovatko ne tiukasti koneessa kiinni.

Jos koneen käytön aikana ilmenee epämiellyttävä tunto tai käden ihon väri muuttuu, työt on lopetettava heti. Pidä riittävästi taukoja työskentelyssä. Jos taukoja ei pidetä riittävästi, seurauksena voi olla käsi-käsivarsi-värähtelyoireyhtymä.
Työn tai koneen käytön mukainen kuormitus on arvioitava ja on pidettävä vastaavasti taukoja. Tällä tavalla kuormitusta voidaan huomattavasti vähentää koko työskentelyn aikana. Värähtelylle altistumisen aikainen riski on minimoitava. Huolla konetta käyttöohjeen ohjeiden mukaisesti. Jos konetta käytetään useasti, tulee ottaa yhteyttä alan erikoisliikkeeseen ja hankkia värähtelyltä suojaavat lisävarusteet (kahvat). Vältä koneen käyttöä alle t=10°C:n lämpötilassa. Laati työsuunnitelma, jolla voidaan rajoittaa värähtelykuormitusta.

Käyttötarkoitus

- Ketjuteroituslaite on tarkoitettu vain koti- ja käsityökäyttöön. Vakiomallina asennetulla hiomalaikalla **(100 x 3,2 x 10 mm, 63 m/s)** on ketjuteroituslaite tarkoitettu ainoastaan **harrastuksessa käytettävien sahaketjujen** (6,35 mm (1/4"), 9,52 mm (3/8") harraste- ja 8,255 mm (0,325") sahaketjut) teroittamiseen.
  Valinnaisesti on saatavissa hiomalaikka (100 x 4,5 x 10 mm) ammattikäyttöön tarkoitetuille sahaketjuille.
- Laitetta ei saa käyttää muunlaisten esineiden teroittamiseen. On olemassa loukkaantumisvaara!
- Käytä vain tähän koneeseen sopivia hiomalaikkoja.
- Vain sellaisia sahaketjuja saa työstää, jotka voi asettaa turvallisesti ja joita voi ohjata turvallisesti.
- Määräysten mukaiseen käyttöön kuuluu myös, että valmistajan esittämiä **käyttö-, huolto- ja kunnostusvaatimuksia** ja käyttöohjeen sisältämiä turvaohjeita noudatetaan.
- On noudetettava voimassa olevia asiaankuuluvia tapaturmanestohjeita, sekä muita yleisesti hyväksyttyjä työterveyslääketieteellisiä ja turvaallisuusteknisiä ohjeita.
- Kaikki muu käyttö, joka poikkeaa näistä ei ole määräysten mukaista käyttöä. Valmistaja ei vastaa mistään näistä syistä aiheutuneista vahingoista - käyttäjä vastaa niistä kokonaan itse.
- Ketjuteroituslaitteeseen omavaltaisesti suoritetut muutokset poistavat valmistajan vastuun kaikista muutoksista johtuvista vahingoista.
- Ketjuteroituslaitetta saa **asentaa, käyttää ja huoltaa** vain henkilöt, jotka ovat toimintaan perehtyneet ja tietoisia vaaroista. Kunnossapitotöitä saa suorittaa vain meidän tai meidän nimeämien asiakaspalveluiden toimesta.
- Konetta ei saa käyttää räjähdysalttiissa ympäristössä tai asettaa alttiiksi sateelle.

Jäännösriskit

Myös määräystenmukaisessa käytössä voi, asianomaisten turvallisuusmääräysten noudattamisesta huolimatta, jäädä jäännösriskejä, johtuen käyttötarkoituksen määräämästä rakenteesta.

Jäännösriskejä voidaan vähentää huomioimalla "turvallisuusohjeet" ja "käyttötarkoitus" sekä käyttöohje.

Huomaavaisuus ja varovaisuus pienentää henkilöiden vahingoittumisen ja vaurioiden riskiä.

- Sormien ja käsien loukkaantumisvaara tarttuessa pyörivään hiomalaikkaan.
- Sormien ja käsien loukkaantumisvaara koskettaessaan hiomalaikkaa suojaamattomalla alueella.
- Loukkaantumisvaara johtuen kipinöistä.
- Hiomapölyn sisäänhengittäminen.
- Virran aiheuttamat vaarat, jos käytät epäasianmukaisia sähköisiä liitäntäjohtoja.
- Jännitettä johtaviin osiin koskeminen rakenteen sähköisten osien ollessa auki.
- Kuulohäiriöt pitkäaikaisessa työskentelyssä ilman kuulonsuojaa.

Varotoimista huolimatta on olemassa lisäksi epäilmeisten jäännösriskien vaara.

Turvallinen työskentely

⚠ Sähkötyökalujen käytössä on huomioitava seuraavat perustalaatuiset turvatoimenpiteet, jotta suojaudutaan sähköiskulta sekä loukkaantumis- ja tulipalovaaralta.
Lue kaikki ohjeet ennen kuin käytät tätä sähkötyökalua ja säilytä turvallisuusohjeet hyvin.

- Tutustu laitteeseen käyttöohjeen avulla ennen käyttöä.
- Käytä sopivaa sähkötyökalua.
  - Älä käytä heikkotehoisia koneita raskaissa töissä.
  - Älä käytä sahaa käyttökohteisiin, joihin sitä ei ole tarkoitettu (määräyksenmukainen käyttö).
  - Käytä sähkötyökalua vain tarkoituksenmukaisiin töihin. Älä käytä esim. käsisirkkeliä puunoksien tai halkojen sahaamiseen.
- Asenna kone liukumattomalle ja tasaiselle alustalle.
- Seiso työskennellessäsi aina tukevasti ja tasapainoisesti.
- Ole tarkkaavainen. Mieti mitä teet. Aloita työ järkevästi. Älä käytä laitetta kun olet väsynyt tai olet huumeen, alkoholin tai lääkkeen vaikutuksen alainen. Varomattomuuden hetki laitteen käytössä voi johtaa vakaviin loukkaantumisiin.
- Käytä sopivaa työvaatetusta:
  - **ei väljiä vaatteita tai koruja, liikkuvat osat voivat tarttua niihin**
  - Käsineet ja liukumattomat kengät
  - Hiusverkko pitkille hiuksille
- Käytä henkilökohtaista suojavaatetusta:
  - **suojalaseja**
  - **kuulosuojaimia** (Äänen painetaso työpaikassa voi ylittää 85 dB (A))
  - **hengityssuojainta**
- **Pidä työalue** järjestyksessä! Epäjärjestyksestä voi olla seurauksena tapaturmat.
- Huomioi ympäristövaikutukset:
  - Älä käytä laitetta kosteassa tai märässä ympäristössä.
  - Älä altista ketjuteroituslaitetta sateelle.
  - Työskentele vain riittävissä näköolosuhteissa, järjestä hyvä valaistus.
  - Älä käytä sähkötyökalua paikassa, jossa on tulipalo- tai räjähdysvaara.
- **Älä koskaan** jätä käyttövalmiissa tilassa olevaa konetta **valvomattomana**.
- Alle 18 vuotiaat henkilöt eivät saa käyttää laitetta.
- **Pidä muut henkilöt loitolla.**
  Älä anna muiden henkilöiden, erityisesti **lasten**, koskea **työkalua** tai **kaapelia**.
  Pidä muut pois työalueelta.
- Älä ylikuormita laitetta! Työskentely sujuu parhaiten ja turvallisimmin **ilmoitetulla teholla**.
- Vaihda ohjauslevy, jos se on vaurioitunut.
- **Käytä laitetta vain kaikkien** suojavarusteiden **ollessa oikein kiinnitettyinä, äläkä tee laitteeseen muutoksia, jotka haittaavat turvallisuutta.**
- ⚠ Varmista ennen sahaketjun teroituslaitteen jokaista käyttöä, että hiomalaikka on kunnolla kiinnitetty ja kiristetty. Anna laitteen käydä tyhjäkäynnillä n. 30 sek. ja pysy turvallisella etäisyydellä. Kytke laite heti pois päältä, jos esiintyy huomattavaa värähtelyä, ja vaihda hiomalaikka.
- Varmista työkappale
  - Käytä kiristyslaitetta tai ruuvipuristinta työkappaleen kiinnipitämiseen. Kappale pysyy silloin varmennin paikallaan kuin käsin pidettäessä.
- Älä käytä hiomalaikkoja, jotka eivät vastaa tässä käyttöohjeessä ilmoitettuja tunnustietoja.
  ⚠ Toisenlaisten työkalujen ja varusteiden käyttö voi aiheuttaa loukkaantumisvaaran.
- Älä käytä hiomalaikkoja, joiden mainittu maksimikierrosluku (katso merkintä) on pienempi kuin moottorin kierrosluku (katso Tekniset tiedot).
- Kuluneet ja rikkinäiset hiomalaikat (halkemia, epätasapainoa, lohkemia, jne.) on korvattava välittömästi.
- Älä käytä hiomalaikkaa, joka on pudonnut. Vaikka se näyttää vahingoittumattomalta, se voi kuitenkin olla alttiimpi vaurioille.
- Varmista että hiomalaikka on kunnolla kiinni paikallaan.
- Sammuta laite ja vedä virtapistoke pistorasiasta seuraavissa tapauksissa:
  - korjaustöissä
  - huolto- ja puhdistustöissä
  - häiriöiden poistossa (johon kuuluu myös lukkiutuneen hiomalaikan vapauttaminen
  - Säilytys
  - Poistuminen ketjuteroituslaitteen äärestä (myös lyhyillä tauoilla)
- Älä yritä poistaa tai asettaa työkappaletta, kun hiomalaikka pyörii.
- **Huomio! Hiomalaikalla on jälkipyörintä!** Älä jarruta hiomalaikkaa käsillä tai sivuttaisella paineella.
- **Hoida** ketjuteroituslaitetta huolellisesti:
  - Pidä leikkutyökalut terävinä ja puhtaina, joilloin niillä on parempi ja turvallisempi työskennellä.
  - Tarkista sähkötyökalun liitäntäkaapeli säännöllisesti ja sen vaurioituessa korjauta se pätevällä ammattimiehellä.
  - Pidä laite puhtaana öljystä ja rasvasta.
  - Nouda huolto-ohjeita ja työkaluvaihto-ohjeita.
- **Tarkasta laitteen mahdolliset** vauriot**:**
  - Ennen koneen käyttöä täytyy tarkastaa **suojavarusteet** tai hieman vaurioituneet osat huolellisesti, jotta ne toimivat moitteettomasti ja määräyksenmukaisesti.
  - Tarkista, toimivatko kaikki liikkuvat osat moitteettomasti, ja etteivät osat ole jumittuneet tai vaurioituneet. Kaikkien osien täytyy olla asennettu oikein ja täyttää kaikki vaatimukset, jotta ketjuteroituslaitteen moitteeton toiminta on taattu.
  - Vaurioituneet suojalaitteet ja osat täytyy korjauttaa tai vaihdattaa asianmukaisesti hyväksytyn korjaamon (tai valmistajan) kautta, jos ei toisin ilmoitettu käyttöohjeessa.
  - Vaurioituneet tai lukukelvottomat turvallisuusetiketit on korvattava uusilla.
- Anna sähköammattihenkilön korjata sähkötyökalu.
  - Tämä sähkötyökalu vastaa voimassa olevia turvallisuusmäräyksiä. Korjaukset saa suorittaa vain sähköammattilainen alkuperäisvaraosia käyttämällä. Muutoin käyttäjä altistuu tapaturmille.
- Vältä tahatonta käynnistämistä.
  - Varmista, että kytkin on pois päältä, kun pistoke työnnetään pistorasiaan.

- Älä jätä työkaluavainta paikalleen!
  Tarkista aina ennen käynnistämistä, että avaimet ja säätötyökalut on poistettu.
- Säilytä sähkötyökalut, joita ei käytetä, turvallisesti.
  – Säilytä sähkötyökaluja, joita ei käytetä, kuivassa, lukitussa paikassa tai korkealla lasten ulottumattomissa.

Sähköosien turvallisuus

- IEC 60245 (H 07 RN-F) mukainen liitäntäjohto, jonka johtimen poikkileikkaus on vähintään
  - 1,5 mm² pituuden ollessa maks. 25 m
- Pitkät ja ohuet liitosjohdot laskevat jännitettä. Moottori ei enää saavuta maksimitehoaan, laitteen toiminta heikkenee.
- Pistokkeiden ja liitosjohtojen kytkinrasioiden täytyy olla kumia, pehmyt-PVC:tä tai muuta mekaanisesti yhtä kestävää, termoplastista materiaalia tai päällystetty sillä.
- Liitäntäjohdon pistokkeen täytyy olla roiskevesisuojattu.
- Liitäntäjohtojen asennuksessa on huomioitava, että johtoja ei litistetä, taivuteta eikä pistokeliitin ole märkä.
- Jos käytät johtokelaa, kelaa johto kokonaan kelasta.
- Käytä johtoa vain tarkoituksenmukaisiin töihin. Suojaa johto **kuumuudelta, öljyltä ja teräviltä reunoilta**. Älä vedä johdosta pistokkeen irrottamiseksi pistorasiasta.
- Suojaudu sähköiskulta. Vältä kosketusta maadoitettujen osien (esim. putket, lämmityspatterit, liedet, jääkaapit jne.) kanssa.
- Tarkasta pidennysjohdon kunto säännöllisesti ja hanki uusi, mikäli se on vaurioitunut.
- Älä käytä viallisia liitäntäjohtoja.
- **Älä käytä tilapäisiä** sähköliitäntöjä.
- Älä missään tapauksessa ohita **suojavarusteita tai ota niitä käytöstä.**

⚠ Sähköisten osien sähköliitäntä tai korjaukset on annettava toimiluvan saaneen sähkömiehen tai meidän asiakaspalvelumme suoritettavaksi. Paikallisia määräyksiä, erityisesti suojatoimenpiteitä on noudatettava.

⚠ Laitteen muiden osien korjaukset on annettava valmistajan tai sen asiakaspalvelun suoritettavaksi.

⚠ Käytä vain alkuperäisiä varaosia, lisävarusteita ja erityislisävarusteita. Muiden varaosien ja lisävarusteiden käyttö voi aiheuttaa käyttäjälle vammoja. Valmistaja ei vastaa tällaisten varusteiden aiheuttamista vahingoista.

Valmistelut käyttöönottoa varten

ⓘ Jotta kone toimisi moitteettomasti, noudata seuraavia ohjeita:

Seuraavat asiat täytyy vielä tehdä:

- asentaa kääntötaso
- asettaa laite varmasti

Kääntötason asennus

1. A Aseta kääntötaso (1) alustalle (2).
2. B Ruuvaa lukitusmutteri (7) lukitusruuviin.

Ketjuteroituslaitteen asennus työpöydän päälle

C Varmaa käyttöä varten täytyy laite asettaa kiinteästi työpöydän tai muun pöydän kulmaan. Jos mahdollista, käytä kaikkia kolmea kiinnityskohtaa. Varmista kuitenkin, että kolo sahaketjulle sekä pääsy kiinnitysmutterille pysyy vapaana.

Vihje: Lisäksi suosittelemme kumialustaa melun ja värähtelyn vähentämiseksi (ei kuulu toimitukseen).

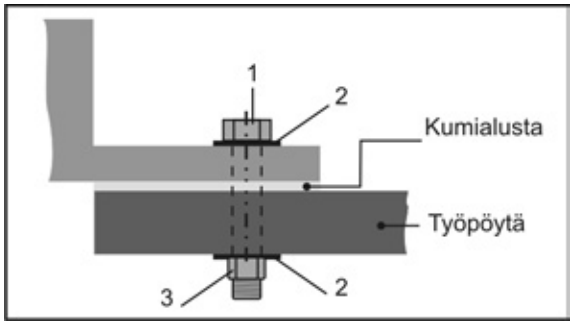

Asennukseen tarvittavat pienosat eivät kuulu toimitukseen. Käytä asennusta varten:

Positio.	Kuvaus
1.	Kuusioruuvi M 8
2.	Aluslaatta Ø 8mm
3.	Kuusiomutteri M 8, itselukkiuttuva

- Aseta laite paikkaan, joka täyttää seuraavat ehdot:
  – liukumaton
  – värähtelemätön
  – tasainen
  – puhdas ja kuiva
  – ilman kompastusvaaroja
  – riittävät valo-olosuhteet

Käyttöönotto

Verkkoliitäntä

Vertaa laitteen tyyppikilvessä ilmoitettua jännitettä, esim. 230 V verkkojänniteeseen ja liitä ketjuteroituslaite vastaavaan ja määräystenmukaisesti maadoitettuun pistorasiaan.

ⓘ Vaihtovirtamoottori:
käytä Schuko-pistorasiaa, verkkojännite 230 V suojakytkimellä (30 mA), sulake: 10 A hidas.

- Käytä liitos- tai jatkokaapelia mukaan vähintään seuraavilla poikkipinnoilla 1,5 mm²

Käynnistys

Älä käytä laitetta jonka kytkintä ei voida kytkeä päälle tai pois päältä. Vaurioitunut katkaisia on heti korjattava tai vaihdettava asiakaspalvelun toimesta.

Paina päälle/pois –katkaisijan „I“.

Sammutus

Laitteen sammattumiseksi paina päälle/pois –katkaisijan „0“.

Työohjeet

⚠ V Tarkasta ennen jokaista käyttöä:

- onko työpaikka järjestyksessä?
- Onko ketjuteroituslaite asennettu tukevasti työpöytään?
- Laitetta ei saa ottaa käyttöön ennen kuin on luettu käyttöohje, huomioitu kaikki ohjeet ja laite on asennettu kuten kuvailtu!

Työskentely ketjuteroituslaitteen kanssa

⚠ D Suojauksen (20) täytyy peittää hiomalaikka niin paljon kuin mahdollista.
Irrota molemmat ruuvinsuojukset (14) ja säädä suojusta vastaavasti.

⚠ Pidä kädet aina turvallisella etäisyydellä pyörivästä hiomalaikasta.

- Käytä tehtaalla asennettua hiomalaikkaa vain harrastuksessa käytettävien sahaketjujen teroittamiseen (6,35 mm (1/4"), 9,52 mm (3/8") harraste- ja 8,255 mm (0,325") sahaketjut). (Valinnaisesti on saatavana hiomalaikka 100 x 4,5 x 10 mm, tuote-nro. 363718 ammattikäyttöön tarkoitetuille sahaketjuille).
- Tarkista hiomalaikka ennen jokaista käyttöä, ettei siinä ole epätasaisuuksia, vääntymää tai säröjä.
- Älä käytä vaurioitunutta hiomalaikkaa tai laikkaa, jonka muoto on muuttunut.
- Teroita ketjua vasta sitten, kun hiomalaikka on saavuttanut maksimikierroslukunsa.
- Ainoastaan sellaisia sahaketjuja saa työstää, joita voidaan turvallisesti asettaa ja ohjata.

⚠ Huomioi joka tapauksessa turvallisuusohjeet (katso ”Turvallinen työskentely”).

Työskentely ketjuteroituslaitteen kanssa

Sahaketjujen teroitus

Ennen jokaista laitteeseen tehtävää säätöä:

- **kytke laite pois päältä**
- **odota että hiomalaikka pysähtyy**
- **vedä verkkopistoke pois**

Kaikkien leikkuunivelten teroitus

Teroita leikkuuterän yksi leikkuunivel seuraavasti:

1. Säädä hiomakulma: Irrota lukitusmutteri (7) ja käännä kääntötasoa n. 30°:seen ja kiristä taas lukitusmutteri.
   ⓘ Leikkuunivelten leikkuuterä hiotaan yleensä 30 - 35 asteen kulmaan.
2. E Irrota kiinnitysruuvi (3b) ja aseta sahaketju ohjauslevyjen (5) väliseen ohjauskiskoon (6).
3. F Käännä ketjun vaste (4) alas ja vedä sahaketjua niin pitkään taaksepäin, kunnes hiottava leikkuunivel on vasteessa kiinni.
4. G Tarkkaa säätöä varten vedä hiomapäätä (13) leikkuuniveltä vasten. Säädä etäisyys kiinnitysruuvilla (3a) siten, että hiomalaikka koskettaa leikkuuniveltä. Säädä lisäksi hiomasyvyys säätöruuvilla (8).
5. H Kiristä lukitusruuvi (3b) sahaketju on kiinnitetty.
6. Hio varovasti leikkunivelen leikkuterää.
   ⚠ Jotta vältetään vaurioutumiset sahaketjussa, hio mahdollisimman lyhyesti ja vain tarpeellinen määrä ainetta pois.
7. Hio joka toinen leikkuuterä suorittamalla vaiheet 5. ja 6.
   ⓘ Merkitse ensimmäinen leikkuuterä, esim. liituviivalla. Siten vältetään leikkuuterän uudelleen hionta samalla kerralla.
8. I Käännä kääntötasoa toisen puolen 30°:seen ja hio, kuten edellä kuvattu, loput leikkuuterät.

Syvyysrajoittimen etäisyyssäätö

Kun kaikki leikkuunivelten leikkuuterät on teroitettu, sahaketju on kyllä terävä, mutta ei mahdollisesti leikkaakaan.
Siksi täytyy aina olla myös syvyysrajoittimen etäisyys (= syvyysrajoittimen ja leikkuuterän välinen etäisyys). Tavallisesti se on 0,5 – 0,8 mm.

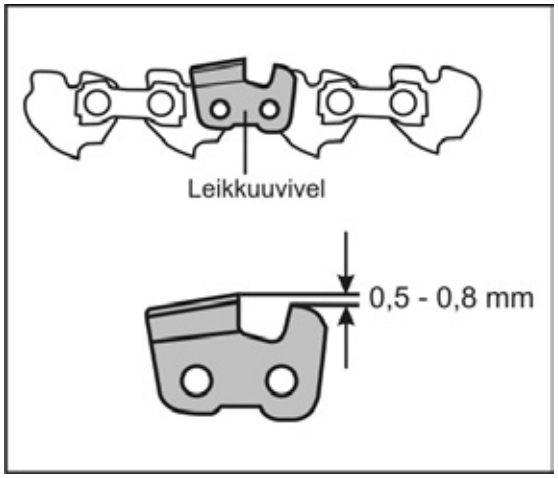

⚠ Syvyysrajoittimen liian suuri etäisyys nostaa takaiskun vaaraa sahauksen aikana.
Tarkista siksi sahaketjunne tietojen antama etäisyys ja tarvittaessa lyhennä sitä viilalla.

⚠ Huomioi, että syvyysrajoittimen etureuna pyöristetään. Leikkuunivelin alkuperäinen muoto täytyy säilyttää.

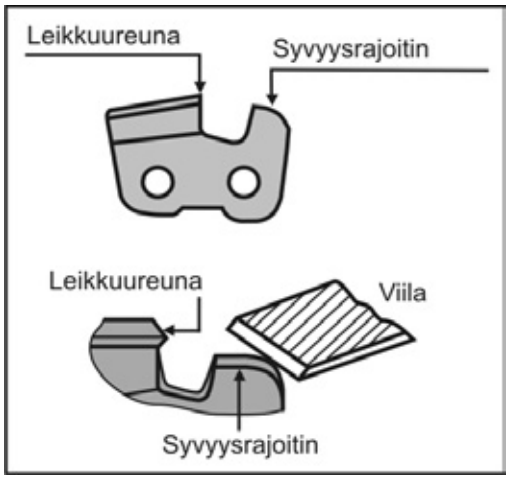

Huolto ja hoito

Ennen jokaista huolto- ja puhdistustyötä:
- **kytke laite pois päältä**
- **odota että hiomalaikka pysähtyy**
- **vedä virtapistoke irti**

Hiomalaikan vaihto

- Älä käytä vaurioitunutta hiomalaikkaa tai laikkaa, jonka muoto on muuttunut.
- Älä käytä hiomalaikkoja, jotka eivät vastaa tässä käyttöohjeessä ilmoitettuja tunnustietoja.

Hiomalaikan vaihto

1. J Irrota ruuvisuojukset (14) ja ota suojus (20) pois.
2. K, L Löysää suojuksen (10) molemmilla puolilla olevia muttereita (21). Ota suojus pois.
3. Hiomalaikan akselin lukitusta varten työnnä ruuvitaltta tai puikko (Ø 4 mm) sitä varten tarkoitettuun reikään.
4. Irrota mutteri (15).
   ⓘ Oikeakätinen kierre
5. Poista mutteri, etummainen laippa (16) ja hiomalaikkaa (9) ja takimmainen laippa (16).
6. ⓘ Puhdista laipat.
7. Asennus tapahtuu päinvastaisessa järjestyksessä.

Huoltoa ja puhdistusta varten poistetut turvallisuslaitteet on ehdottomasti asennettava takaisin ja tarkistettava asianmukaisesti.
Käytä vain alkuperäisosia. Toisenlaiset osat voivat johtaa arvaamattomiin vaurioihin ja loukkaantumisiin.

ⓘ Huomioi seuraavat asiat, jotta ketjuteroituslaitteen toimintakyky säilyisi:

- Puhdista ja öljyä kaikki liikkuvat osat säännöllisesti (paitsi käyttöjärjestelmä).
- Poista pöly ja lika rievulla tai pensselillä.
- Puhdista tuuletusraot joka käytön jälkeen.
- Älä käytä koneen puhdistukseen nesteitä.
- Älä käytä liuotusainetta muoviosia varten (bensiini, alkoholi ym.), koska muoviosat voivat vaurioitua.

ⓘ **Älä koskaan käytä rasvaa!**

☞ Käytä ympäristöystävällistä öljyä.

Säilytys

Vedä virtapistoke irti

- Säilytä käyttämättömiä laitteita kuivassa paikassa lasten ulottumattomuudessa.
- Huomioi ennen pitkäaikaista varastointia seuraavat asiat, jotta laitteen kestoikä pidentyy ja laitteen liikkuvuus pysyy hyvänä:
  - Suorita perusteellinen puhdistus.

Hiomalaikkojen käsittely, kuljetus ja varastointi

Hiomalaikat ovat helposti särkyviä sekä herkkiä iskuille.
Huomioi siis seuraavat kohdat:

- Älä pudota laikkaa ja vältä äkillistä iskua.
- Älä käytä pudonneita ja vaurioituneita hiomalaikkoja.
- Vältä värähtelyä tai järistystä käytön aikana
- Vältä keskireiän vaurioituminen.
- Vältä hiontapinnan kuormitus.
- Varastoi hiomalaikat vaaka- tai pystytasossa, kuivassa, vakiolämpötilöisessä paikassa, jossa ei ole pakkasta.
- Säilytä hiomalaikat alkuperäispakkauksessa tai erityisissä astioissa ja hyllystöissä.

Tekniset tiedot

Tyyppi	HKSA 220-2
Malli	HKSA 220-2
Valmistusvuosi	katso viimeinen sivu
Moottorin teho P_1	220 W
Tyhjäkäyntikierrosluku	7 500 min $^{-1}$
Leikkuunopeus v	~ 40 m/s
Verkkojännite / Verkkotaajuus	230 V~ / 50 Hz
Käsi-käsivarsi värinä a_{vhw}	3,52 m/s²
Hiomalaikka Ø x paksuus x Ø reikäØ	Ø100 x 3,2 x Ø 10 mm (Ø 100 x 4,5 x Ø 10 mm)
Paino	ca. 1,7 kg
Suojaluokka	II

O, P Laitteen kuvaus / Varaosat

Positio.	Nimitys	Tilausnro
1.	Kääntötaso kokon.	363731
2.	Alusta	363732
3a/3b.	Kiinnitysruuvi (jousilla)	363704
4.	Ketjun vaste	363705
5.	Ohjauslevy	363706
6.	Ohjauskisko	
7.	Lukitusmutteri	363707
8.	Säätöruuvi (hiontasyvyydelle)	363708
9.	Hiomalaikka (100 x 3,2 x 10 mm)	363709
10.	suojus	363733
11.	Kahva	363711
12.	PÄÄLLE-POIS-katkaisija	363712
13.	Hiomapää	363713
14.	Ruuvisuojus	363729
15.	Mutteri M8, itsevarmistava	391037
16.	Laippa	363715
17.	Turvallisuustarra	363716
18.	1 pari hiiliharjaa (ei kuvassa)	363717
19.	Hiomalaikka (100 x 4,5 x 10 mm)	363718
20.	Suojus	363720
21.	Mutteri	

Takuuehdot

Huomioi mukana oleva takuuselvitys.

Mahdolliset häiriöt

Ennen jokaista häiriönpoistoa:
- **kytke laite pois päältä**
- **odota että hiomalaikka pysähtyy**
- **vedä verkkopistoke pois**

☞ Joka häiriönpoiston jälkeen käynnistä ja tarkista taas kaikki turvallisuuslaitteet.

Häiriö	Mahdollinen syy	Korjaus
Ketjuteroituslaite ei pyöri.	➲ ei virtaa	➲ tarkista virransyöttö, pistorasia, sulake
	➲ jatkojohto vaurioitunut	➲ tarkista jatkojohto, vaihda vaurioitunut johto välittömästi
	➲ Verkkopistoke, moottori tai katkaisia rikki	➲ anna pätevän sähköasentaja tarkastaa moottori tai katkaisija, tai korjata ne alkuperäisiä varaosia käyttäen
Ketjuteroituslaite hioo katkonaisesti	➲ jatkojohto vaurioitunut	➲ tarkista jatkojohto, vaihda vaurioitunut johto välittömästi
	➲ Sisäinen vika	➲ käänny asiakaspalvelun puoleen
	➲ Päälle-/pois-kytkin viallinen	➲ käänny asiakaspalvelun puoleen
Hiomalaikka kuumenee	➲ Hiomalaikka on tylsä tai viallinen	➲ Vaihda hiomalaikka
Moottori hurisee, hiomalaikka pysähtyy	➲ Hiomalaikka lukkiutunut	➲ Poista esine
Epätavallista värähtelyä	➲ Hiomalaikka on viallinen	➲ Vaihda hiomalaikka

Te ei või masinat enne kasutusele võtta, kui olete lugenud seda kasutusjuhendit, tutvunud kõikide toodud juhistega ja monteerinud seadme vastavalt kirjeldusele.

Hoidke kasutusjuhend hilisemaks kasutamiseks alles.

Sisukord

EÜ Vastavusdeklaratsioon	163
Tarnekomplekt	163
Sümbolid kasutusjuhendis / seadmel	163
Müraväärtused	164
Vibratsioon	164
Otstarbekohane kasutamine	164
Jääkohud	164
Ohutu töötamine	165
Ettevalmistamine kasutuselevõtuks	166
Kasutuselevõtt	166
Tööjuhised	167
Töötamine ketiteritajaga	167
Hooldus ja korrashoid	168
Hoiustamine	168
Käsitsemine, transportimine ja lihvimisketaste hoiustamine	168
Seadme kirjeldus/ varuosad	168
Tehnilised andmed	168
Garantii	169
Võimalikud rikked	169

EÜ Vastavusdeklaratsioon

Nr. (S-No.): 12880 → HKSA 220-2
13771 → HKSA 220-2 (Šveits)

vastavalt EÜ direktiivile 2006/42/EÜ

Käesolevaga kinnitab

ATIKA GmbH
Josef-Drexler-Str. 8 – 89331 Burgau – Germany

oma ainuvastutusel, et toode
Sägekettenschärfer (Saeketi teritaja) HKSA 220-2

Seerianumber: 006000 - 025000

vastab EÜ direktiivide nõuetele, ning nõuetele, mis tulenevad järgmistest direktiividest:
2004/108/EÜ ja 2011/65/EC.

Rakendatud on järgmisi harmoniseeritud norme:
EN 61029-1:2009+A11:2010; EN 61029-2-10:2010;
EN 55014-1:2006+A1:2009;
EN 55014-2:1997+A1:2001+A2:2008;
EN 61000-3-3:2008; EN 61000-3-2:2006+A1:2009+A2:2009

Tehnilist dokumentatsiooni hoiab:
ATIKA GmbH – Technisches Büro – Josef-Drexler-Str. 8 – 89331 Burgau – Germany

i. A.

Burgau, 05.12.2014 i. A. G. Koppenstein,
Konstruktsiooniosakonna juhatus

Tarnekomplekt

- Ketiteritaja HKSA 220-2
- Pöördketas kompl.
- Ketipiiraja
- 1 paar süsinikharju
- Kinnitusmutter
- Kasutusjuhend

☞ Kontrollige pärast lahti pakkimist üle karbi sisu

- ➤ terviklikkus
- ➤ võimal. transpordikahjustused

Teavitage puudustest koheselt müüjat, tarnijat ja/või tootjat. Hilisemaid kaebusi ei võeta arvesse.

Sümbolid kasutusjuhendis

Hoiatus!
Ähvardav oht või ohtlik olukord. Selle hoiatuse eiramine võib lõppeda kehavigastuste või materiaalse kahjuga.

Olulised juhised asjatundlikuks masina käsitsemiseks. Nende juhiste eiramine võib lõppeda masina riketega.

Kasutusjuhis. Need juhised aitavad teil kõiki seadme funktsioone optimaalselt kasutada.

Masina Montaaž, kasutamine ja hooldamine. Siin selgitatakse teile täpselt, mida teil teha tuleb.

Sümbolid seadmel

Enne kasutamist, lugege läbi ja tehke endale selgeks kasutusjuhend ja ohutusjuhendid.

Enne remondi-, hooldus- ja puhastustöid, seisake mootor ja tõmmake pistik välja.

Tähelepanu sisselõikamisoht! Ärge hoidke käega pöörlevast kettast!

Kandke kaitsekindaid.

Kandke tolmumaski.

Kandke kaitseprille ja kuulmiskaitseid.

Elektrilised seadmed ei kuulu majapidamisjäätmete hulka. Viige seadmed, lisatarvikud ja pakend keskkonnasõbralikuks ümbertöötlemiseks.
Vastavalt Euroopa direktiivile 2012/19/EC, vanade elektriliste ja elektrooniliste seadmete kohta, tuleb kasutuskõlbmatuks muutunud elektrilised seadmed eraldi koguda ja suunata keskkonnasõbralikku taaskasutusse.

Müraväärtused

DIN EN ISO 3744; 11/95, DIN EN 11201

Masina kasutamisel ketiteritajana seeriale vastava lihvimiskettaga.

Müravõimsuse tase	Mürarõhu tase töökohal
L_{WA} = 91 dB(A)	L_{WA} = 78 dB(A)
L_{WA} = 3 dB(A)	L_{WA} = 3 dB(A)

⚠ Teatud mürakoormus ei ole selle seadme korral välditav. Teostage mürarikkaid töid selleks lubatud ja ettenähtud kohas. Vältige libedaid kohti ja ärge pikendage tööaega pikemaks kui hädavajalik. Teie enda ja teie läheduses viibivate inimeste kaitsmise huvides, tuleb kõigil kanda vastavaid kuulmiskaitseid. (Hiina)

Vibratsioon

Vibratsioonitase: = 3,52 m/s²

Mõõtmise ebakindlus: K = 1,5 m/s²

Toodud kiirenduse emissioonivääртus on mõõdetud järgides normidega kehtestatud kontrollprotseduuri ja seda võib kasutada võrdlemiseks teiste elektriliste tööriistadega.
Samuti saab toodud kiirenduse emissioonivääртust kasutada vibratsioonikoormuse välja selgitamiseks.

⚠ Tegelikult esinev vibratsiooni emissioonivääртus masina kasutamise ajal, võib erineda kasutusjuhendis või tootja poolt toodust.
Seda võivad põhjustada mitmed mõjutegurid, millega tuleb arvestada enne kasutamise alustamist või kasutamise ajal:

- kas masinat kasutatakse õigesti;
- kas kas lõigatava materjali liik või see, kuidas seda töödeldakse, on õige;
- kas masin on heas töökorras;
- lõiketööriista terade seisundist või õigest lõiketööriistast;
- kas on paigaldatud hoidekäepidemed s.h. valikuline vibratsioonikäepide ja kas need istuvad tugevalt masina korpuse küljes.

Juhul kui märkate masina kasutamise ajal ebameeldivat enesetunnet või käte naha värvi muutust, katkestage koheselt töö. Tehke töös piisavalt pikki puhkepause. Piisavalt pikkadest puhkepausidest mitte kinnipidamisel, võib teil tekkida käevarre vibratsioonisündroom.
Tuleb teostada tööga või masina kasutamisega seotud koormustasemete hindamine ja määrata kindlaks vastavad puhkepausid. Sel viisil on võimalik koormustaset kogu tööaja vältel oluliselt vähendada. Minimeerige oma riisikot, saada vibratsioonist tingitud kahjustusi. Hooldage seda masinat lähtudes kasutusjuhendis toodud juhistest. Juhul kui masinat tuleb sagedamini rakendada või kasutada, tuleks teil võtta ühendust oma müüjaga ja hankida vibratsiooni vastased lisatarvikud (käepide). Vältige masina kasutamist kuni t=10°C või madalamal temperatuuril. Tehke endale tööplaan, mille abil saate piirata vibratsioonikoormust.

Otstarbekohane kasutamine

- Ketiteritaja on ettenähtud kasutamiseks ainult kodu- ja käsitöös. Standardteostuses, monteeritud lihvimiskettaga **(100 x 3,2 x 10 mm, 63 m/s)**, on ketiteritaja mõeldud eranditult ainult **hobisaekettide** (6,35 mm (1/4"), 9,52 mm (3/8") hobi- ja 8,255 mm (0,325") saekettide) teritamiseks. Valikuliselt on sellele saadav lihvimisketas (100 x 4,5 x 10 mm) profisaekettide jaoks.
- Seadet ei või kasutada teiste esemete teritamiseks. Tekib kehavigastuste oht!
- Kasutage ainult selle masina jaoks ettenähtud lihvimiskettaid.
- Töödelda võib ainult selliseid saekette, mis asuvad kindlalt peal ja mida on võimalik juhtida.
- Otstarbekohase kasutamise hulka kuulub ka **kinnipidamine** tootja poolt ettekirjutatud **kasutus-, hooldus- ja remontimistingimustest** ja juhendis sisalduvate **ohutusjuhendite** järgimine.
- Kinni tuleb pidada ka asjakohastest kehtivatest **ohutuseeskirjadest** ning muudest üldtuntud töötervishoiu alastest ja **ohutustehnilistest reeglitest**.
- Iga muul viisil kasutamist loetakse väärkasutamiseks. Mis tahes sellest tulenevate kahjude eest tootja ei vastuta: **kogu riisikot kannab** ainult **kasutaja.**
- Omavoliline ketiteritaja muutmine lõpetab tootja vastutuse kõikide sellest tegevusest tulenevate kahjude eest.
- Ketiteritajat võivad **varustada, kasutada ja hooldada** ainult sellised **isikud**, kes on sellega tuttavad ja on teavitatud esinevatest ohtudest. Remonditöid võivad teostada ainult meie poolt või meie kaudu nimetatud klienditeenindused.
- Masinat ei või kasutada plahvatusohtlikus keskkonnas ega jätta vihma kätte.

Jääkohud

Ka otstarbekohase kasutamise korral, kinni pidades kõikidest asjakohastest ohutustingimustest, jäävad kasutusotstarbest tingitud konstruktsiooni tõttu püsima teatud **jääkohud**.

Jääkohte saab minimeerida, kui järgida nii „Ohutusjuhendeid“ ja „Otstarbekohast kasutamist“ kui ka kasutusjuhendit tervikuna.

Arvestamine ja ettevaatus vähendavad kehavigastuste ja kahjustuste ohtu.

- Sõrmede ja käte vigastamise oht töötava lihvimisketta vahele haaramise tõttu.
- Sõrmede ja käte vigastamise oht lihvimisketta katmata osa puudutamise tõttu.
- Kehavigastuste oht sädemevoo tõttu.
- Lihvimistolmu sissehingamine.
- Elektrilöögioht nõuetele mittevastavate elektrikaablite kasutamise tõttu.
- Elektrit juhtivate osade puudutamisel, avatud elektriliste detailide korral.
- Kuulmiskahjustused, pikemalt kestval töötamisel ilma kuulmiskaitseteta.

Lisaks sellele võivad vaatamata kõikidele ettevaatusabinõudele jääda püsima etteaimamatud jääkohud.

Ohutu töötamine

⚠ Elektriliste tööriistade kasutamisel, tuleb arvestada kaitsmiseks elektrilöögi, kehavigastuste ja tuleohu eest järgmiste põhimõtteliste ohutusabinõudega.
Enne selle elektrilise tööriista kasutamist, lugege kõiki juhiseid ja süvenege hoolikalt ohutusjuhenditesse.

- Enne kasutamist tutvuge masinaga kasutusjuhendi abil.
- Kasutage õiget elektrilist tööriista.
  - Ärge kasutage raske töö jaoks väikse võimsusega masinaid.
  - Ärge kasutage masinat otstarbeks, milleks see ei ole mõeldud (vaadake „Otstarbekohane kasutamine“).
  - Ärge kasutage elektrilist tööriista otstarbeks, milleks see ei ole mõeldud.
    Näiteks ärge kasutage käsi-kreissaagi ehitusplokkide või palkide saagimiseks.
- Monteerige masin libisemiskindlale ja tasasele aluspinnale.
- Vältige ebanormaalset kehahoiakut. Hoolitsege **kindla jalgealuse** eest ja hoidke alati **tasakaalu**.
- Olge tähelepanelik. Jälgige seda, mida te teete. Lähenege tööle ratsionaalselt. Ärge kasutage seadet, kui te olete väsinud või uimastite, alkoholi või ravimite mõju all. Üks hetk tähelepanematust seadme kasutamisel, võib lõppeda tõsiste kehavigastustega.
- Kandke vastavat tööriietust:
  - **ärge** kandke avaraid riideid või **ehteid**, liikuvad detailid võivad neist kinni haarata
  - Soovitatavad on kindad ja libisemiskindlad jalatsid
  - pikkadele juustele **juuksevõrk**
- Kandke isiklikku kaitseriietust:
  - **Kaitseprille**
  - **Kuulmiskaitseid** (Mürarõhu tase töökohal võib ületada 85 dB (A))
  - **Tolmumaski**
- Hoidke oma **töökoht korras**! Segadus võib põhjustada õnnetusi.
- Arvestage **keskkonnamõjudega**:
  - Ärge kasutage seadet niiskes või märjas keskkonnas.
  - Ärge asetage seadet **vihma** kätte.
  - Töötage ainult piisava nähtavusega, hankige hea **valgustus**.
  - Ärge kasutage elektrilist tööriista tule- ja plahvatusohtlikus kohas.
- Ärge kunagi jätke töövalmis masinat **tähelepanuta**.
- **Alla 18 aastased isikud** ei või seda seadet kasutada.
- **Hoidke teised inimesed eemal.**
  Ärge laske teistel inimestel, eriti **lastel**, **tööriista** või **kaablit puudutada**.
  Hoidke nad oma töökohast eemal.
- Ärge koormake masinat üle! See töötab paremini ja kindlamalt **antud koormusvahemikus**.
- Kui juhtplaat on kahjustatud, vahetage see välja.
- Kasutage ainult täielikult ja korrektselt paigaldatud **kaitseseadmetega** seadet ja ärge muutke masinat, kuna see võib kahjustada masina ohutust.
- ⚠ Kontrollige ketiteritajat enne igat kasutamist, kas lihvimiskettas on õigesti kinnitatud ja tugevalt kinni keeratud.
  Seejärel laske seadmel ca 30 sek töötada ja viibige seejuures ohutus kauguses. Märkimisväärse vibratsiooni esinemisel, lülitage seade koheselt välja ja vahetage lihvimisketas välja.
- Fikseerige toorik
  - Tooriku paigal hoidmiseks kasutage kas pingutusvahendeid või kruustange. Nende abil on see kindlamalt hoitud, kui teie käega.
- Ärge kasutage lihvimiskettaid, mis ei vasta kasutusjuhendis toodud andmetele.
  ⚠ Teiste tööriistade ja lisatarvikute kasutamine võib tekitada kehavigastuste ohu.
- Ärge kasutage lihvimiskettaid, millel antud suurim pöörete arv (vaadake pealetrükki) on madalam kui mootori pöörete arv (vaadake Tehnilisi andmeid).
- Kasutatud ja defektsed lihvimiskettad (rebendid, tasakaalust väljas, killud väljas jne) tuleb koheselt välja vahetada.
- Ärge kasutage lihvimiskettaid, mis on maha kukkunud. Ka siis kui nad paistavad olema kahjustusteta, võivad nad olla habrastunud.
- Jälgige, kas lihvimisketas istub kindlalt.
- Lülitage masin välja ja **tõmmake pistik pesast välja**, kui
  - Remondite
  - Teete hooldus- ja puhastustöid
  - Kõrvaldate tõrkeid (siia kuulub ka blokeeritud lihvimisketta vabastamine)
  - Hoiustamiseks
  - Jätate ketiteritaja seisma (ka lühiajalise vaheaja korral)
- Ärge üritage toorikut eemaldada või paigaldada, kui lihvimisketas pöörleb.
- **Tähelepanu! Lihvimisketas teeb järeljooksu!** Ärge pidurdage lihvimisketast käega või küljele survet avaldades.
- **Hooldage** oma ketiteritajat hoolikalt:
  - Parema ja ohutuma töötamise huvides, hoidke lõiketööriistad teravad ja puhtad.
  - Kontrollige regulaarselt elektrilise tööriista ühenduskaableid ja laske need kahjustuste korral tunnustatud erialaspetsialistil välja vahetada.
  - Hoidke seade puhtana õlist ja rasvast.
  - Järgige tööriista vahetamisel **hoolduseeskirju** ja juhiseid.
- Kontrollige masinat võimalike **kahjustuste** osas:
  - Enne kui kasutate masinat edasi, tuleb **kaitseseadmed** või kergelt kahjustatud detailid tagasi töökorda viia ja kontrollida nende nõuetele vastavat toimimist.
  - Kontrollige, kas **liikuvad detailid** toimivad tõrgeteta ja ei kiilu kinni ega ole kahjustunud. Kõik detailid peavad olema õigesti paigaldatud ja täitma kõiki nõudeid, et tagada ketiteritaja tõrgeteta tööd.
  - **Kahjustatud kaitseseadmed** ja **detailid** tuleb lasta tunnustatud teenindustöökojal (või tootjal) asjatundlikult remontida või välja vahetada, kui kasutusjuhendis ei ole teisiti toodud.
  - Kahjustatud või loetamatud hoiatuskleebised tuleb välja vahetada.

- Laske oma elektrilist tööriista remontida elektrikul
  – See elektriline tööriist vastab asjasse puutuvatele ohutusnõuetele. Remontida võivad ainult elektrikud, kasutada võib ainult originaalvaruosi; vastasel juhul võib kasutaja sattuda õnnetusse.
- Vältige soovimatut käivitamist
  – Veenduge enne pistiku kontakti ühendamist, kas lüliti on väljalülitatud.
- Ärge jätke tööriistavõtit külge!
  Kontrollige enne sisselülitamist üle, kas võti ja reguleerimistööriist on eemaldatud.
- Valvake oma kasutuseta seisvat elektrilist tööriista.
  – Kasutuseta seisvat elektrilist tööriista tuleb hoida kuivas, kõrgele paigutatud või lukustatavas kohas, kus see on eemal laste käeulatusest.

Elektriohutus

- **Ühenduskaabli** mudel vastavalt IEC 60245 (H 07 RN-F), traadi ristläbimõõduga vähemalt
  – 1,5 mm², kaabli pikkusega **kuni** 25 m
- pikad ja peened ühenduskaablid põhjustavad pingelangust. Mootor ei saavuta enam oma maksimaalset võimsust, seadme funktsionaalsus väheneb.
- Ühendusjuhtmel olev **pistik** ja **pistikupesad**, peavad olema valmistatud kummist, pehmest PVC-st või muust termoplastilisest materjalist, millel on võrdväärne mehaaniline tugevus või olema selle materjaliga kaetud.
- Ühendusjuhtme pistikud peavad olema **veepritsme-veekindlad**.
- **Ühenduskaabli** vedamisel jälgige seda, et see ei ole takistatud, kokku muljutud, kokku murtud ja et pistikühendus ei ole niiske.
- Kaablitrumli kasutamisel kerige kaabel täielikult maha.
- Ärge kasutage ühenduskaablit otstarbel, milleks see ei ole mõeldud. **Kaitske** kaablit **kuumuse, õli ja teravate servade** eest. Ärge tõmmake pistikut kaablist tõmmates pistikupesast välja.
- Kaitske end **elektrilöögi** eest. Vältige oma kehaga maandatud esemete puudutamist (nt torud, küttekehad, pliidid, külmutuskapid jne).
- Kontrollige **pikendusjuhet** regulaarselt ja vahetage välja, kui see on kahjustatud.
- Välitingimustes kasutage ainult selleks lubatud ja vastavalt tähistatud pikendusjuhet.
- Ärge kasutage **defektseid pikendusjuhtmeid**.
- Ärge looge **ajutisi** elektriühendusi.
- **Ärge kunagi mööduge** kaitseseadmetest ega jätke neid kasutuselt ära.

⚠ **Elektriühenduste loomine** ja/või masina elektriliste detailide **remontimine** peab toimuma **litsenseeritud** elektriku või meie klienditeeninduse poolt. Järgida tuleb kohalikke eeskirju, eriti kaitseabinõusid.

⚠ **Masina** teiste detailide **remonti** tuleb laske teostada **tootjal** või mõnel tema klienditeenindusel.

⚠ Kasutage ainult originaalvaruosi, -lisatarvikuid ja -eritarvikuid. **Teiste varuosade ja lisatarvikute kasutamise korral**, võib kasutaja sattuda õnnetusse. Mis tahes sellest tulenevate kahjude eest tootja ei vastuta.

Ettevalmistamine kasutuselevõtuks

ⓘ Masina tõrgeteta toimimise tagamiseks, järgige selles kasutusjuhendis olevaid juhiseid.

Teil tuleb teha vaid järgnevat:

- Paigaldage pöördketas
- Sättige seade kindlalt üles

Pöördketta paigaldamine

1. A Asetage pöördketas (1) tugilauale (2).
2. B Keerake kinnitusmutter (7) kinnituskruvile.

Ketiteritaja paigaldamine tööpingile

C Turvalise käsitsemise huvides, tuleb seade tugevalt paigaldada tööpingi või laua ühele nurgale. Kui võimalik kasutage selleks kõiki kolme kinnituspunkti. Jälgige seejuures, et vabaks jääks ruum saeketi jaoks ja säiliks ligipääs kinnitusmutrile.

Vihje: Lisaks sellele soovitame kasutada müra ja vibratsiooni vähendamiseks kummialust (ei kuulu tarnekomplekti)

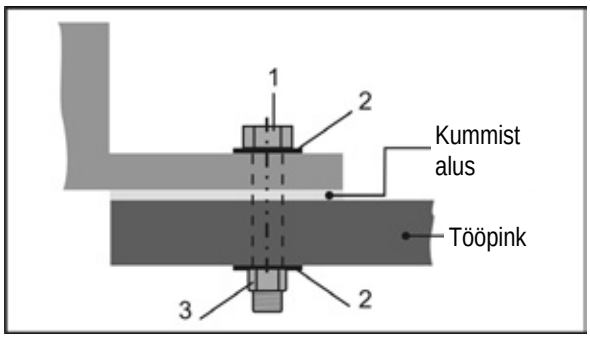

Paigaldamiseks vajalikud pisidetailid ei kuulu tarnekomplekti. Kasutage selleks:

Nr	Kirjeldus
1.	Kuuskantkruvi M 8
2.	Seibi Ø 8 mm
3.	Kuuskantkruvi M 8, isekinnituv

- Asetage seade kohta, mis vastab järgmistele tingimustele:
  – libisemiskindel
  – ei vibreeri
  – on tasane
  – puhas ja kuiv
  – ei ole komistamisohtlik
  – piisava nähtavusega

Kasutuselevõtt

Elektritoide

Võrrelge seadme tüübisildil toodud pinget, nt 230 V võrgupingega ja ühendage ketiteritaja vastavasse ning eeskirjade kohaselt maandatud pistikupessa.

ⓘ Vahelduvvoolumootor:
kasutage Schuko-pistikupesa, võrgupinge 230 V rikkevoolukaitsme (30 mA) ja 10 A taluvusega kaitsmega.

- Kasutage ühenduskaablit või pikendusjuhet, traadi ristläbimõõduga minimaalselt 1,5 mm².

Sisselülitamine

Ärge kasutage ühtegi seadet, mille lüliti ei võimalda sisse- ja väljalülitada. Kahjustatud lüliti tuleb koheselt lasta klienditeenindusel remontida või välja vahetada.

Vajutage sisse-/välja lüliti „I“-le.

Väljalülitamine

Seadme väljalülitamiseks vajutage sisse-/väljalüliti „0“ -le.

Tööjuhised

Enne tööga alustamist pöörake tähelepanu järgmisele:

- Kas töökoht on koristatud?
- Kas ketiteritaja on tugevalt monteeritud tööpingi külge?
- Te ei või seadet enne kasutusele võtta, kui olete lugenud seda kasutusjuhendit, tutvunud kõikide toodud juhistega ja monteerinud seadme vastavalt kirjeldusele!

Töötamine ketiteritajaga

D Lihvimisketas peab olema kaitsekattega (20) kaetud nii kaugele kui võimalik.
Selleks vabastage mõlemad kruvinupud (14) ja sättige kaitsekatet vastavalt.

Hoidke oma käsi alati pöörlevast lihvimiskettast ohutus kauguses.

- Kasutage tehase poolt paigaldatud lihvimisketast ainult hobisaekettide (6,35 mm (1/4“), 9,52 mm (3/8“) hobi- ja 8,255 mm (0,325“) saeketid) teritamiseks. (Valikuliselt on saadaval lihvimisketas 100 x 4,5 x 10 mm, Artikkel nr 363718 profisaekettide jaoks).
- Kontrollige enne igat kasutamist, ega lihvimiskettal ei esine ebakorrapärasusi, kuju muutust või pragusid.
- **Ärge kasutage kahjustatud või kuju muutnud lihvimiskettaid.**
- Töötage alles siis, kui lihvimisketas on saavutanud maksimaalse kiiruse.
- Töödelda võib ainult selliseid saekette, mis asuvad kindlalt peal ja mida on võimalik juhtida.

Järgige igal juhul kõiki ohutusjuhendeid (vaadake „Ohutu töötamine“).

Töötamine ketiteritajaga

Saekettide teritamine

Enne igat seadme seadistamist:
- **Lülitage seade välja**
- **Oodake, kuni lihvimisketas on seiskunud**
- **Tõmmake pistik välja**

Kõikide lõikelülide lihvimine

Lõikelüli tera lihvimiseks toimige järgmiselt:

1. Sättige kohale lihvimisnurk: selleks vabastage kinnitusmutter (7), pöörake pöördketast ca 30° ja keerake kinnitusmutter uuesti kinni.
   Tavaliselt lihvitakse lõikelüli tera nurga all vahemikus 30 kuni 35 kraadi.
2. E Vabastage kinnituskruvi (3b) ja asetage saekett juhtsiinile (6), juhtplaatide (5) vahele.
3. F Pöörake ketipiiraja (4) alla ja tõmmake saeketti nii kaugele taha, kuni lihvitav lõikelüli asub piirajal.
4. G Täpseks välja rihtimiseks tõmmake lõikepea (13) vastu lõikelüli. Sättige vahemik kinnituskruvi (3a) abil selliseks, et lihvimisketas puudutab lõikelüli. Lisaks sellele reguleerige reguleerimiskruviga (8) lihvimissügavust.
5. H Keerake kinnituskruvi (3b) kinni → saekett on fikseeritud.
6. Lihvige ettevaatlikult lõikelüli tera.
   Saeketi kahjustamise vältimiseks, lihvige nii lühidalt kui võimalik ja eemaldage nii vähe materjali kui hädavajalik.
7. Iga järgmise lõiketera lihvimiseks, korrake samme 5 ja 6.
   Tähistage esimene lõikelüli, nt kriidiga. Nii väldite lõikelülide topelt teritamist.
8. I Pöörake pöördketast 30°-le teisele poole ja lihvige, nagu ülal kirjeldatud, ka ülejäänud terad.

Sügavuspiiraja vahemiku seadistamine

Kui kõikide lõikelülide terad on teritatud, on saekett terav, kuid on võimalik, et see ei lõika.
Seetõttu peab alati olema korras ka sügavuspiiraja vahemik (=vahemik sügavuspiiraja ja lõiketera vahel). Reeglina ulatub see 0,5 – 0,8 mm.

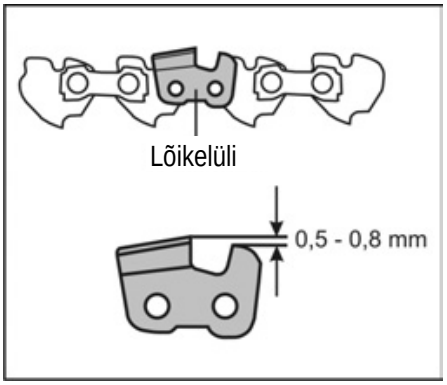

Liiga suur sügavuspiiraja vahemik suurendab saagimisel tagasilöögi ohtu.
Seetõttu tuleb teil lähtudes oma saeketi andmetest vahemikku kontrollida ja vajadusel viiliga madalamaks viilida.

Seejuures jälgige, et te lihvite viiliga sügavuspiiraja esiserva kumeraks. Lõikelüli esialgne kuju peab säilima.

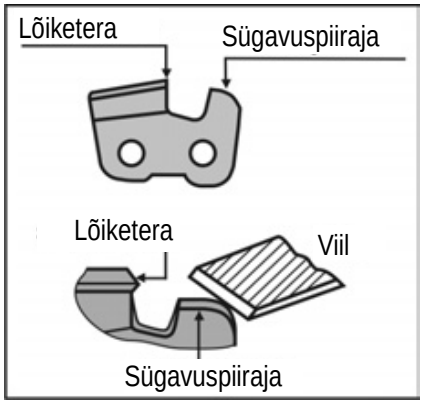

Hooldus ja korrashoid

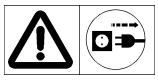

Enne igat hooldus- ja puhastustööd
- **Lülitage seade välja**
- **Oodake, kuni lihvimisketas on seiskunud**
- **Tõmmake pistik välja**

Lihvimisketta vahetamine

- Ärge kasutage kahjustatud või kuju muutnud lihvimiskettaid.
- Ärge kasutage lihvimiskettaid, mis ei vasta kasutusjuhendis toodud andmetele.

Lihvimisketta vahetamine

1. J Vabastage kruvinupud (14) ja võtke kaitsekate (20) ära.
2. K, L Vabastage katte (10) kummaltki poolelt mutter (21). Võtke kate ära.
3. Lihvimisketta fikseerimiseks torgake selleks ettenähtud auku kruvikeeraja või torn (Ø 4mm).
4. Vabastage mutter (15).
   ⓘ Paremkeere
5. M, N Võtke ära eesmise ääriku (16) ja lihvimisketta (9) ja tagumise ääriku (16) mutrid.
6. ⓘ Puhastage äärikud.
7. Paigaldamine toimub vastupidises järjekorras.

Hooldamise ja puhastamise ajaks eemaldatud kaitseseadmed, tuleb kindlasti uuesti nõuetekohaselt tagasi panna ja üle kontrollida.
Kasutage ainult originaalosi. Teised osad võivad põhjustada etteennustamatuid kahjustusi ja kehavigastusi.

ⓘ Ketiteritaja töökindluse säilitamiseks arvestage järgnevaga:

- Puhastage ja õlitage **regulaarselt** kõiki liikuvaid osi (väljaspool ajamisüsteemi).
- Eemaldage lapi või pintsli abil tolm ja mustus.
- Pärast igat kasutamist puhastage õhuavasid.
- Puhastage masinat ainult kuivalt.
- Ärge kasutage plastosadele mingeid lahusteid (bensiini, alkoholi jne), kuna need võivad plastikut kahjustada.

ⓘ **Ärge kunagi kasutage rasva!**

☞ Kasutage keskkonnasõbralikku õli.

Hoiustamiseks

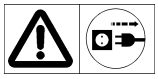

Tõmmake pistik välja.

- Hoidke kasutuseta seisvat seadet kuivas, lukustatud kohas, väljaspool laste käeulatust.
- Masina eluea pikendamiseks ja hõlpsama kasutamise tagamiseks, arvestage **enne masina pikemaks ajaks hoiustamist** järgnevaga:
  - teostage põhjalik puhastamine.

Käsitsemine, transportimine ja lihvimisketaste hoiustamine

Lihvimiskettad on haprad nagu ka löögi- ja kukkumistundlikud. Siinkohal arvestage järgmiste oluliste punktidega:
- Ärge laske kettal kukkuda ja vältige järskude löökide toimet
- Ärge kasutage maha kukkunud või kahjustatud kettaid.
- Vältige kasutamise ajal vibratsiooni või raputusi.
- Vältige vastuvõtuava kahjustusi.
- Vältige lihvimispinna koormamist.
- Hoidke lihvimiskettaid lamavas või vertikaalses asendis, kuivas, külma eest kaitstud kohas ja konstantse keskmise temperatuuri juures.
- Hoidke lihvimiskettaid originaalpakendis või spetsiaalsetes mahutites ja riiulites.

O, P Seadme kirjeldus/ varuosade nimekiri

Nr	Kirjeldus	Tellimis-nr
1	Pöördketas kompl.	363702
2	Tugilaud	363703
3a/3b	Kinnituskruvi (vedruga)	363704
4	Ketipiiraja	363705
5	Juhtplaat	363706
6	Juhtsiin	
7	Kinnitusmutter	363707
8	Reguleerimiskruvi (lihvimissügavuse jaoks)	363708
9	Lihvimisketas (100 x 3,2 x 10 mm)	363709
10	Kate	363710
11	Käepide	363711
12	SISSE-VÄLJA lüliti	363712
13	Lihvimispea	363713
14	Kruvinupp	363729
15	Mutter M 8, isekinnituv	391037
16	Äärik	363715
17	Ohutuskleebis	363716
18	1 paar süsinikharju (pilt puudub)	363717
19	Lihvimisketas (100 x 4,5 x 10 mm)	363718
20	Kaitsekate	363720
21	Mutter	

Tehnilised andmed

Tüübitähistus	HKSA 220-2
Mudel	HKSA 220-2
Ehitusaasta leheküljelt	vaadake viimaselt
Mootori võimsus P_1	220 W
Tühikäigu pöörete arv	7500 min^{-1}
Lõikekiirus v	~ 40 m/s
Võrgupinge / sagedus	230 V~ / 50 Hz
Käe - käevarre – vibratsioon a_{vhw}	3,52 m/s^2
Lihvimisketas Ø x Paksus x Ø Ava	Ø 100 x 3,2 x Ø 10 mm (Ø 100 x 4,5 x Ø 10 mm)
Kaal	ca 1,7 kg
Kaitseklass	II

Garantii

Palun arvestage kaasasoleva garantiikirjaga.

Võimalikud rikked

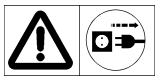

Enne igat rikke kõrvaldamist
- **Lülitage seade välja**
- **Oodake, kuni lihvimisketas on seiskunud**
- **Tõmmake pistik välja**

☞ Pärast igakordset rikke kõrvaldamist, viige ohutusseadmed tagasi töökorda ja kontrollige üle.

Rike	Võimalik põhjus	Kõrvaldamine
Ketiteritaja ei tööta.	➲ Elekter puudub või voolukatkestus ➲ Defektne pikendusjuhe ➲ Defektne pistik, mootor või lüliti	➲ Kontrollige elektritoidet, pistikupesa, kaitset ➲ Kontrollige pikendusjuhet, vahetage defektne juhe koheselt välja ➲ Laske mootorit või lülitit kontrollida või parandada litsenseeritud elektrikul, vajadusel laske asendada originaalvaruosadega.
Ketiteritaja lihvib katkestustega	➲ Defektne pikendusjuhe ➲ Seesmine viga ➲ Sisse-/välja lüliti defektne	➲ Kontrollige pikendusjuhet, vahetage defektne juhe koheselt välja ➲ Palun pöörduge klienditeenindusse ➲ Palun pöörduge klienditeenindusse
Lihvimisketas läheb kuumaks	➲ Lihvimisketas on nüri või defektne	➲ Vahetage lihvimisketas välja
Mootor undab, lihvimisketas jääb seisma	➲ Lihvimisketas on blokeeritud	➲ Eemaldage takistus
Ebatavaline vibratsioon	➲ Lihvimisketas on defektne	➲ Vahetage lihvimisketas välja

Ierīces ekspluatāciju nedrīkst uzsākt, ja nav izlasīta šī ekspluatācijas instrukcija, ievēroti visi norādītie norādījumi un ierīce montēta saskaņā ar aprakstu!

Uzglabājiet instrukciju turpmākai izmantošanai.

Saturs

EK atbilstības deklarācija	170
Piegādes komplekts	170
Ekspluatācijas instrukcijas / Ierīces simboli	170
Trokšņu raksturlielumi	171
Vibrācijas	171
Izmantošana paredzētajā veidā	171
Nenovērstie riski	171
Drošs darbs	172
Sagatavošana nodošanai ekspluatācijā	173
Nodošana ekspluatācijā	173
Ekspluatācijas norādījumi	174
Darbs ar ķēžu asinātāju	174
Tehniskā apkope un kopšana	175
Uzglabāšana	175
Asināšanas ripu lietošana, transportēšana un glabāšana	175
Tehniskie dati	175
Ierīces apraksts / Rezerves daļas	176
Garantija	176
Iespējamie traucējumi	176

EK atbilstības deklarācija

Nr. (S-No.): 12880 → HKSA 220-2
13771 → HKSA 220-2 (Schweiz)

Saskaņā ar EK Direktīvu **2006/42/EK**

Ar šo mēs, uzņēmums
ATIKA GmbH
Josef-Drexler-Str. 8 – 89331 Burgau – Vācija,

uz savu atbildību deklarējam, ka produkts
Sägekettenschärfer (Zāģa ķēžu asinātājs) HKSA 220-2
sērijas numurs: 006000 - 025000

Atbilst iepriekš minētās EK direktīvas noteikumiem, kā arī turpmāk minēto citu direktīvu noteikumiem:
2004/108/EK un 2011/65/ES.

Tika piemēroti šādi harmonizētie standarti:
EN 61029-1:2009+A11:2010; EN 61029-2-10:2010;
EN 55014-1:2006+A1:2009; EN 55014-2:1997+A1:2001+A2:2008;
EN 61000-3-3:2008; EN 61000-3-2:2006+A1:2009+A2:2009

Tehnisko dokumentāciju uzglabā:
ATIKA GmbH – Tehniskais birojs
Josef-Drexler-Str. 8 – 89331 Burgau – Vācija

i. A.

Burgau, 05.12.2014 i. A. G. Koppenstein,
Konstruktoru nodaļas vadība

Piegādes komplekts

- Ķēžu asinātājs HKSA 220-2
- Grozāmgalda komplekts
- Ķēdes atduris
- 1 ogles suku pāris
- Nostiprinātājuzgrieznis
- Apkalpošanas instrukcija

☞ Pēc kastes atvēršanas pārbaudiet, vai piegādes komplekts ir
- ► pilnīgs,
- ► vai nav transportēšanas bojājumu.

Par reklamācijām nekavējoties ziņojiet tirgotājam, piegādātājam vai ražotājam. Novēlotas reklamācijas netiek ņemtas vērā.

Ekspluatācijas instrukcijas simboli

Brīdinājums!
Draud briesmas un bīstama situācija. Neievērojot šos norādījumus, var rasties savainojumi un mantu bojājumi.

Svarīgi norādījumi par pareizu darbu. Neievērojot šos norādījumus, var rasties traucējumi.

Norādījumi izmantotājam. Šie norādījumi palīdzēs optimāli izmantot visas funkcijas.

Montāza, apkalpošana un tehniskā apkope. Šeit tiek precīzi paskaidrots, kā jārīkojas.

Ierīces simboli

Pirms nodošanas ekspluatācijā izlasiet un ņemiet vērā ekspluatācijas instrukciju un drošības norādījumus.

Pirms remonta, tehniskās apkopes un tīrīšanas darbu veikšanas atvienojiet kontaktdakšu no elektrības padeves.

Uzmanību, sagriešanas risks! Nelieciet rokas pie rotējošās ripas!

Valkājiet aizsargcimdus.

Nēsājiet pretputekļu aizsargmasku.

Nēsājiet acu un dzirdes aizsardzības palīglīdzekļus!

Elektriskās ierīces nedrīkst izmest kopā ar sadzīves atkritumiem. Nododiet ierīces, piederumus un iepakojumu videi draudzīgai atkārtotai izmantošanai. Saskaņā ar Eiropas Direktīvu 2012/19/ES par izmantotām elektriskajām un elektroniskajām ierīcēm izmantotas elektroierīces jāvāc izmantojot ,dalītas atkritumu vākšanas metodi un jānodod videi draudzīgai atkārtotai izmantošanai.

Trokšņu raksturlielumi

DIN EN ISO 3744; 11/95, DIN EN 11201

Izmantojot ierīci kā ķēžu asinātāju ar standarta asināšanas ripu.

Skaņas jaudas līmenis	Skaņas spiediena līmenis darba vietā
L_{WA} = 91 dB(A)	L_{pA} = 78 dB(A)
K_{WA} = 3 dB(A)	K_{pA} = 3 dB(A)

⚠ Šī ierīce rada zināmu trokšņa iedarbību, ko nevar novērst. Trokšņainus darbus veiciet tam paredzētos atļautajos laikos. Nepieciešamības gadījumā ievērojiet atpūtas laikus un pēc iespējas ierobežojiet darba ilgumu. Jūsu un tuvumā esošo personu aizsardzības nolūkos lietojiet piemērotus dzirdes aizsarglīdzekļus.

Vibrācijas

Vibrācijas līmenis: = 3,52 m/s²
Mērījuma kļūda: K = 1,5 m/s²

Norādītā vibrāciju emisijas vērtība ir izmērīta saskaņā ar standartizētu pārbaudes metodi, un to var izmantot, lai salīdzinātu dažādus elektriskos instrumentus.
Norādīto vibrāciju emisijas vērtību var arī izmantot, lai veiktu sākotnējo vibrācijas iedarbības novērtēšanu.

⚠ Faktiskā vibrāciju emisijas vērtība iekārtu lietošanas laikā var atšķirties no tās vērtības, kas norādīta lietošanas instrukcijā vai ko norādījis ražotājs.
Tas var notikt tālāk norādīto ietekmes faktoru dēļ, kas jāņem vērā pirms katras lietošanas reizes vai lietošanas laikā.

- Vai iekārta tiek lietota pareizi.
- Vai materiāla griešanas vai apstrādes veids ir pareizs.
- Vai iekārtas ekspluatācijas stāvoklis ir labs.
- Vai griezējinstruments ir ass un vai tiek izmantots pareizs griezējinstruments.
- Vai ir uzstādīti turēšanas rokturi vai, ja tādi ir, izvēles vibrācijas slāpēšanas rokturi un vai tie ir stingri piestiprināti pie iekārtas korpusa.

Ja iekārtas lietošanas laikā plaukstās jūtat nepatīkamu sajūtu vai pamanāt ādas krāsas maiņu, nekavējoties pārtrauciet darbu. Izmantojiet pietiekami ilgus darba pārtraukumus. Ja netiek ievēroti pietiekami ilgi darba pārtraukumi, var rasties plaukstas un rokas vibrācijas sindroms.
Ieteicams novērtēt iedarbības pakāpi atkarībā no darba vai iekārtas izmantošanas un atbilstoši noteikt darba pārtraukumus. Tādējādi var būtiski samazināt iedarbības pakāpi visā darba laikā. Samaziniet risku, kam esat pakļauts vibrāciju dēļ. Kopiet iekārtu, ievērojot lietošanas instrukcijas norādījumus. Ja iekārta tiek lietota bieži, ieteicams sazināties ar specializēto tirgotāju un nepieciešamības gadījumā iegādāties pretvibrācijas piederumus (rokturus). Nelietojiet iekārtu, ja temperatūra t=10 °C vai zemāka. Izveidojiet darba plānu, kas palīdz ierobežot vibrāciju iedarbību.

Izmantošana paredzētajā veidā

- Ķēžu asinātāju paredzēts izmantot tikai mājsaimniecībā un amatniecībā. Ķēžu asinātāja standarta variants ar uzstādītu asināšanas ripu (**100 x 3,2 x 10 mm, 63 m/s**) ir paredzēts tikai **amatieru zāģu ķēžu** (6,35 mm (1/4"), 9,52 mm (3/8") amatieru un 8,255 mm (0,325") zāģu ķēžu) asināšanai.
  Kā papildaprīkojums ir pieejama profesionālo zāģu ķēžu asināšanai paredzēta asināšanas ripa (100 x 4,5 x 10 mm).
- Ierīci nedrīkst izmantot citu priekšmetu asināšanai. Pastāv savainojumu risks!
- Izmantojiet tikai iekārtai piemērotas asināšanas ripas.
- Ar ierīci drīkst apstrādāt tikai tādas zāģu ķēdes, ko var droši uzlikt un vadīt.
- Pie izmantošanas paredzētajā veidā pieder arī ražotāja ieteikto ekspluatācijas, tehniskās apkopes un uzturēšanas noteikumu ievērošana un instrukcijā minēto drošības norādījumu ievērošana.
- Jāievēro ekspluatācijai spēkā esošie negadījumu novēršanas priekšraksti, kā arī citi vispārīgi atzītie darba medicīnas un drošības tehnikas noteikumi.
- Ikviens cits ierīces izmantošanas veids, kas nav minēts šajos nosacījumos, uzskatāms par izmantošanu ierīcei neparedzētā veidā. Par šādas izmantošanas rezultātā radušiem jebkāda veida bojājumiem ražotājs nenes atbildību. Izmantotājs rīkojas uz savu risku.
- Patvaļīga ķēžu asinātāja modificēšana izslēdz ražotāja garantiju jebkādiem šādā veidā radītiem bojājumiem.
- Ķēžu asinātāju drīkst **aprīkot, lietot un apkopt tikai personas**, kas to pārzina un ir informētas par riskiem. Remonta darbus drīkst veikt tikai mūsu uzņēmums vai mums zināmi klientu apkalpošanas dienesti.
- Mašīnu nedrīkst izmantot sprādzienbīstamā vidē un to nedrīkst pakļaut lietus iedarbībai.

Nenovērstie riski

Arī izmantojot mašīnu paredzētajā veidā un neskatoties uz to, ka tiek ievēroti visi spēkā esošie drošības noteikumi, izmantošanas nolūkam noteiktās konstrukcijas dēļ pastāv vēl nenovērsti riski.

Nenovērstos risku var samazināt, ja tiek ievēroti visi "Drošības norādījumi" un sadaļā „Izmantošanas paredzētajā veidā", kā arī visā ekspluatācijas instrukcijā kopumā minētie noteikumi.

To ievērošana un piesardzība samazina cilvēku savainojumu un bojājumu rašanās risku.

- Pirkstu un plaukstu savainošanas risks, ieliekot plaukstu darbojošās asināšanas ripas zonā.
- Pirkstu un plaukstu savainošanas risks, pieskaroties asināšanas ripai nenosegtās vietās.
- Savainošanās risks lidojošu dzirksteļu dēļ.
- Asināšanas putekļu ieelpošanas risks.
- Bīstamība no strāvas, ja tiek izmantoti slikti elektriskā pieslēguma kabeļi.
- Pieskaršanās spriegumu vadošām detaļām pie atvērtām elektriskajām konstrukcijās daļām.
- Ietekme uz dzirdes sistēmu ilgstoši strādājot bez dzirdes aizsardzības līdzekļiem.

Neskatoties uz visiem veiktajiem piesardzības pasākumiem, var pastāvēt citi vizuāli neredzami nenovērstie riski.

Drošs darbs

⚠ Lai elektroinstrumentu lietošanas laikā nodrošinātu aizsardzību pret elektrošoku, savainojumu gūšanas riskiem un ugunsbīstamību, jāievēro tālāk aprakstītie drošības pamatpasākumi.
Izlasiet visus šos norādījumus pirms elektroinstrumenta lietošanas un rūpīgi glabājiet drošības norādījumus.

- Pirms mašīnas lietošanas, izmantojot ekspluatācijas instrukciju, iepazīstieties ar ierīci.
- Izmantojiet pareizo elektroinstrumentu.
  - Neizmantojiet mazas jaudas iekārtas, lai veiktu smagus darbus.
  - Neizmantojiet iekārtu tādiem mērķiem, kam tā nav paredzēta (skatiet sadaļu „Izmantošana paredzētajā veidā").
  - Neizmantojiet elektroinstrumentu tādiem nolūkiem, kam tas nav paredzēts. Piemēram, neizmantojiet rokas ripzāģi, lai grieztu koku zarus vai malkas pagales.
- Uzstādiet iekārtu uz neslīdošas un līdzenas pamatnes.
- Izvairieties no nedabiskām ķermeņa kustībām. Rūpējieties par **drošu** stāju un noturiet līdzsvaru.
- Esiet uzmanīgs. Uzmaniet savu darbu. Strādājot esiet saprātīgs. Nelietojiet ierīci, ja esat noguris, vai lietojis narkotiskās vielas, alkoholu vai medikamentus. Viens neuzmanības mirklis ierīces lietošanas laikā var radīt nopietnus savainojumus.
- Valkājiet piemērotu darba apģērbu:
  - **nenēsājiet** pārāk garu apģērbu vai **rotaslietas**, kustīgās mašīnas daļas var tos ievilkt
  - ieteicams izmantot cimdus un neslīdošus apavus
  - **matu sietiņš** gariem matiem
- Nēsājiet personisko **aizsargapģērbu:**
  - **aizsargbrilles**
  - **dzirdes aizsarglīdzekļus** (skaņas spiediena līmenis darba vietā var pārsniegt 85 dB (A))
  - **pretputekļu aizsargmasku**
- Darba vietā jāuztur kārtība! Nesakārtotā darba vietā var rasties negadījumi.
- Ņemiet vērā **vides ietekmi**:
  - Nelietojiet ierīci mitrā vai slapjā vidē.
  - Nepakļaujiet ierīci **lietus** iedarbībai.
  - Strādājiet tikai tad, kad ir pietiekama redzamība. Nodrošiniet labu **apgaismojumu**.
  - Neizmantojiet elektroinstrumentus vietās, kur pastāv aizdegšanās vai eksplozijas risks.
- Nekad neatstājiet darbam sagatavotu iekārtu **bez uzraudzības**.
- **Personas līdz 18** gadu vecumam nedrīkst lietot ierīci.
- **Neļaujiet nepiederošiem cilvēkiem piekļūt zāģim.**
  Neļaujiet citiem cilvēkiem, īpaši **bērniem**, pieskarties **instrumentam** vai **kabelim**.
  Neļaujiet viņiem piekļūt jūsu darba vietai.
- Nepārslogojiet mašīnu!
- Nomainiet vadplāksni, ja tā ir bojāta.
- Lietojiet ierīci tikai ar visām un pareizi piemontētām **aizsargierīcēm** un neveiciet iekārtai nekāda veida modifikācijas, kas var ietekmēt tās drošību.
- ⚠ Pirms katras ķēžu asinātāja lietošanas reizes pārbaudiet, vai asināšanas ripa ir pareizi piestiprināta un cieši iespīlēta.
  Pēc tam darbiniet ierīci tukšgaitā 30 sekundes, atrodoties drošā attālumā no ierīces. Ja rodas ievērojamas vibrācijas, nekavējoties izslēdziet ierīci un nomainiet asināšanas ripu.
- Nostipriniet apstrādājamo priekšmetu.
  - Apstrādājamā priekšmeta nostiprināšanai izmantojiet iespīlēšanas ierīci vai skrūvspīles. Tādējādi tas būs nostiprināts drošāk nekā tad, ja turēsiet to ar roku.
- Neizmantojiet asināšanas ripas, kas neatbilst šajā lietošanas instrukcijā norādītajiem parametriem.
  ⚠ Citu instrumentu un piederumu lietošana var radīt jums savainojumus.
- Neizmantojiet asināšanas ripas, kam norādītais maksimālais apgriezienu skaits (skatiet uz ripas iespiestos datus) ir zemāks nekā iekārtas motora apgriezienu skaits (skatiet sadaļu „Tehniskie dati").
- Nekavējoties nomainiet nodilušas un bojātas (saplaisājušas, atlupušas, nelīdzsvarotas) asināšanas ripas.
- Neizmantojiet asināšanas ripu, ja tā nokritusi zemē. Pat ja tā neizskatās bojāta, tā var būt trausla.
- Pārbaudiet, vai asināšanas ripa ir cieši nostiprināta.
- Izslēdziet mašīnu un atvienojiet kabeli no strāvas padeves šādos gadījumos:
  - Veicot remonta darbus
  - Veicot tehniskās apkopes un tīrīšanas darbus
  - Novēršot traucējumus (tostarp atbrīvojot bloķētu asināšanas ripu)
  - Uzglabāšana
  - Atstājot ķēžu asinātāju bez uzraudzības (arī īsu pārtraukumu gadījumā)
- Nemēģiniet izņemt vai ielikt apstrādājamo priekšmetu, darbojoties asināšanas ripai.
- **Uzmanību! Asināšanas ripa pēc inerces turpina griezties!** Nebremzējiet asināšanas ripu ar roku vai piespiežot no sāniem.
- Rūpīgi **kopiet** ķēžu asinātāju:
  - Lai varētu strādāt labāk un drošāk, uzturiet griezējinstrumentu asu un tīru.
  - Regulāri pārbaudiet elektroinstrumenta pieslēguma kabeli un bojājuma gadījumā lieciet to nomainīt atzītam speciālistam.
  - Notīriet no ierīces eļļu un smērvielas.
  - Ievērojiet **tehniskās apkopes noteikumus** un norādījumus par instrumenta maiņu.
- Pārbaudiet, vai mašīnai iespējams nav kādu bojājumu.
  - Pirms turpmākas mašīnas lietošanas rūpīgi jāpārbauda, vai aizsargierīces vai nedaudz bojātās daļas darbojas nevainojami un labi.
  - Pārbaudiet vai kustīgās detaļas darbojas labi un neieķeras un vai tās nav bojātas. Visām daļām jābūt pareizi uzstādītām un tām jāatbilst visiem nosacījumiem, lai nodrošinātu nevainojamu ķēžu asinātāja darbību.
  - Bojātās aizsargierīces un detaļas atbilstoši ir jāremontē vai jānomaina kompetentā profesionālā darbnīcā (vai pie ražotāja), ja vien lietošanas instrukcijā nav norādīts citādi.
  - Jānomaina bojātās vai nesalasāmās drošības uzlīmes.

- Uzticiet elektroinstrumenta remontu profesionālam elektriķim.
  - Šis elektroinstruments atbilst attiecīgajiem drošības noteikumiem. Remontu drīkst veikt tikai profesionāls elektriķis, izmantojot oriģinālās rezerves daļas, citādi ar lietotāju var notikt nelaimes gadījumi.
- Nepieļaujiet netīšu iedarbināšanu.
  - Ievietojot kontaktdakšu kontaktligzdā, pārliecinieties, vai slēdzis ir izslēgts.
- Neatstājiet mašīnā instrumentu atslēgas!
  Pirms mašīnas ieslēgšanas vienmēr pārbaudiet, vai ir izņemtas atslēgas un pieregulēšanas instrumenti.
- Droši glabājiet neizmantotus elektroinstrumentus.
  - Neizmantoti elektroinstrumenti jānovieto sausā, augstā vai slēgtā vietā, kur tiem nevar piekļūt bērni.

Elektrodrošība

- Pieslēguma kabelim jābūt atbilstošam IEC 60 245 (H 07 RN-F) ar šķērsgriezumu vismaz
  - 1,5 mm², ja kabeļa garums ir līdz 25 m
- Gari un plāni pieslēguma kabeļi rada sprieguma samazināšanos. Dzinējs vairs nesasniedz savu maksimālo jaudu, ierīces darbība tiek samazināta.
- Kontaktspraudņiem un savienojuma kontaktligzdām jābūt no gumijas, mīkstā PVC vai cita tādas pašas mehāniskās cietības termoplastiska materiāla vai ar šāda materiāla pārklājumu.
- Pieslēguma kabeļa savienojuma ietaisei jābūt pasargātai no ūdens šļakatām.
- Izliekot pieslēguma kabeli, raugiet, lai netiktu traucēta tā darbība, tas nebūtu saspiests, saliekts un spraudsavienojums nekļūtu slapjš.
- Izmantojot kabeļu uztīšanas spoli, pilnībā notiniet no tās kabeli.
- Neizmantojiet kabeli tādiem nolūkiem, kādiem tas nav paredzēts. Sargājiet kabeli no sala, eļļas un asām malām. Neizmantojiet kabeli, lai izvilktu kontaktspraudni no kontaktligzdas.
- Sargājiet sevi no elektriskā trieciena. Izvairieties no ķermeņa pieskaršanās ar sazemētām daļām (piemēram, ar caurulēm, radiatoriem, plītīm, ledusskapjiem u. tml.).
- Regulāri pārbaudiet pagarinātāju un nomainiet to, ja tas ir bojāts.Regulāri pārbaudiet pagarinātāju un nomainiet to, ja tas ir bojāts.
- Strādājot laukā, lietojiet tikai šādiem apstākļiem atļautus un attiecīgi marķētus pagarinātājus.
- Neizmantojiet bojātus pieslēguma kabeļus.
- Neizmantojiet pagaidu elektropieslēgumus.
- Nekad neveidojiet drošības ierīcēm paralēlslēgumu vai neatslēdziet tās.

⚠ Elektropieslēgums vai mašīnas elektrisko daļu remonts jāveic licenzētam elektriķim vai mūsu klientu apkalpošanas dienesta pārstāvim. Jāievēro vietējie noteikumi, īpaši attiecībā uz aizsardzības pasākumiem.

⚠ Citu mašīnas daļu remonts jāveic ražotājam vai kādam no tā klientu apkalpošanas dienestu pārstāvjiem.

⚠ Lietojiet tikai oriģinālās rezerves daļas. Lietojot citas rezerves daļas un citus piederumus, izmantotājam var rasties negadījumi. Par šādas izmantošanas rezultātā radušiem bojājumiem ražotājs nenes atbildību.

Sagatavošana nodošanai ekspluatācijā

ⓘ Lai iekārta darbotos nevainojami, ievērojiet šīs lietošanas instrukcijas norādījumus.

Jāveic vēl šādi darbi:

- jāsamontē grozāmgalds,
- droši jāuzstāda ierīce.

Grozāmgalda montāža

1. A Uzlieciet grozāmgaldu (1) uz balsta galda (2).
2. B Uzskrūvējiet nostiprinātājuzgriezni (7) uz stiprinājuma skrūves.

Ķēžu asinātāja uzstādīšana uz darbgalda

C Lai droši lietotu ierīci, tā cieši jāpiestiprina pie darbgalda vai galda stūra. Ja iespējams, izmantojiet visus trīs stiprināšanas punktus. To darot, raugiet, lai zāģa ķēdei paredzētais padziļinājums un piekļuve nostiprinātājuzgrieznim būtu brīva.

Ieteikums. Papildus ieteicams izmantot gumijas paliktni, lai samazinātu troksni un vibrācijas (nav iekļauts piegādes komplektā).

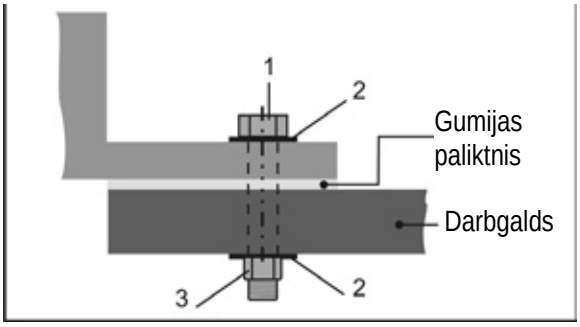

Montāžai nepieciešamās sīkās detaļas nav iekļautas piegādes komplektā. Izmantojiet šādas detaļas:

Nr.	Apraksts
1.	Sešstūra galvas skrūve M8
2.	Paplāksne Ø 8mm
3.	Sešstūra kontruzgrieznis M8

- Novietojiet ierīci tādā vietā, kas atbilst šādiem nosacījumiem:
  - ir neslīdoša
  - tai nav vibrāciju
  - ir līdzena
  - ir tīra un sausa
  - uz tās nevar paklupt
  - ir pietiekoši apgaismota

Nodošana ekspluatācijā

Pieslēgums elektrotīklam

Salīdziniet ierīces tehnisko datu plāksnītē norādīto spriegumu (piemēram, 230 V) ar elektrotīkla spriegumu un pieslēdziet ķēžu asinātāju, iespraužot kontaktdakšu attiecīgajā un atbilstoši noteikumiem iezemētajā kontaktligzdā.

ⓘ Maiņstrāvas motors
Izmantojiet „Schuko“ (CEE 7/4) kontaktligzdu, elektrotīkla spriegums 230 V ar noplūdstrāvas aizsargslēdzi (30 mA) un 10 A inerto drošinātāju.

- Izmantojiet pieslēguma vai pagarinātāja kabeļus, kam ir vismaz 1,5 mm² liels dzīslas šķērsgriezums.

Ieslēgšana

Neizmantojiet ierīci, ja tās slēdzi nevar ieslēgt un izslēgt. Bojāti slēdži nekavējoties jānodod remontam klientu apkalpošanas dienestā vai tie jānomaina.

Nospiediet ieslēgšanas/izslēgšanas slēdža daļu, kas apzīmēta ar „I“.

Izslēgšana

Lai izslēgtu ierīci, nospiediet ieslēgšanas/izslēgšanas slēdža daļu, kas apzīmēta ar „0“.

Ekspluatācijas norādījumi

Pirms darba sākšanas ņemiet vērā šādu informāciju:

- Vai darba vieta ir sakārtota?
- Vai ķēžu asinātājs ir stingri piemontēts pie darbgalda?
- Ierīces ekspluatāciju nedrīkst uzsākt, ja nav izlasīta šī ekspluatācijas instrukcija, ievēroti visi norādītie norādījumi un ierīce montēta saskaņā ar aprakstu!

Darbs ar ķēžu asinātāju

D Aizsargpārsegam (20) pēc iespējas vairāk jānosedz asināšanas ripa.
Atskrūvējiet abus skrūvju vāciņus (14) un noregulējiet aizsargpārsegu.

Vienmēr turiet rokas drošā attālumā no rotējošas asināšanas ripas.

- Izmantojiet rūpnīcā uzstādīto asināšanas ripu tikai amatieru zāģu ķēžu (6,35 mm (1/4“), 9,52 mm (3/8“) amatieru un 8,255 mm (0,325“) zāģu ķēžu) asināšanai (kā papildaprīkojums ir pieejama profesionālo zāģu ķēžu asināšanai paredzēta asināšanas ripa (100 x 4,5 x 10 mm, artikula nr. 363718).
- Pirms katras lietošanas reizes pārbaudiet, vai asināšanas ripai nav nelīdzenu vietu, deformāciju vai plaisu.
  Neizmantojiet bojātas vai deformētas asināšanas ripas.
- Sāciet darbu tikai tad, kad sasniegts maksimālais asināšanas ripas apgriezienu skaits.
- Ar ierīci drīkst apstrādāt tikai tādas zāģu ķēdes, ko var droši uzlikt un vadīt.

Noteikti ievērojiet drošības norādījumus.

Darbs ar ķēžu asinātāju

Zāģa ķēžu asināšana

Pirms katras ierīces regulēšanas reizes:
- **Izslēdziet ierīci**
- **Pagaidiet, līdz asināšanas ripa ir pilnīgi apstājusies**
- **Izvelciet no elektropadeves kontaktligzdas kontaktspraudni.**

Visu ķēdes griezējzobu asināšana

Lai uzasinātu griezējzobu griezējšķautni, rīkojieties šādi:

1. Iestatiet asināšanas leņķi: atskrūvējiet nostiprinātājuzgriezni (7), pagrieziet grozāmgaldu līdz apmēram 30° un atkal pievelciet nostiprinātājuzgriezni.
   ⓘ Griezējzobu griezējšķautnes parasti tiek asinātas 30—35 grādu leņķī.
2. E Atskrūvējiet stiprinājuma skrūvi (3b) un ielieciet zāģa ķēdi vadotnē (6) starp vadplāksnēm (5).
3. F Nolokiet ķēdes atduri (4) uz leju un pavelciet zāģa ķēdi atpakaļ, līdz asināmais griezējzobs ir pie atdura.
4. G Lai noregulētu precīzi, pielieciet asināšanas iekārtas galvu (13) pie griezējzoba. Iestatiet attālumu ar stiprinājuma skrūvi (3a) tā, lai asināšanas ripa pieskartos griezējzobam. Ar regulēšanas skrūvi (8) noregulējiet arī asināšanas dziļumu.
5. H Pievelciet stiprinājuma skrūvi (3b) → zāģa ķēde ir nofiksēta.
6. Uzmanīgi uzasiniet griezējzoba griezējšķautni.
   ⚠ Lai nebojātu zāģa ķēdi, asiniet pēc iespējas īsāku laiku un noslīpējiet tikai tik daudz materiāla, cik nepieciešams.
7. Uzasiniet katru otro griezējšķautni, veicot 5. un 6. darbību.
   ⓘ Atzīmējiet pirmo griezējzobu, piemēram, ar krītu. Tādējādi neuzasināsiet griezējzobus divreiz.
8. I Pagrieziet grozāmgaldu līdz 30° otrā pusē un uzasiniet pārējās griezējšķautnes, kā aprakstīts iepriekš.

Skaidmetēja atstarpes iestatīšana

Kad uzasinātas visas griezējzobu griezējšķautnes, zāģa ķēde ir asa, taču, iespējams, negriež.
Tāpēc vienmēr ir jābūt atstarpei līdz skaidmetējam (atstarpei starp skaidmetēju un griezējmalu). Parasti tā ir no 0,5 līdz 0,8 mm.

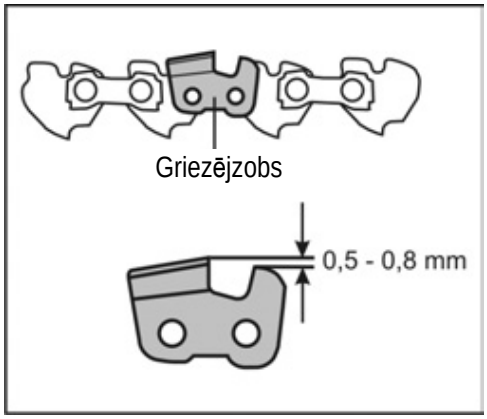

⚠ Ja skaidmetēja atstarpe ir pārāk liela, pastāv palielināts atsitiena risks zāģēšanas laikā.
Pārbaudiet šo atstarpi saskaņā ar zāģa ķēdes datiem un nepieciešamības gadījumā novīlējiet skaidmetēju ar vīli.

⚠ Noteikti noapaļojiet skaidmetēja priekšmalu ar vīli. Jāsaglabā griezējzoba sākotnējā forma.

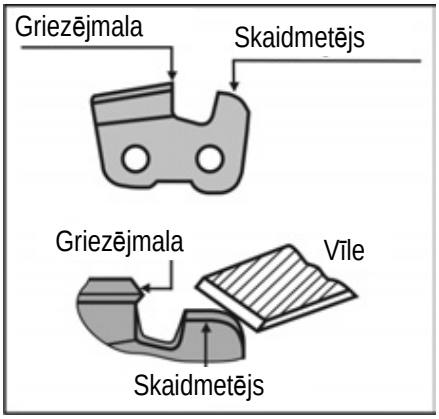

Tehniskā apkope un kopšana

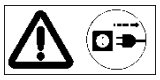

Pirms visiem tehniskās apkopes un tīrīšanas darbiem
- **Izslēdziet ierīci**
- **Pagaidiet, līdz asināšanas ripa ir pilnīgi apstājusies**
- **Izvelciet no elektropadeves kontaktligzdas kontaktspraudni.**

Asināšanas ripas maiņa

- Neizmantojiet bojātas vai deformētas asināšanas ripas.
- Neizmantojiet asināšanas ripas, kas neatbilst šajā lietošanas instrukcijā norādītajiem parametriem.

Asināšanas ripas maiņa

1. J Atskrūvējiet skrūvju vāciņus (14) un noņemiet aizsargpārsegu (20).
2. K, L Atskrūvējiet uzgriežņus (21) abās pārsega (10) malās. Noņemiet pārsegu.
3. Lai nofiksētu asināšanas ripu, ielieciet skrūvgriezi vai tapu (Ø 4 mm) tam paredzētajā caurumā.
4. Atskrūvējiet uzgriezni (15).
   ⓘ Labā vītne
5. M, N Noņemiet uzgriezni, priekšējo atloku (16), asināšanas ripu (9) un aizmugures atloku (16).
6. ⓘ Notīriet atlokus.
7. Montāža jāveic pretējā secībā.

Tehniskās apkopes un tīrīšanas darbu veikšanai nomontētās drošības ierīces noteikti pareizi jāpiemontē atpakaļ un jāpārbauda.
Lietojiet tikai oriģinālās rezerves daļas. Citu ražotāju detaļas var radīt neparedzētus bojājumus un savainojumus.

ⓘ Lai nodrošinātu pareizu ķēžu asinātāja darbību, ņemiet vērā tālāk norādīto informāciju:

- **Regulāri** tīriet un eļļojiet visas kustīgās detaļas (izņemot piedziņas sistēmu).
- Notīriet putekļus un netīrumus ar lupatu vai otu.
- Iztīriet ventilācijas atveres pēc katras lietošanas reizes.
- Tīriet iekārtu tikai tad, kad tā ir sausa.
- Plastmasas daļu tīrīšanai neizmantojiet šķīdinātājus (benzīnu, spirtu u. c.), jo tie var sabojāt plastmasas daļas.

ⓘ **Nekad nelietojiet ziedi!**

☞ Izmantojiet videi nekaitīgu eļļu.

Uzglabāšana

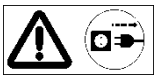

Izvelciet no elektropadeves kontaktligzdas kontaktspraudni.

- Ierīces, kuras netiek izmantotas, uzglabājiet sausā, slēgtā un bērniem nepieejamā vietā.
- Lai pagarinātu iekārtas darbmūžu un nodrošinātu vieglu lietošanu, **pirms ilgstošas glabāšanas** ņemiet vērā šo informāciju:
  – Rūpīgi notīriet ierīci.

Asināšanas ripu lietošana, transportēšana un glabāšana

Asināšanas ripas ir trauslas un jutīgas pret triecieniem un sitieniem.
Tāpēc ņemiet vērā šos būtiskos punktus:
- Neļaujiet ripām nokrist zemē un nepakļaujiet pēkšņiem triecieniem.
- Neizmantojiet nokritušas vai bojātas ripas.
- Lietošanas laikā nepieļaujiet vibrācijas vai satricinājumus.
- Nepieļaujiet fiksēšanas atveres sabojāšanu.
- Nenoslogojiet asināšanas virsmu.
- Glabājiet asināšanas ripas horizontāli vai vertikāli, sausā, pret salu aizsargātā vietā pastāvīgā vidējā temperatūrā.
- Glabājiet asināšanas ripas oriģinālajā iepakojumā vai speciālās tvertnēs un plauktos.

Tehniskie dati

Tipa apzīmējums	HKSA 220-2
Modelis	HKSA 220-2
Konstruēšanas gads	skatīt pēdējā lapaspusē
Dzinēja jauda P_1	220 W
Tukšgaitas apgriezienu skaits	7500 min^{-1}
Griešanas ātrums v	~ 40 m/s
Elektrotīkla spriegums/frekvence	230 V~ / 50 Hz
Plaukstas un rokas vibrācija a_{vhw}	3,52 m/s2
Asināšanas ripa Ø x biezums x atveres Ø	 Ø 100 x 3,2 x Ø 10 mm (Ø 100 x 4,5 x Ø 10 mm)
Svars	apm. 1,7 kg
Aizsardzības klase	II

0 Ierīces apraksts / Rezerves daļas

Nr.	Nosaukums	Pasūtījuma Nr.
1	Grozāmgalda komplekts	363731
2	Balsta galds	363732
3a/3b	Stiprinājuma skrūve (ar atsperi)	363704
4	Ķēdes atduris	363705
5	Vadplāksne	363706
6	Vadotne	
7	Nostiprinātājuzgrieznis	363707
8	Regulēšanas skrūve (asināšanas dziļuma regulēšanai)	363708
9	Asināšanas ripa (100 x 3,2 x 10 mm)	363709
10	Pārsegs	363733
11	Rokturis	363711
12	IESL./IZSL. slēdzis	363712
13	Asināšanas iekārtas galva	363713
14	Skrūves vāciņš	363729
15	Kontruzgrieznis M8	391037
16	Atloks	363715
17	Drošības uzlīme	363716
18	1 ogles suku pāris (nav attēlots)	363717
19	Asināšanas ripa (100 x 4,5 x 10 mm)	363718
20	Aizsargpārsegs	363720
21	Uzgrieznis	

Garantija

Lūdzu ņemiet vērā klāt pievienoto garantijas paziņojumu.

Iespējamie traucējumi

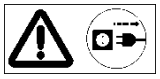

Pirms katras traucējumu novēršanas
- **Izslēdziet ierīci**
- **Pagaidiet, līdz asināšanas ripa ir pilnīgi apstājusies**
- **Izvelciet no elektropadeves kontaktligzdas kontaktspraudni**

Pēc katras traucējuma novēršanas atkal pieslēdziet drošības ierīces un pārbaudiet tās.

Traucējums	Iespējamais iemesls	Novēršana
Ķēžu asinātājs nedarbojas	➲ Nav elektrības padeves vai elektrības padeves traucējums ➲ Bojāts pagarinātājs ➲ Kontaktdakša, bojāts dzinējs vai slēdzis	➲ Pārbaudiet elektrības padevi, kontaktligzdu, drošinātāju ➲ Pārbaudiet pagarinātāja kabeli, nekavējoties nomainiet bojātu kabeli ➲ Lieciet, lai dzinēju vai slēdzi pārbauda / remontē vai bojātās tā daļas nomaina pret oriģinālajām rezerves daļām licencēts elektriķis
Ķēžu asinātājs asina ar pārtraukumiem	➲ Bojāts pagarinātājs ➲ Iekšējs defekts ➲ Bojāts ieslēgšanas/izslēgšanas slēdzis	➲ Pārbaudiet pagarinātāja kabeli, nekavējoties nomainiet bojātu kabeli ➲ Vērsieties pie klientu apkalpošanas dienesta ➲ Vērsieties pie klientu apkalpošanas dienesta
Asināšanas ripa sakarst	➲ Asināšanas ripa ir neasa vai bojāta	➲ Nomainiet asināšanas ripu
Motors rūc, bet asināšanas ripa negriežas	➲ Asināšanas ripa ir bloķēta	➲ Izņemiet priekšmetu
Neparastas vibrācijas	➲ Asināšanas ripa ir bojāta	➲ Nomainiet asināšanas ripu

Negalima pradėti įrenginio eksploatacijos, prieš tai neperskaičius šios eksploatacijos instrukcijos, neatsižvelgus į pateiktas nuorodas ir nesumontavus prietaiso taip, kaip aprašyta.

Išsaugokite instrukciją, kad galėtumėte ja pasinaudoti ir ateityje.

Turinys

EB atitikties deklaracija	177
Tiekimo apimtis	177
Simboliai: Eksploatacijos instrukcija / Prietaisas	177
Triukšmo charakteristikos	178
Vibracija	178
Naudojimas pagal paskirtį	178
Liekamoji rizika	178
Saugus darbas	179
Parengimas eksploatacijos pradžiai	180
Eksploatacijos pradžia	181
Nuorodos darbui	181
Grandinių galandimo staklių naudojimas	181
Techninis aptarnavimas ir priežiūra	182
Laikymas	182
Šlifavimo diskų naudojimas, transportavimas ir laikymas	182
Prietaiso aprašymas/ Atsarginės dalys	183
Garantija	183
Techninės charakteristikos	183
Galimi sutrikimai	183

EB atitikties deklaracija

Nr. (S-No.): 12880 → HKSA 220-2
13771 → HKSA 220-2 (Šveicarija)

atitinkamai EB direktyvai **2006/42/EB**

Mes,
ATIKA GmbH
Josef-Drexler-Str. 8 – 89331 Burgau – Germany,

atsakingai pareiškiame, kad gaminys
Sägekettenschärfer (Pjūklų grandinių galandimo staklės), HKSA 220-2

Serijos numeris: 006000 – 025000

atitinka aukščiau nurodytų EB direktyvų bei žemiau išvardintų papildomų direktyvų reikalavimus:
2004/108/EB ir 2011/65/ES.

Buvo taikytos šios harmonizuotos normos:
EN 61029-1:2009+A11:2010; EN 61029-2-10:2010;
EN 55014-1:2006+A1:2009; EN 55014-2:2006+A1:2008;
EN 61000-3-3:2008; EN 61000-3-2:2006+A1:2009+A2:2009

Techninė dokumentacija saugoma:
ATIKA GmbH – Technisches Büro – Josef-Drexler-Str. 8 – 89331 Burgau – Germany

i.A.

Burgau, 2014.12.05 i.A. G. Koppenstein,
Konstravimo skyriaus vadovybė

Tiekimo apimtis

- Grandinių galandimo staklės HKSA 220-2
- Sukamoji plokštelė kompl.
- Grandinės atrama
- 1 pora anglies šepetėlių
- Tvirtinimo veržlė
- Eksploatacijos instrukcija

☞ Išpakavę, patikrinkite pakuotės turinį dėl
- ► komplektacijos
- ► galimų transportavimo pažeidimų

Apie aptiktus trūkumus nedelsdami informuokite pardavėją, tiekėją arba gamintoją. Vėliau pateiktos pretenzijos nepripažįstamos.

Eksploatacijos instrukcijoje naudojami simboliai

Perspėjimas!
Gręsiantis pavojus arba pavojinga situacija. Šių nuorodų ignoravimas gal tapti sužalojimų priežastimi arba sukelti materialinių nuostolių.

Svarbios nuorodos dėl kvalifikuoto darbo su staklėmis. Šių nuorodų ignoravimas gali sukelti staklių veikimo sutrikimus.

Nuorodos naudotojui. Šios nuorodos skirtos pagelbėti Jums optimaliai išnaudoti visas prietaiso funkcijas.

Staklių **montavimas, valdymas ir techninė priežiūra**. Čia Jums tiksliai paaiškinama, ką turite daryti.

Simboliai ant prietaiso

Prieš pradėdami eksploataciją, perskaitykite eksploatacijos instrukciją ir saugumo nuorodas bei jų laikykitės.

Prieš pradėdami vykdyti remonto, techninio aptarnavimo ar valymo darbus, išjunkite variklį ir ištraukite elektros kištuką iš rozetės.

Dėmesio Pavojus įsipjauti! Nelaikykite rankų prie besisukančio disko!

Mūvėkite apsaugines pirštines.

Naudokitės apsaugos nuo dulkių kauke.

Naudokitės apsauginiais akiniais ir klausos organų apsaugos priemonėmis.

Elektros prietaisų negalima šalinti su buitinėmis atliekomis. Prietaisus, priedus ir pakuotę reikia perduoti draugiškam aplinkai utilizavimui.
Pagal Europos direktyvos 2012/19/ES dėl elektrinių ir elektroninių atliekų, nebetinkami naudoti elektros prietaisai turi būti atskirai surenkami ir perduodami draugiškam aplinkai utilizavimui.

Triukšmo charakteristikos

DIN EN ISO 3744; 11/95, DIN EN 11201

Staklių panaudojimas, kaip grandinių galandimo įrenginio su standartiniu šlifavimo disku.

Triukšmo lygis	Triukšmo garso slėgio lygis darbo vietoje
L_{WA} = 91 dB(A)	L_{WA} = 78 dB(A)
L_{WA} = 3 dB(A)	L_{WA} = 3 dB(A)

⚠ Tam tikras šio prietaiso keliamas triukšmingumas yra neišvengiamas. Nukelkite intensyvaus triukšmingumo darbus į tam leidžiamą ir nustatytą laiką. Esant reikalui, laikykitės nustatyto ramybės laiko ir apribokite darbo trukmę iki būtiniausios. Jūsų asmeninės apsaugos ir šalimais esančių asmenų apsaugos sumetimais naudokite tinkamas klausos organų apsaugos priemones.

Vibracija

Vibracijos lygis: = 3,52 m/s²

Matavimo neapibrėžtis: K = 1,5 m/s²

Nurodyta vibravimo emisijos vertė buvo išmatuota standartizuotu tyrimo metodu ir gali būti naudojama vieno elektros prietaiso palyginimui su kitu.
Nurodyta vibravimo emisijos vertė taip pat gali būti naudojama pirminiam vibracijos apkrovos įvertinimui.

⚠ Faktinė vibracijos emisijos vertė įrenginių naudojimo metu gali nukrypti nuo pateiktos eksploatacijos instrukcijoje ar gamintojo nurodytosios vertės.
Tai gali būti tokių įtakos faktorių, kuriuos reikia įvertinti prieš kiekvieną prietaiso naudojimą ar naudojimo metu, pasekmė.

- ar įrenginys naudojamas teisingai
- ar medžiagos pjovimo arba jos apdorojimo būdas yra teisingas
- ar įrenginio darbinė būklė yra tvarkinga
- pjovimo įrankių aštrumas arba pagal reikalavimus pasirinkti pjovimo įrankiai
- ar yra sumontuotos laikymo rankenos, esant reikalui, pasirinktinės antivibracinės rankenos ir ar jos stabiliai pritvirtintos prie staklių korpuso.

Jei naudodamiesi staklėmis pajutote nemalonų jausmą ar pastebėjote odos spalvos pasikeitimą, nedelsdami nutraukite darbą. Darykite pakankamos trukmės pertraukas. Pakankamų pertraukų trukmės nesilaikymas gali sukelti plaštakų ir rankų vibracijos sindromą.
Reikia atlikti apkrovos laipsnio, priklausomai nuo darbo ar staklių naudojimo, įvertinimą ir nustatyti atitinkamas pertraukas. Tokiu būdu galima ženkliai sumažinti apkrovos laipsnį bendro darbo laiko metu. Sumažinkite riziką, kurią patiriate dėl vibracijos, iki minimumo. Prižiūrėkite stakles, vykdydami eksploatacijos instrukcijoje pateiktus nurodymus. Jei staklės naudojamos dažniau, turėtumėte susisiekti su savo specializuotu staklių pardavėju ir, esant reikalui įsigyti antivibracinius priedus (rankenas). Venkite naudoti stakles, temperatūrai esant t=10°C ar žemesnei. Sudarykite darbo planą, kurio dėka galėtumėte sumažinti vibracijos apkrovas.

Naudojimas pagal paskirtį

- Grandinių galandimo staklės skirtos naudoti tik buitinėms reikmėms. Standartinio išpildymo grandinių galandimo staklės su sumontuotu šlifavimo disku (**100 x 3,2 x 10 mm, 63 m/s**) yra skirtos tik **mėgejiškų pjūklų grandinių** (6,35 mm (1/4"), 9,52 mm (3/8") mėgėjiškų ir 8,255 mm (0,325") pjūklų grandinių) galandimui.
  Pasirinktinai papildomai galima naudoti šlifavimo diską (100 x 4,5 x 10 mm) profesionalių pjūklų grandinių galandimui.
- Prietaiso negalima naudoti kitų objektų galandimui. Tai kelia susižalojimo pavojų!
- Naudokite tik šioms staklėms pritaikytus šlifavimo diskus.
- Leistinas tik tokių grandinių galandimas, kurias galima saugiai įstatyti į stakles ir vesti staklėse.
- Į panaudojimo pagal paskirtį sąvoką įeina taip pat ir gamintojo nurodytų **eksploatacijos, techninio aptarnavimo ir remonto darbų vykdymo sąlygų laikymasis** ir **saugumo nuorodų** vykdymas.
- Būtina laikytis galiojančių atitinkamų **nelaimingų atsitikimų prevencijos reikalavimų**, o taip pat kitų, visuotinai pripažintų darbo medicinos ir **saugumo technikos taisyklių**.
- Bet koks šias ribas peržengiantis panaudojimas yra laikomas panaudojimu ne pagal paskirtį. Už dėl šios priežasties susidariusią žalą gamintojas neatsako: **riziką prisiima** tik **naudotojas**.
- Savavališkai atlikti grandinių galandimo staklių pakeitimai panaikina gamintojo atsakomybę už bet kokio tipo dėl to susidariusią žalą.
- Grandinių galandimo stakles **derinti, naudoti ir atlikti jų techninį aptarnavimą** gali tik asmenys, kurie su jomis yra gerai susipažinę ir instruktuoti apie galimus pavojus. Remonto darbus galime atlikti tik mes arba mūsų autorizuoti klientų aptarnavimo padaliniai.
- Staklių negalima naudoti sprogioje aplinkoje arba po lietumi.

Liekamoji rizika

Net ir naudojant pagal paskirtį, nepaisant visų atitinkamų saugumo reikalavimų laikymosi, dėl panaudojimo tikslo nulemtos konstrukcijos vis dar gali egzistuoti **liekamosios rizikos veiksnių**.

Liekamosios rizikos veiksnių galima sumažinti iki minimumo, laikantis „Saugumo nuorodų“ ir „Naudojimo pagal paskirtį“ bei visos eksploatacijos instrukcijos apskritai.

Įžvalgumas ir atsargumas sumažina asmenų sužalojimo ir turto sugadinimo riziką.

- Pirštų ir rankų sužalojimo pavojus, imant rankomis besisukantį šlifavimo diską.
- Pirštų ir rankų sužalojimo pavojus, prisilietus prie šlifavimo disko neuždengtų vietų.
- Sužalojimo pavojus, keliamas skriejančių žiežirbų.
- Šlifavimo dulkių įkvėpimas.
- Pavojus, keliamas elektros srovės, naudojant netvarkingus jungiamuosius elektros kabelius**.**
- Prisilietimas prie po įtampa esančių dalių, esant atviriems elektrinės dalies mazgams.

- Klausos organų pažeidimai, ilgą laiką be perstojo dirbant be klausos organų apsaugos.

Be to, nežiūrint visų taikytų atsargumo priemonių, gali kilti neakivaizdžių liekamosios rizikos veiksnių.

Saugus darbas

⚠ Naudojantis elektros prietaisais, apsaugai nuo elektros smūgio, susižalojimo ar gaisro reikia imtis žemiau pateiktų pagrindinių saugumo priemonių.
Prieš pradėdami naudotis šiuo elektriniu įrankiu, perskaitykite visas šias nuorodas ir patikimai išsaugokite saugumo reikalavimus.

- Prieš pradėdami naudoti stakles, padedami eksploatacijos instrukcijos, artimai su jomis susipažinkite.
- Naudokitės teisingais elektriniais įrankiais.
  - Nenaudokite mažo galingumo įrenginių sunkiems darbams.
  - Nenaudokite staklių darbams, kuriems jos nėra skirtos (žiūrėkite „Panaudojimas pagal paskirtį“).
  - Nenaudokite elektrinio įrankio tokiems tikslams, kuriems jis nėra numatytas. Nenaudokite, pavyzdžiui, rankinio diskinio pjūklo medžių šakoms arba pliauskoms pjauti.
- Sumontuokite stakles ant neslidaus ir lygaus pagrindo.
- Venkite nenormalios kūno laikysenos. Pasirūpinkite **stabiliu stovėjimu** ir visuomet išlaikykite **pusiausvyrą**.
- Būkite atidūs. Koncentruokitės į tai, ką darote. Darbus atlikite su nuovoka. Nesinaudokite prietaisu būdami, jei esate pavargę arba būdami apsvaigę nuo narkotikų, alkoholio arba medikamentų. Viena neatidumo naudojantis prietaisu akimirka gali tapti sunkių sužalojimų priežastimi.
- Dėvėkite tinkamus **darbo rūbus:**
  - **jokių** plačių rūbų arba **papuošalų**, juos gali sugriebti besisukančios prietaiso dalys
  - Rekomenduojama mūvėti pirštines ir avėti slydimą slopinančią avalynę
  - **tinklelis plaukams**, turintiems ilgus plaukus
- Dėvėkite asmeninę **apsauginę aprangą:**
  - **apsauginius akinius**
  - **klausos organų apsaugos priemones** (triukšmo lygis darbo vietoje negali viršyti 85 dB (A))
  - **apsaugos nuo dulkių kaukę**
- Palaikykite **tvarką** savo **darbų vykdymo zonoje**! Netvarka gali tapti nelaimingų atsitikimų priežastimi.
- Įvertinkite **aplinkos įtakos faktorius**:
  - Nenaudokite prietaiso drėgnoje arba šlapioje aplinkoje.
  - Neleiskite prietaisui patekti **po lietumi**.
  - Dirbkite tik esant pakankamo matomumo sąlygoms, užtikrinkite gerą **apšvietimą**.
  - Nenaudokite elektrinių įrankių ten, kur esama gaisro ar sprogimo pavojaus.
- **Niekuomet** nepalikite staklių, esančių parengties darbui būsenoje, **be priežiūros.**
- **Asmenims iki 18** metų aptarnauti prietaisą draudžiama.
- **Neleiskite kitiems asmenims būti nepakankamu atstumu.**
  Neleiskite kitiems asmenims, ypatingai **vaikams**, liesti **įrankį** arba **kabelį**.
  Užtikrinkite patikimą jų atstumą iki savo darbo zonos.
- Neperkraukite savo staklių! Geriau ir patikimiau Jūs dirbsite **nurodytame galios diapazone**.
- Pakeiskite kreipiančiąją plokštę, jei ji yra pažeista.
- Eksploatuokite prietaisą tik su pilnai sukomplektuotais ir teisingai sumontuotais **apsauginiais įtaisais** ir neatlikite jokių staklių pakeitimų, galinčių neigiamai įtakoti jų saugumą.
- ⚠ Kiekvieną kartą, prieš pradėdami naudoti grandinių galandimo stakles, įsitikinkite, kad šlifavimo diskas pritvirtintas teisingai ir yra pakankamai gerai priveržtas.
  Tuomet leiskite prietaisui 30 sekundžių suktis, patys tuo metu būdami saugiu atstumu nuo jo.
  Pasireiškus ženkliai vibracijai, nedelsiant išjunkite prietaisą ir pakeiskite šlifavimo diską.
- Užfiksuokite detalę
  - Panaudokite prispaudimo įtaisus arba spaustuvą, detalės įtvirtinimui. Tokiu būdu ji laikoma patikimiau, negu Jūsų rankomis.
- Nenaudokite šlifavimo diskų, neatitinkančių šioje eksploatacijos instrukcijoje pateiktų charakteristikų.
  ⚠ Kitų įrankių ar kitų priedų naudojimas gali reikšti susižalojimo pavojų.
- Nenaudokite šlifavimo diskų, kurių nurodytas maksimalus sūkių skaičius (žiūrėkite žymėjimą) yra mažesnis negu variklio sūkių skaičius (žiūrėkite „Technines charakteristikas“).
- Susidėvėjusius ir defektų turinčius šlifavimo diskus (įtrūkimai, disbalansas, nutrupėjimai ir t.t.) būtina nedelsiant pakeisti.
- Nenaudokite šlifavimo disko, kuris buvo nukritęs. Net, jei jis atrodo esąs nepažeistas, jis vis tiek gali būti silpnesnis.
- Būtinai užtikrinkite šlifavimo disko tvirtą fiksavimą.
- Išjunkite stakles ir ištraukite **elektros kištuką iš rozetės**, kuomet:
  - Vykdote remonto darbus
  - Vykdote techninio aptarnavimo ir valymo darbus
  - Atliekate sutrikimų šalinimą (čia įeina ir užblokuoto šlifavimo disko atlaisvinimas)
  - Vykdote prietaiso sandėliavimą
  - Pasitraukiate nuo grandinių galandimo staklių (net ir trumpam nutraukiant darbus)
- Nemėginkite išimti arba įdėti apdorojamos detalės tuo metu, kai šlifavimo diskas sukasi.
- **Dėmesio! Šlifavimo diskas sukasi inertiškai!** Nemėginkite stabdyti šlifavimo disko ranka, ar sudarydami šoninį spaudimą.
- Rūpestingai **prižiūrėkite** savo grandinių galandimo staklės:
  - Tam, kad galėtumėte dirbti geriau ir saugiau užtikrinkite, kad pjovimo įrankiai būtų aštrūs ir švarūs.
  - Reguliariai tikrinkite elektrinio įrankio jungiamąją liniją o, pastebėję pažeidimų, kreipkitės į sertifikuotą specialistą dėl jos pakeitimo.
  - Laikykite prietaisą neriebaluotą ir netepaluotą.
  - Vykdykite **techninio aptarnavimo taisyklių** reikalavimus ir nuorodas dėl instrumentų keitimo.
- Patikrinkite stakles dėl galimų **pažeidimų**:
  - Prieš tęsiant staklių naudojimą, būtina patikrinti **apsauginių įtaisų** arba lengvai pažeistų dalių nepriekaištingą veikimą ir jiems numatytų funkcijų vykdymą.

  - Patikrinkite, ar **judančios dalys** nepriekaištingai veikia ir nestringa arba, ar nėra dalių pažeidimų. Tam, kad būtų užtikrintas nepriekaištingas grandinių galandimo staklių veikimas, visos dalys turi būti teisingai sumontuotos ir tenkinti visas sąlygas.
  - Jei naudojimo instrukcijoje nėra nurodyta kitaip**, pažeisti apsauginiai įtaisai** ir **dalys** turi būti kvalifikuotai suremontuoti arba pakeisti sertifikuoto serviso (arba gamintojo).
  - Pažeistus arba nebeįskaitomus saugumui skirtus lipdukus reikia pakeisti.
- Patikėkite savo elektrinių įrankių remontą kvalifikuotiems elektros specialistams
  - Šis elektrinis įrankis atitinka jam taikomus saugumo reikalavimus. Remonto darbus gali vykdyti tik kvalifikuoti elektros specialistai, naudojant tik originalias atsargines dalis; kitu atveju naudotojui kyla nelaimingų atsitikimų pavojus.
- Užkirskite kelią netyčiniam įrengimo paleidimui
  - Prieš įkišdami elektros kištuką į rozetę, įsitikinkite, kad įrenginio jungiklis yra išjungtas.
- Nepalikite remontinių raktų staklėse!
  Visuomet, prieš įjungdami patikrinkite, ar pašalinti visi raktai ir derinimo įrankiai.
- Nenaudojamos elektrinius įrankius saugokite patikimoje vietoje.
  - Nenaudojami elektriniai įrankiai turi būti saugomi sausoje, aukščiau esančioje arba užrakintoje patalpoje, nepasiekiamoje vaikams vietoje.

Elektros sauga

- **Jungiamoji instaliacija** atliekama pagal IEC 60245 (H 07 RN-F), gijų skersmuo ne mažesnis, kaip
  - 1,5 mm² , kai kabelio ilgis yra **iki** 25 m
- Ilga ir plona jungiamoji instaliacija sąlygoja įtampos kritimą. Variklis nepasiekia savo maksimalios galios, susilpnėja prietaiso funkcijos.
- **Kištukai** ir **jungčių dėžutės** jungiamojoje instaliacijoje turi būti padengtos guma, minkštu PVC arba kita termoplastine medžiaga, pasižyminčia tokiomis pat mechaninio tvirtumo savybėmis.
- Jungiamosios instaliacijos kištukinės jungtys turi būti **apsaugotos nuo vandens purslų**.
- Klojant **jungiamąją instaliaciją**, reikia užtikrinti, kad joje nebūtų trikdžių, suspaudimų, užlinkimų, o kištukinė jungtis nešlampa.
- Naudodamiesi prailginimo kabeliu, visiškai išvyniokite jį iš būgno.
- Nenaudokite jungiamosios instaliacijos tikslams, kuriems ji nėra skirta. **Saugokite** kabelį nuo **karščio, alyvų ir aštrių briaunų**. Nenaudokite kabelio tam, kad ištrauktumėte elektros kištuką iš rozetės.
- Saugokitės **elektros smūgio**. Venkite kūno kontakto su įžemintomis dalimis (pvz. vamzdžiais, radiatoriais, viryklėmis, šaldytuvais ir taip toliau).
- Reguliariai tikrinkite **prailginimo kabelius** ir pakeiskite juos, jei jie yra pažeisti.
- Lauko sąlygomis naudokitės tik atitinkamai paženklintais prailginimo kabeliais.
- Nesinaudokite **jungiamosiosmis instaliacijomis, turinčiomis defektų.**
- **Nenaudokite laikinų** elektros sujungimų.
- **Niekuomet nedarykite** apsauginių įtaisų **apėjimų** ir jų neišjunkite.

⚠ **Elektros prijungimą** arba **remonto darbus** prie elektrinių staklių dalių privalo atlikti elektros specialistas, **dirbantis koncesijos pagrindais** arba vienas iš mūsų klientų aptarnavimo padalinių. Būtina atsižvelgti į vietinius reikalavimus, ypatingai taikomus apsaugos priemonėms..

⚠ Kitų **staklių** dalių **remonto darbus** turi vykdyti **gamintojas** arba jo klientų aptarnavimo padaliniai.

⚠ Naudokite tik originalias atsargines dalis, priedus ir specialiuosius priedus. **Kitų atsarginių dalių** bei priedų **naudojimas** kelia naudotojui nelaimingų atsitikimų pavojų. Už dėl šios priežasties susidariusią žalą gamintojas neatsako.

Parengimas eksploatacijos pradžiai

ⓘ Norėdami užtikrinti nepriekaištingą staklių veikimą, vykdykite šios instrukcijos nurodymus.

Jūs turite atlikti:

- sumontuoti sukamąją plokštelę
- stabiliai pastatyti prietaisą

Sukamosios plokštelės montavimas

1. A Uždėkite sukamąją plokštelę (1) ant atraminio stalo(2).
2. B Užsukite tvirtinimo veržlę (7) ant tvirtinimo varžto.

Grandinių galandimo staklių montavimas ant darbastalio

C Prietaisą, saugiam darbui reikia stabiliai pritvirtinti viename darbastalio arba stalo kampe. Jei įmanoma, panaudokite tam visus tris tvirtinimo taškus. Tačiau būtinai užtikrinkite, kad būtų palikta erdvės pjūklo grandinės ištiesimui bei priėjimui prie fiksavimo veržlės.

Patarimas: Papildomai rekomenduojame naudoti guminį paklotą triukšmo ir vibracijos sumažinimui (neįeina į tiekimo sudėtį)

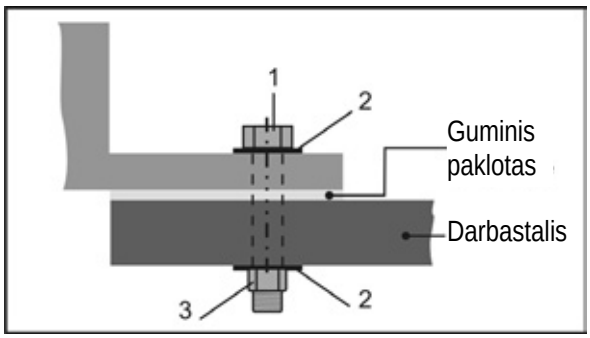

Montavimo darbų atlikimui reikalingos smulkios detalės į tiekimo sudėtį neįeina. Tuo tikslu naudokite:

Poz.	Aprašymas
1.	Šešiabriaunis varžtas M 8
2.	Poveržlė Ø 8mm
3.	Šešiabriaunė veržlė M 8, savaime užsifiksuojanti

- Pastatykite prietaisą tokioje vietoje, kuri tenkina šias sąlygas:
  - neslidi
  - nevibruojanti
  - lygi
  - švari ir sausa
  - nekelianti pavojaus suklupti
  - turinti pakankamai gerą apšvietimą

Eksploatacijos pradžia

Įjungimas į elektros tinklą

Palyginkite ar prietaiso gamyklinėje lentelėje nurodyta įtampa pvz. 230 V sutampa su tinklo įtampa ir prijunkite grandinių galandimo stakles prie atitinkamai ir pagal reikalavimus įžemintos rozetės.

ⓘ Kintamos srovės variklis:
Naudokite „Schuko“ rozetę, tinklo įtampa 230 V su nuotėkio rele (30 mA) ir 10 A inertine apsauga.

- Naudokite jungiamuosius ir prailginimo kabelius, kurių gijų skersmuo yra ne mažesnis, kaip 1,5 mm²

Įjungimas

Nesinaudokite prietaisu, kurio jungiklio negalima įjungti ir išjungti. Pažeistus jungiklius nedelsiant reikia suremontuoti arba pakeisti klientų aptarnavimo padalinyje.

Paspauskite jungiklio poziciją „I“.

Išjungimas

Norėdami išjungti prietaisą, paspauskite jungiklio poziciją „0“.

Nuorodos darbui

⚠ Prieš pradėdami darbą, įvertinkite šiuos faktorius:

- Ar darbo vieta tvarkinga?
- Ar grandinių galandimo staklės stabiliai sumontuotos ant darbastalio?
- Negalima pradėti įrenginio eksploatacijos, prieš tai neperskaičius šios eksploatacijos instrukcijos, neatsižvelgus į visas pateiktas nuorodas ir nesumontavus prietaiso taip, kaip aprašyta.

Grandinių galandimo staklių naudojimas

⚠ D Šlifavimo diskas turi būti kaip galima plačiau uždengtas apsauginiu gaubtu (20).
Tuo tikslu atpalaiduokite abu varžtų antdėklus (14) ir atitinkamai sureguliuokite apsauginį gaubtą.

⚠ Visuomet rankas laikykite saugiu atstumu nuo besisukančio šlifavimo disko.

- Gamykloje sumontuotą šlifavimo diską naudokite tik **mėgejiškų pjūklų grandinių** (6,35 mm (1/4"), 9,52 mm (3/8") mėgėjiškų ir 8,255 mm (0,325") pjūklų grandinių) galandimui. (Pasirinktinai papildomai galima naudoti šlifavimo diską 100 x 4,5 x 10 mm, artikulo Nr. 363718, profesionalių pjūklų grandinių galandimui.
- Kiekvieną kartą, prieš pradėdami naudoti, patikrinkite ar šlifavimo diskas neturi netaisyklingų vietų, deformacijų ar įtrūkimų.
  Nenaudokite pažeistų šlifavimo diskų, arba tokių, kurie turi formos pokyčių.
- Darbą pradėkite tik tuomet, kai šlifavimo diskas pasieks maksimalų sūkių skaičių.
- Leistinas tik tokių grandinių galandimas, kurias galima saugiai įstatyti į stakles ir vesti staklėse.

⚠ Visais atvejais laikykitės saugumo nuorodų, pateiktų (žr „Saugus darbas“).

Grandinių galandimo staklių naudojimas

Pjūklų grandinių galandimas

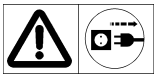

Prieš atliekant bet kokius prietaiso nustatymus:
- **Išjunkite prietaisą**
- **Sulaukite, kol šlifavimo diskas sustos**
- **Ištraukite elektros kištuką iš rozetės**

Visų pjovimo narelių šlifavimas

Norėdami šlifuoti pjovimo narelių ašmenis, atlikite tokius veiksmus:

1. Nustatykite šlifavimo kampą: Atleisdami fiksavimo veržlę (7) pasukite sukamąją plokštelę maždaug 30° ir vėl užveržkite fiksavimo veržlę.
   ⓘ Pjovimo narelių ašmenys paprastai šlifuojami nuo 30 iki 35 laipsnių kampu.
2. E Atleiskite fiksavimo varžtą (3b) ir įstatykite pjūklo grandinę į kreipiantįjį bėgelį (6) tarp kreipiančiųjų plokštelių (5).
3. F Nulenkite grandinės atramą (4) žemyn ir patraukite pjūklo grandinę atgal, kol pjovimo narelis, kurį ketinate šlifuoti, priguls prie atramos.
4. G Norėdami nustatyti tiksliai, patraukite šlifavimo galvutę (13) priešais pjovimo narelį. Fiksavimo varžto (3a) pagalba atstumą nustatykite taip, kad šlifavimo diskas liestų pjovimo narelį. Po to reguliavimo varžto (8) pagalba nustatykite šlifavimo gylį.
5. H Patraukite fiksavimo varžtą (3b) ties → pjūklo grandinė užfiksuota.
6. Atsargiai nušlifuokite pjovimo narelio ašmenį.
   ⚠ Norint išvengti pjūklo grandinės pažeidimo, šlifuokite kaip galima trumpiau ir nušlifuokite tik tiek medžiagos, kiek yra būtina.
7. Šlifuokite kas antrą ašmenį, atlikdami 5 ir 6 žingsnius.
   ⓘ Pasižymėkite pirmąjį pjovimo narelį, pvz. kreidos brūkšneliu. Taip išvengsite dvigubo pjovimo narelių galandimo.
8. I Pasukite sukamąją plokštelę ties 30° iš kitos pusės ir, kaip aprašyta aukščiau, nušlifuokite likusius ašmenis.

Gylio ribotuvo tarpo nustatymas

Kai visi pjovimo narelių ašmenys pagaląsti, Jūsų pjūklo grandinė yra aštri, tačiau, galimai, nepjauna.
Todėl visuomet turi būti ir gylio ribotuvo tarpas (= tarpas tarp gylio ribotuvo ir pjovimo briaunos). Kaip taisyklė, jis yra 0,5 – 0,8 mm.

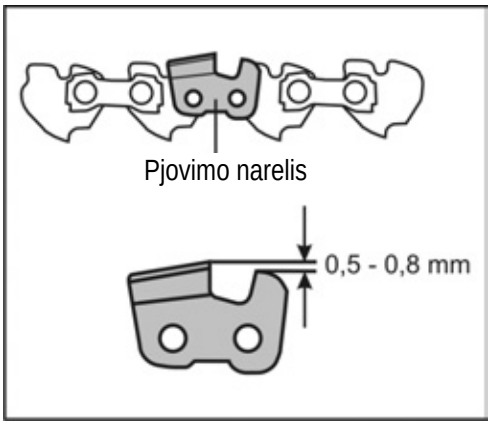

⚠ Pernelyg didelis gylio ribotuvo tarpas padidina atatrankos pavojų pjaunant.
Tuo tikslu turite patikrinti tarpo dydį pagal savo pjūklo grandinės charakteristikas ir, esant reikalui, pašlifuoti dilde.

⚠ Nepamirškite gylio ribotuvo priekinę briauną nuapvalinti dilde. Būtina išsaugoti pradinę pjovimo narelio formą.

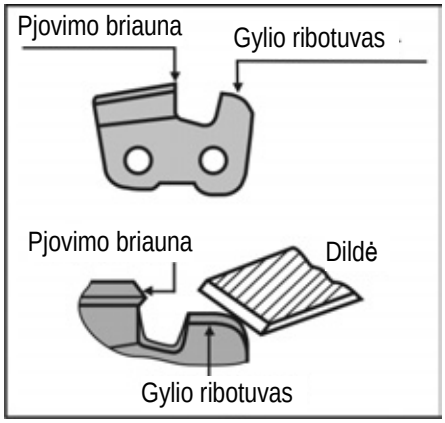

Techninis aptarnavimas ir priežiūra

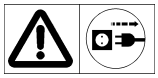

Prieš atlikdami bet kokius techninio aptarnavimo ir valymo darbus
- **Išjunkite prietaisą**
- **Sulaukite, kol šlifavimo diskas sustos**
- **Ištraukite elektros kištuką iš rozetės**

Šlifavimo disko keitimas

- Nenaudokite pažeistų šlifavimo diskų, arba tokių, kurie turi formos pokyčių.
- Nenaudokite šlifavimo diskų, neatitinkančių šioje eksploatacijos instrukcijoje pateiktų charakteristikų.

Šlifavimo disko keitimas

1. J Atpalaiduokite abu varžtų antdėklus (14) ir nuimkite apsauginį gaubtą (20).
2. K, L Atpalaiduokite veržlę (21) abiejose gaubto (10) pusėse. Nuimkite gaubtą.
3. Norėdami tiksliai suderinti šlifavimo diską, įkiškite atsuktuvą arba strypelį (Ø 4mm) į tam numatytą skylę.
4. Atpalaiduokite veržlę (15).
   ⓘ Dešininis sriegis
5. M, N Nuimkite veržlę, priekinį flanšą (16) ir šlifavimo diską (9) ir galinį flanšą (16).
6. ⓘ Išvalykite flanšą.
7. Sumontavimas vyksta atvirkštine eilės tvarka

Techninio aptarnavimo ir valymo tikslais pašalinti saugos įtaisai būtinai privalo būti vėl sumontuojami ir patikrinami.
Naudokite tik originalias dalis. Kitos dalys gali sukelti neprognozuojamą žalą ir sužalojimus.

ⓘ Norėdami išsaugoti savo grandinių galandimo staklių veiksmingumą:

- **Reguliariai** valykite ir tepkite visas besisukančias dalis (išskyrus pavaros sistemą).
- Skudurėliu arba šepetėliu šalinkite dulkes ir nešvarumus.
- Po kiekvieno naudojimo valykite ventiliacijos angas.
- Stakles valyti galima tik sausai.
- Plastmasinių detalių valymui nenaudokite tirpiklių (benzino, alkoholio ir t.t.), kadangi jie gali pažeisti plastmasines detales.

ⓘ **Niekuomet nenaudokite riebalų!**

☞ Naudokite ekologišką alyvą.

Sandėliavimas

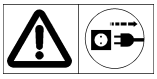

Ištraukite elektros kištuką iš rozetės.

- Saugokite nenaudojamus prietaisus sausoje, užrakintoje vietoje, neprieinamoje vaikams.
- **Prieš ilgesnį saugojimą**, norėdami prailginti staklių tarnavimo laiką ir užtikrinti paprastą jų aptarnavimą, turite nepamiršti:
  - Atlikite kruopštų staklių išvalymą.

Šlifavimo diskų naudojimas, transportavimas ir laikymas

Šlifavimo diskai yra trapūs bei jautrūs smūgiams.
Todėl prašom būtinai įvertinti tokius faktorius:
- Neleiskite šlifavimo diskui nukristi ir venkite staigių smūgių poveikio
- Nenaudokite kritimą patyrusių ar pažeistų šlifavimo diskų.
- Naudojimo metu venkite vibracijos ar sukrėtimų
- Venkite pažeidimų ties tvirtinimo skyle
- Venkite šlifavimo paviršiaus apkrovų.
- Šlifavimo diskus laikykite gulsčius arba stačius, sausai, apsaugant nuo minusinių temperatūrų, esant vienodai vidutinei temperatūrai.
- Šlifavimo diskus laikykite jų originalioje pakuotėje arba specialioje taroje ir lentynose.

O, P Prietaiso aprašymas/ Atsarginės dalys

Poz.	Pavadinimas	Užsakymo Nr.
1	Sukamoji plokštelė kompl.	363731
2	Atraminis stalas	363732
3a/3b	Fiksavimo varžtas (su spyruokle)	363704
4	Grandinės atrama	363705
5	Kreipiančioji plokštė	363706
6	Kreipiantysis bėgelis	
7	Fiksavimo veržlė	363707
8	Reguliavimo varžtas (šlifavimo gyliui)	363708
9	Šlifavimo diskas (100 x 3,2 x 10 mm)	363709
10	Gaubtas	363733
11	Rankena	363711
12	Jungiklis ĮJ.-IŠJ.	363712
13	Variklis	363713
14	Varžto antdėklas	363729
15	Veržlė M8, savaime užsifiksuojanti	391037
16	Flanšas	363715
17	Saugumui skirtas lipdukas	363716
18	1 pora anglies šepetėlių (be pav.)	363717
19	Šlifavimo diskas (100 x 4,5 x 10 mm)	363718
20	Apsauginis gaubtas	363720
21	Veržlė	

Garantija

Prašom atsižvelgti į pridedamą garantijos deklaraciją.

Techninės charakteristikos

Tipas	HKSA 220-2
Modelis	HKSA 220-2
Pagaminimo metai puslapyje	žiūrėkite paskutiniame
Variklio galingumas P_1	220 W
Tuščios eigos sūkių skaičius	7500 min^{-1}
Pjovimo greitis v	~ 40 m/s
Maitinimo įtampa / Dažnis	230 V~ / 50 Hz
Plaštakų – rankų vibracija a_{vhw}	3,52 m/s^2; K = 1,5 m/s^2
Šlifavimo diskas Ø x Storis x Ø Kiaurymė	Ø 100 x 3,2 x Ø 10 mm (Ø 100 x 4,5 x Ø 10 mm)
Svoris	apie 1,7 kg
Apsaugos klasė	II

Galimi sutrikimai

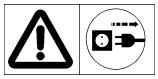

Kiekvieną kartą, prieš pradedant šalinti sutrikimus
- **Išjunkite prietaisą**
- **Sulaukite, kol šlifavimo diskas sustos**
- **Ištraukite elektros kištuką iš rozetės**

☞ Kiekvieną kartą po sutrikimų pašalinimo visi saugos įtaisai privalo vėl būti parengti darbui ir patikrinti.

Sutrikimas	Galima priežastis	Sutrikimo šalinimas
Grandinių galandimo staklės neveikia.	➲ Nėra srovės arba srovė dingusi	➲ Patikrinkite elektros maitinimą, elektros rozetę, saugiklį
	➲ Prailginimo kabelio defektas	➲ Patikrinkite prailginimo kabelį, netvarkingą kabelį nedelsiant pakeiskite
	➲ Elektros kištuko, variklio arba jungiklio gedimas	➲ Kreipkitės į koncesijos pagrindais dirbančius elektros specialistus dėl variklio arba jungiklio patikrinimo arba remonto arba pakeitimo originaliomis detalėmis.
Grandinių galandimo staklės šlifuoja su pertrūkiais	➲ Prailginimo kabelio defektas	➲ Patikrinkite prailginimo kabelį, netvarkingą kabelį nedelsiant pakeiskite
	➲ Vidinė klaida	➲ Prašom kreiptis į klientų aptarnavimo tarnybą
	➲ Įjungimo ir išjungimo jungiklio defektas	➲ Prašom kreiptis į klientų aptarnavimo tarnybą
Šlifavimo diskas užkaista	➲ Šlifavimo diskas atšipęs arba sugadintas	➲ Pakeiskite šlifavimo diską
Variklis burzgia, šlifavimo diskas nesisuka	➲ Šlifavimo diskas užblokuotas	➲ Pašalinkite blokuojantį daiktą
Neįprasta vibracija	➲ Šlifavimo diskas sugadintas	➲ Pakeiskite šlifavimo diską

DE	Baujahr	BA	Godina proizvoodnje
GB	Year of construction	RS	Godina proizvodnje
FR	Année de construction	TR	Imalat yili
IT	Anno di costruzione	RU	год изготовления
ES	Año de fabricación	DK	Produktionsår
NL	Bouvwjaar	NO	Byggeår
PL	Rok produkcji	IS	Framleiðsluár
CZ	Rok výroby	SE	Tillverkningsår
SK	Výrobný rok	FI	Valmistusvuosi
HU	Gyártási év	EE	Ehitusaasta
SI	Leto izdelave	LV	Konstruēšanas gads
HR	Godina gradnje	LT	Pagaminimo metai
BG	година на производство		

ATIKA GmbH

Josef-Drexler-Str. 8,
89331 Burgau
Germany

Tel.: +49 (0) 8222 / 414 708-0 • Fax: +49 (0) 8222 / 414 708-10

E-mail: info@atika.de • Internet: www.atika.de

363735 – 04 12/14