BRUKSANVISNING

KINGSTONE BBQ SYSTEM BASENHET 3

ART.NR. 4603

Montering och skötsel

ENDAST FÖR UTOMHUSBRUK

1 VARNING!!

FARLIG BRAND ELLER EXPLOSION KAN INTRÄFFA OM ANVISNINGARNA INTE FÖLJS.

Läs ALL information och alla säkerhetsföreskrifter INNAN du börjar montera. Det är kundens ansvar att se till att grillen monteras, installeras och hanteras på korrekt sätt. Om inte anvisningarna i denna bruksanvisning följs kan kroppslig skada och/eller skada på egendom ske.
Om du har några frågor om montering eller bruk av grillen, kontakta Lidab Sweden AB.

VARNING

- Grillsystemet är avsedd ENDAST för utomhusbruk, på väl ventilerade platser och ovanför markytan.
- Läs noga igenom den här bruksanvisningen och spara den för eventuella senare behov.
- Om en gasgrill används i systemet, kontrollera regelbundet att det inte finns några gasläckor, gör ett läcktest innan grillen tas i bruk och varje gång du byter gasflaska.
- Lämna aldrig grillen utan tillsyn.
- Flytta aldrig grillen då den används eller med tillkopplad gasflaska.
- Åtkomliga delar kan bli mycket varma. Håll barn och husdjur på säkert avstånd.
- Var försiktig då du använder grillen.
- Utför aldrig modifikationer på grillen. Alla ändringar kan vara farliga och reklamationsrätten upphör.
- Delar som förseglats av tillverkaren eller dennes agent får ej ändras av användaren.
- Du kan fritt variera och kombinera tillbehören i basenhet 2 eller 3, förutom:
  – Använd aldrig 3 grillar i basenhet 3. Placera istället en diskho emellan två grillar.

SÄKERHETSFÖRESKRIFTER

VARNING

Försök inte att tända grillen utan att först läsa avsnittet "ANVISNINGAR FÖR TÄNDNING" i denna bruksanvisning.

SÄKERHETSÅTGÄRDER FÖR ATT UNDVIKA PERSONSKADA

Reparera eller ersätt inte någon del av grillen, såvida inte annat rekommenderas specifikt i denna bruksanvisning. All annan service ska utföras av en kvalificerad tekniker.

- Kontrollera att samtliga delar av grillsystemet är rätt monterade och i enlighet med instruktionerna i den här bruksanvisningen.
- En gasolflaska som inte är ansluten för användning får inte förvaras i närheten av detta grillsystem eller andra grillar.
- Lämna aldrig grillsystemet utan tillsyn när den är tänd.
- Flytta aldrig grillsystemet när den används.
- Se till att barn och husdjur inte kommer i närheten av grillsystemet när den är tänd eller innan den blivit helt kall.
- Grillsystemet får inte användas för andra ändamål än den är avsedd för.
- Använd alltid grillhandskar vid grillning.
- Se upp för värmen när locket öppnas.

2 ANVÄNDNING OCH SKÖTSEL

Tack för att du valt Kingstone Bbq System, ett flexibelt grillsystem som du kan variera och och kombinera för varje tillfälle och därmed skapa din egen optimala grillupplevelse.
Systemet består av en basenhet med två respektive tre öppningar, basenhet 2 och basenhet 3, samt tre möjliga tillbehör, en gasgrill, en kolgrill samt en diskho.

En detaljerad instruktionsmanual följer med respektive tillbehör, läs den noga och följ instruktionerna.

ANVÄNDNINGSPLATS
- Denna apparat får endast användas utomhus på plats med god ventilation och ovanför markytan.
- Placera aldrig grillsystemet i byggnader, garage, övertäckta gångar, skjul eller andra inneslutna områden.
- **VARNING:** åtkomliga delar kan vara mycket varma. Håll barn på säkert avstånd.
- Flytta inte grillsystemet medan den är igång.
- Använd grillsystemet på ett plant underlag.
- Se till att grillsystemet är placerad minst 100 cm i alla riktningar från husväggen, träd och plantor eller andra brännbara material eller vätskor.

RENGÖRING OCH UNDERHÅLL
- Låt grillen kallna helt innan rengöringen påbörjas.
- Rengör basenheten med en fuktigt trasa.
- Använd inte rengöringsmedel som innehåller som innehåller slipmedel eftersom de kan ge repor som kan leda till rostangrepp.
- Använd aldrig brännbara rengöringsmedel.
- Smörj gärna hjulen med lite olja så rullar de lättare.
- Om du använder en diskho i grillsystemet, ta ur den ur basenheten innan du sätter på skyddshuven. Du kan enkelt förvara diskhon inuti grillsystemet eller på en annan lämplig plats.
- Rengör basenhetens svartlackerade ytor med en fuktig trasa och lite milt diskmedel, se till att torka ordentligt torrt. Använd inte rengöringsmedel som innehåller slipmedel eftersom de kan ge repor som kan leda till rostangrepp.
- Rengör basenhetens eventuellt rostfria stålytor (SS 430) med en fuktig trasa och lite milt diskmedel, se till att torka ordentligt torrt. Använd aldrig stålull eller liknande för att rengöra eller polera rostfritt stål, rester av stålullen kan finnas kvar och börja rosta.
- Använd alltid skyddshuv till din grill när den inte används.

FÖRVARING AV GRILLSYSTEMET
- Om du använder en gasgrill i grillsystemet, stäng alltid av ventilen på gasflaskan efter varje användning. Koppla ifrån gasflaskan från grillsystemet och förvara alltid gasflaskan utomhus.
- Om grillsystemet förvaras utomhus bör man täcka över den med en skyddshuv.
- Om grillen inte ska användas under en längre tid rekommenderas att förvara den på ett torrt och skyddat ställe.
- Rengör varje tillbehören enligt speciella instruktioner i respektive instruktionsmanual.

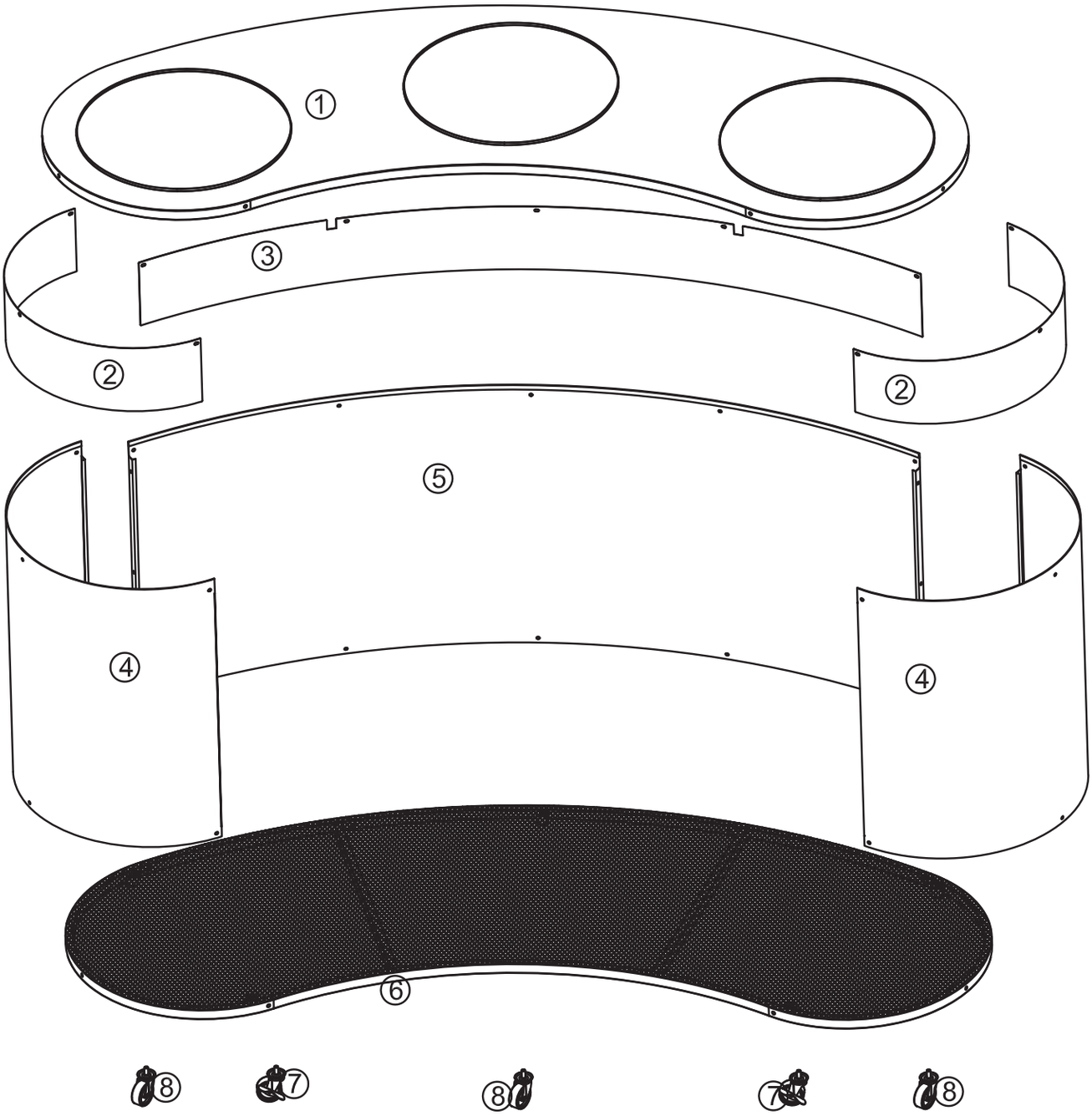

1		1X
2		2X
3		1X
4		2X

5		1X
6		1X
7		2X
8		3X

A		M6*10	33
B		M6*16	6
C		M6	6

Steg 1

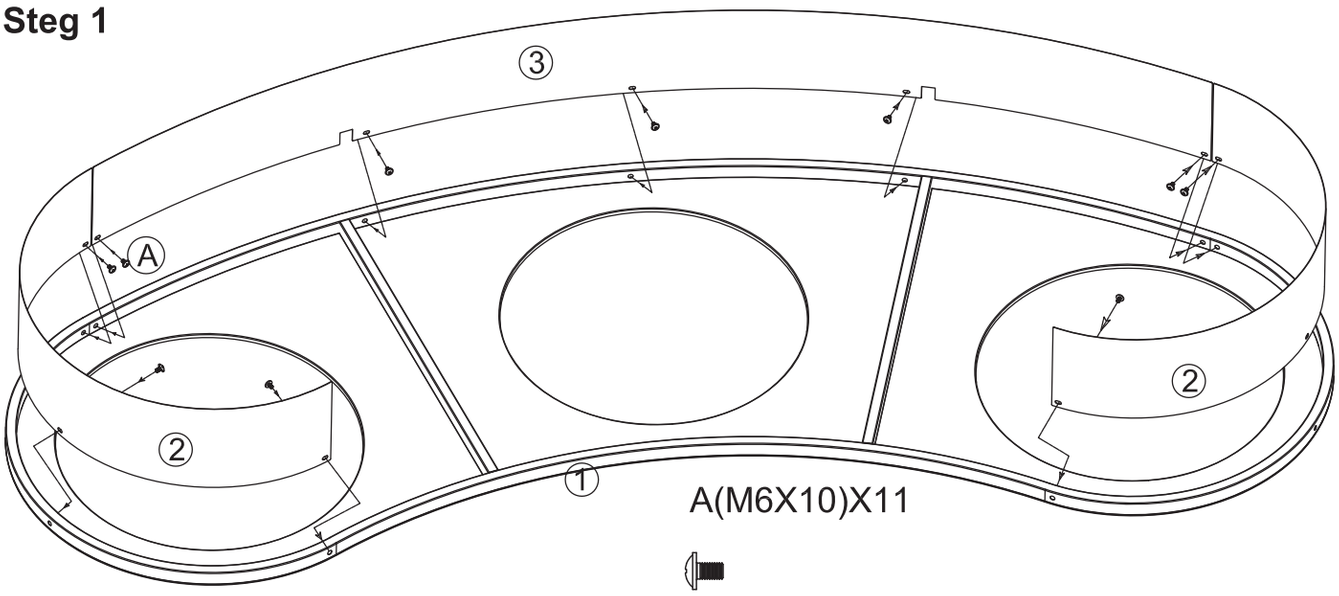

Steg 2

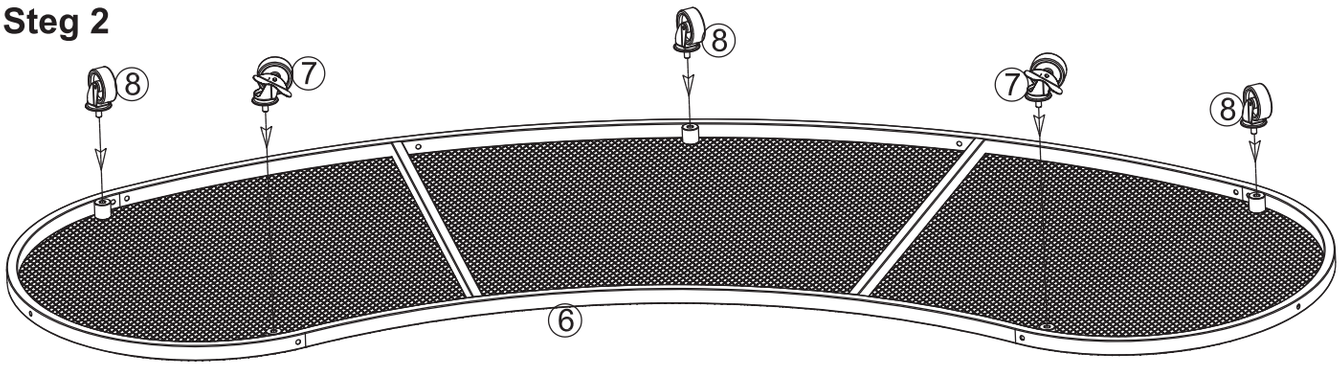

Steg 3

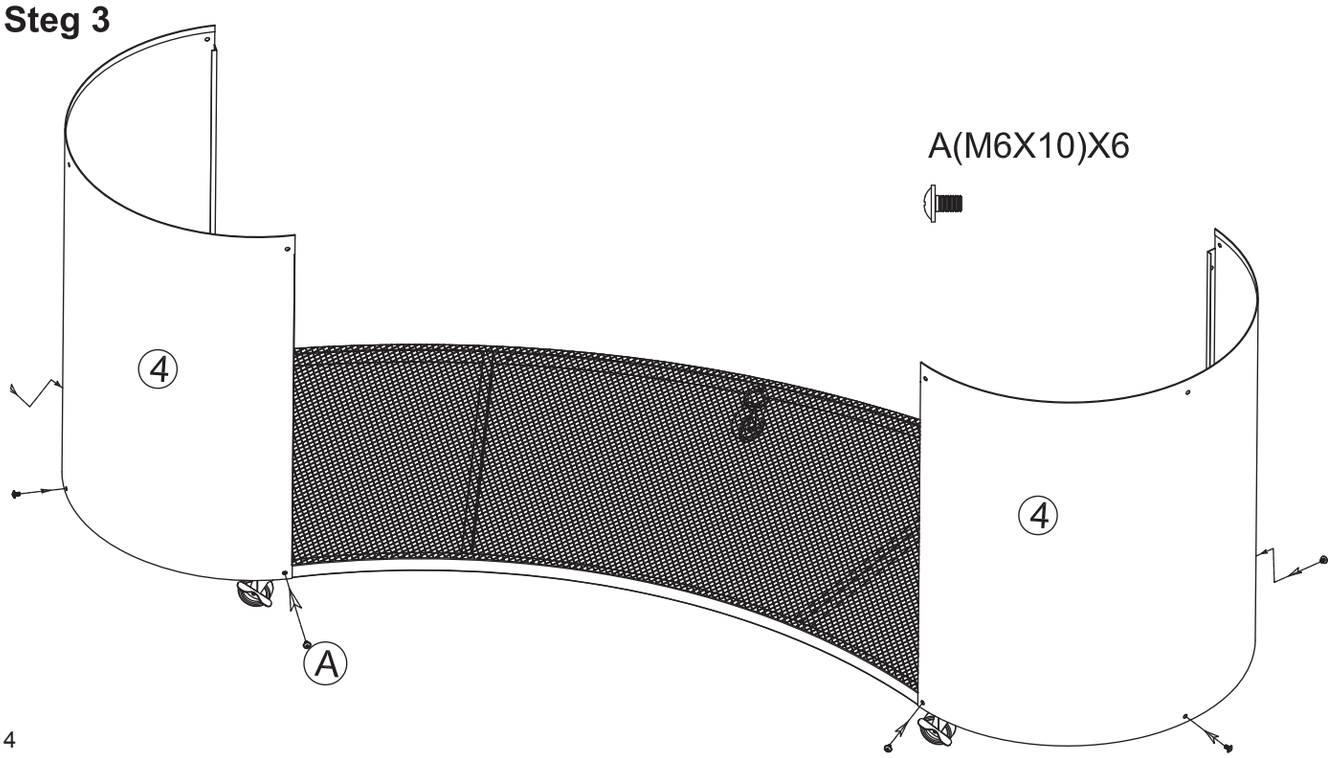

Steg 4

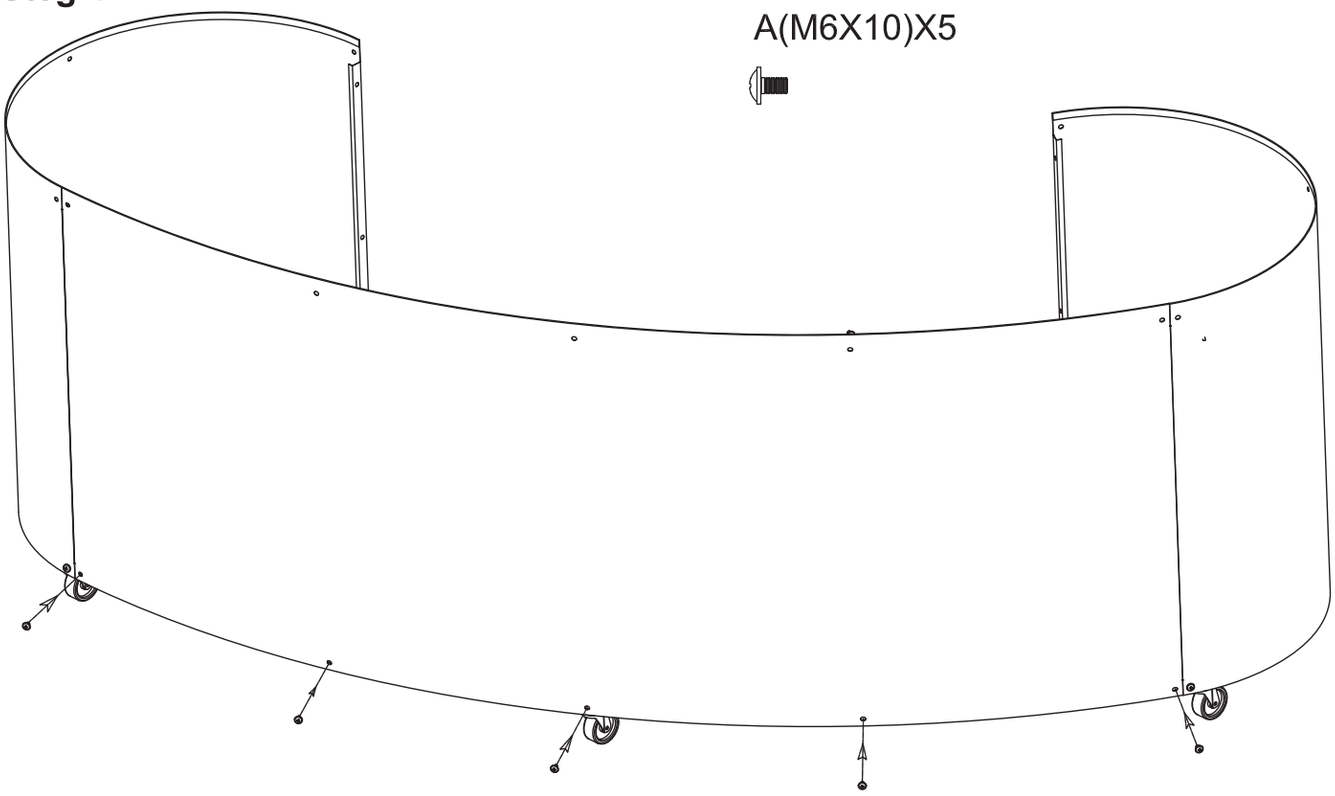

Steg 5

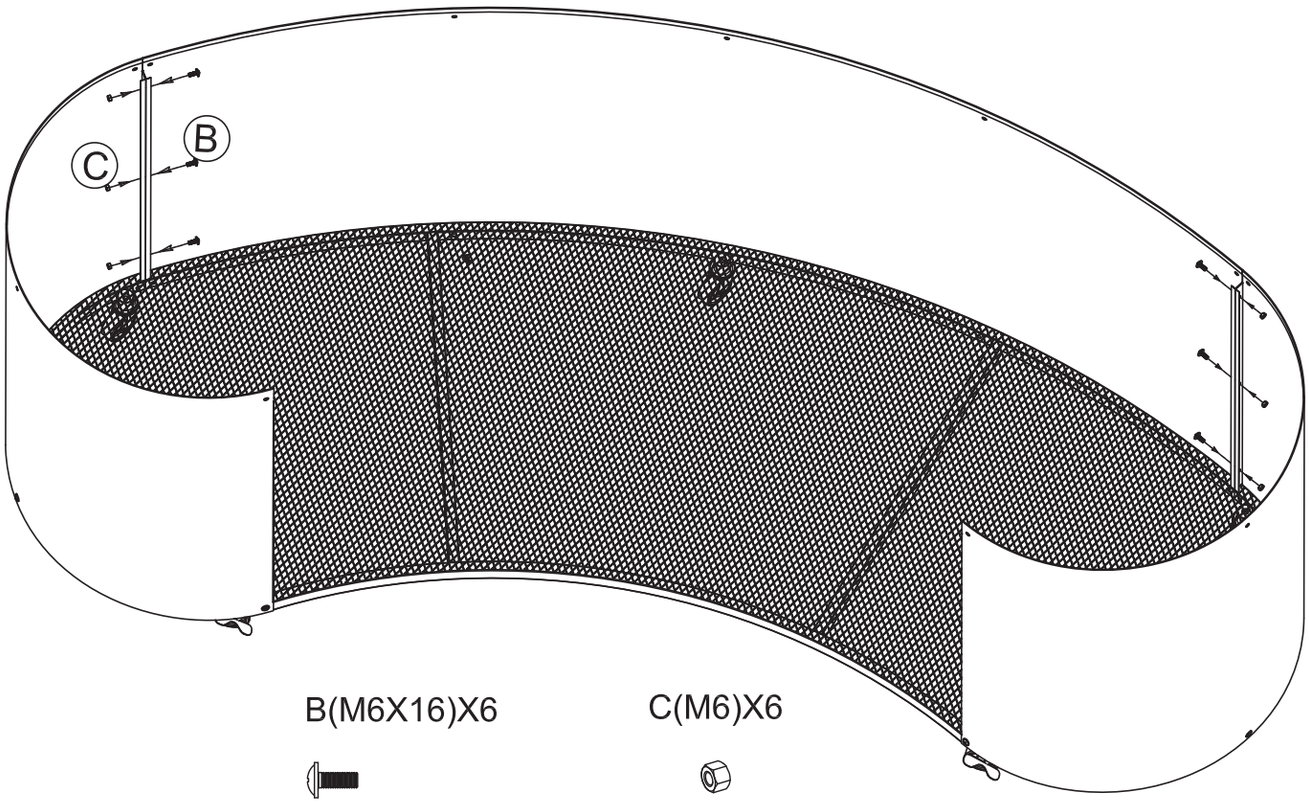

Steg 6

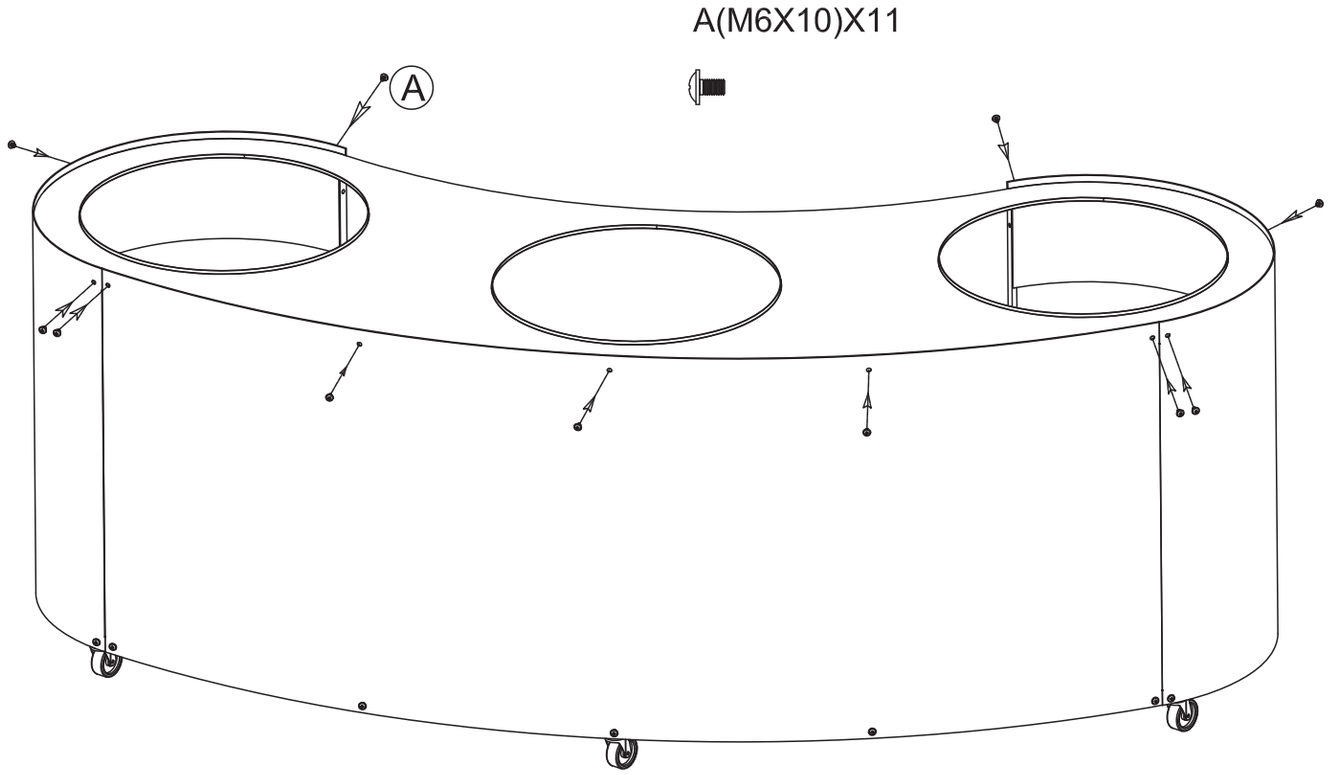

Steg 7

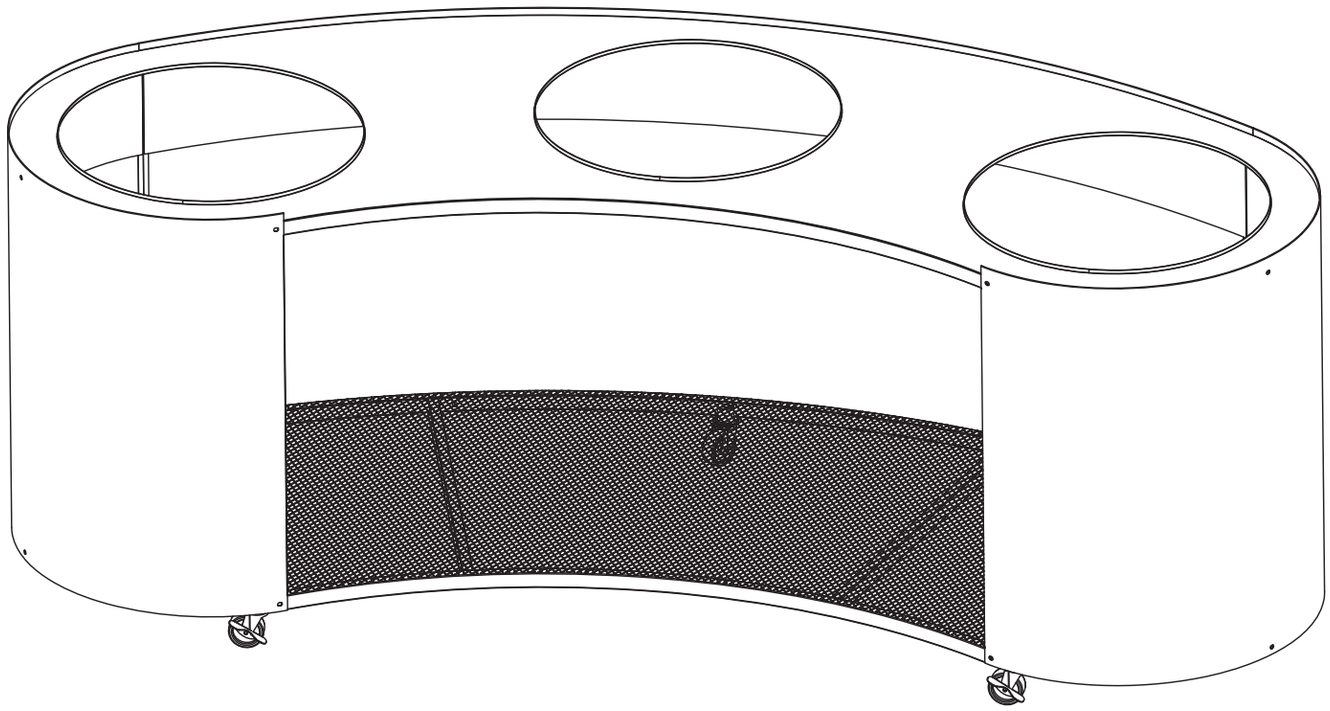

NU ÄR DIN BASENHET KLAR ATT UTRUSTAS MED VALFRIA TILLBEHÖR.
Vänligen följd monteringsguiden enligt modelltabellen när du monterar grillsystemet.
Höger och vänster menas från basenhetens öppna sida.

GASGRILL

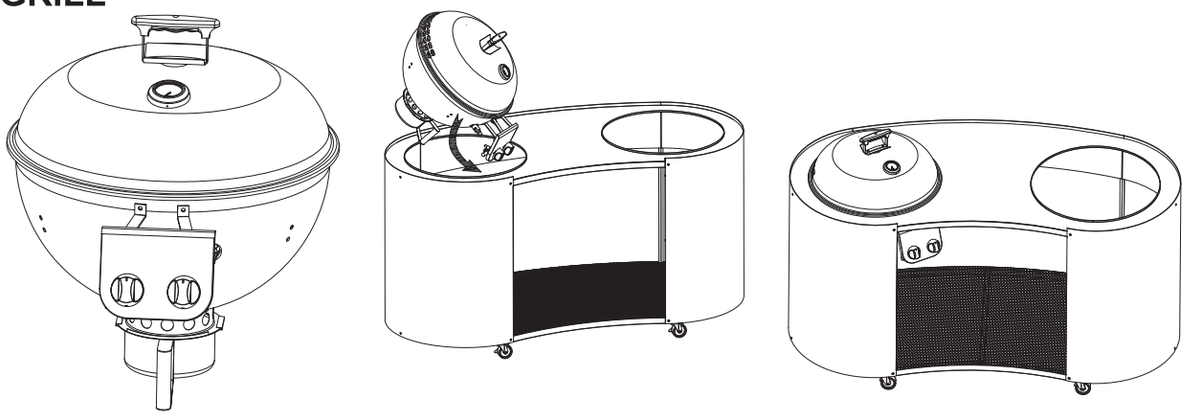

KOLGRILL

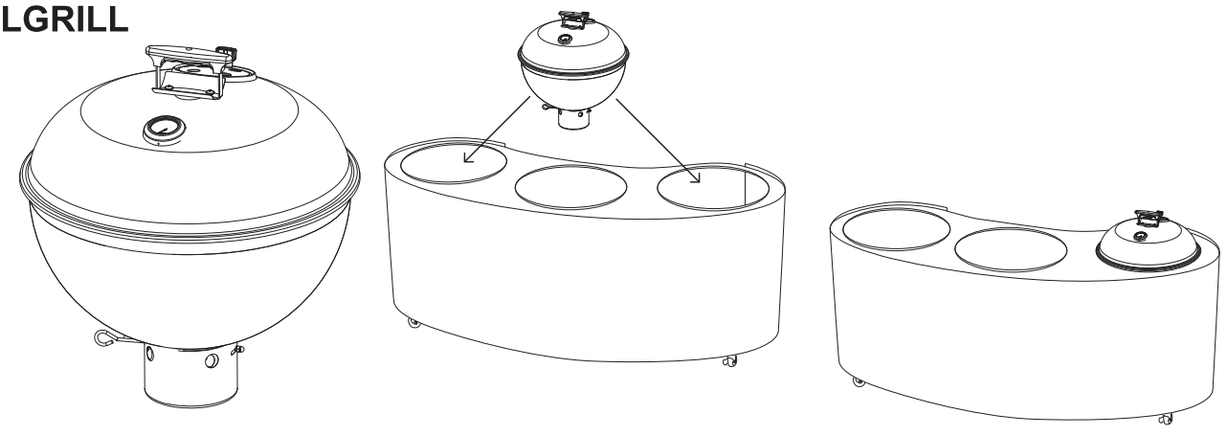

DISKHO

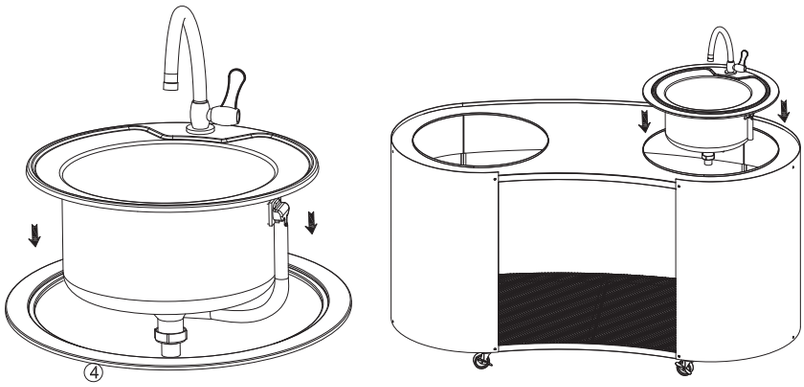

TILLVERKARE:	PRODUKTENS NAMN:	ADRESS:	ÖVRIG INFO:
LIDAB SWEDEN AB	LIDAB BBQ SYSTEM	BOX 142, SE-33523 GNOSJÖ SWEDEN	WWW.LIDABGROUP.COM
MODEL NR:	**PLACERING:**		**TOTAL EFFEKT:**
LBS 1 4620	---		6,2 kW (451 g/h)
LBS 1 4610	---		---
LBS 2 4620	En gasgrill		6,2 kW (451 g/h)
LBS 2 4620-4620	Två gasgrillar		12,4 kW (902g/h)
LBS 2 4620-4610L	En gasgrill vänster sida – En kolgrill		6,2 kW (451 g/h)
LBS 2 4620-4610R	En gasgrill höger sida – En kolgrill		6,2 kW (451 g/h)
LBS 2 4610	En kolgrill		---
LBS 2 4610-4610	Två kolgrillar		---
LBS 3 4620L	En gasgrill vänster sida		6,2 kW (451 g/h)
LBS 3 4620R	En gasgrill höger sida		6,2 kW (451 g/h)
LBS 3 4620-4620M	Två gasgrillar – Ett tillbehör i mitten		12,4 kW (902g/h)
LBS 3 4620-4610LM	En gasgrill vänster sida – En kolgrill – Ett tillbehör i mitten		6,2 kW (451 g/h)
LBS 3 4620-4610RM	En gasgrill höger sida – En kolgrill – Ett tillbehör i mitten		6,2 kW (451 g/h)
LBS 3 4610-L	En kolgrill vänster sida		---
LBS 3 4610-R	En kolgrill höger sida		---
LBS 3 4610-4610M	Två kolgrillar – Ett tillbehör i mitten		---

FÖRSLAG PÅ KOMPLETTA KINGSTONE BBQ SYSTEM

GARANTI:

Garanti för denna grill gäller 2 år fr.o.m. inköpsdatum och
omfattar endast produktionsfel och saknade delar som ersätts.

Kostnader för frakt, montering, erstättning av förslitna delar och annat ingår inte i garantin.

Garantin gäller inte heller vid egen modifiering eller annan ändring av grillen.

Garantin gäller endast vid uppvisande av kvitto.

Tillverkad i Kina för:
Bauhaus & Co KB
Box 587, 175 26 Järfälla

Konsumentkontakt:

LIDAB Sweden AB
Box 142, SE-335 23 Gnosjö, Sweden
Tel +46-370-999 10, Fax +46-370-999 09. E-mail: info@lidabgroup.com www.lidabgroup.com