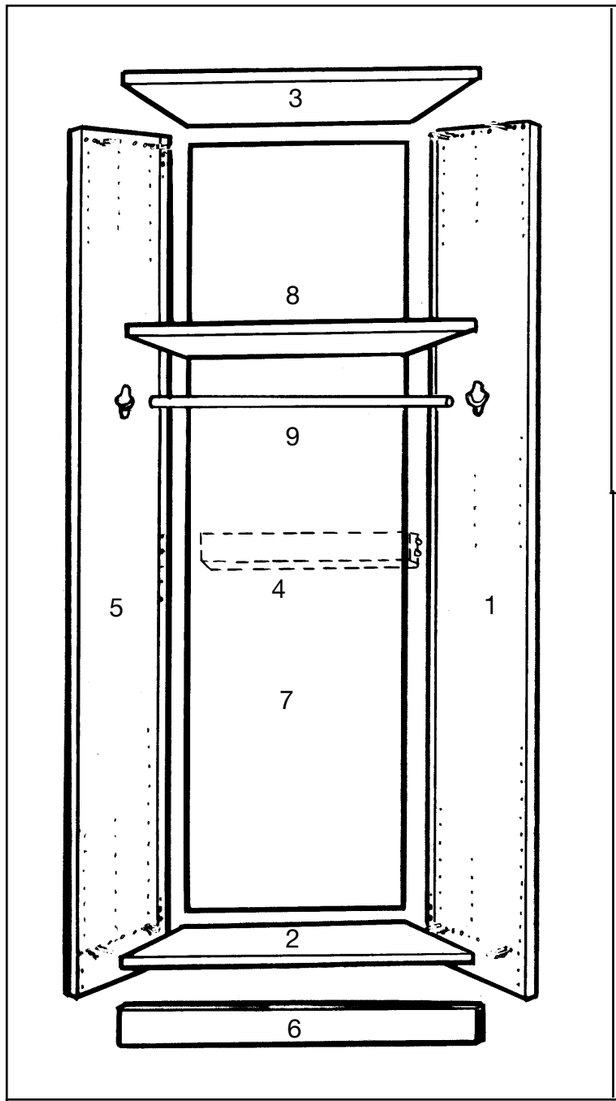

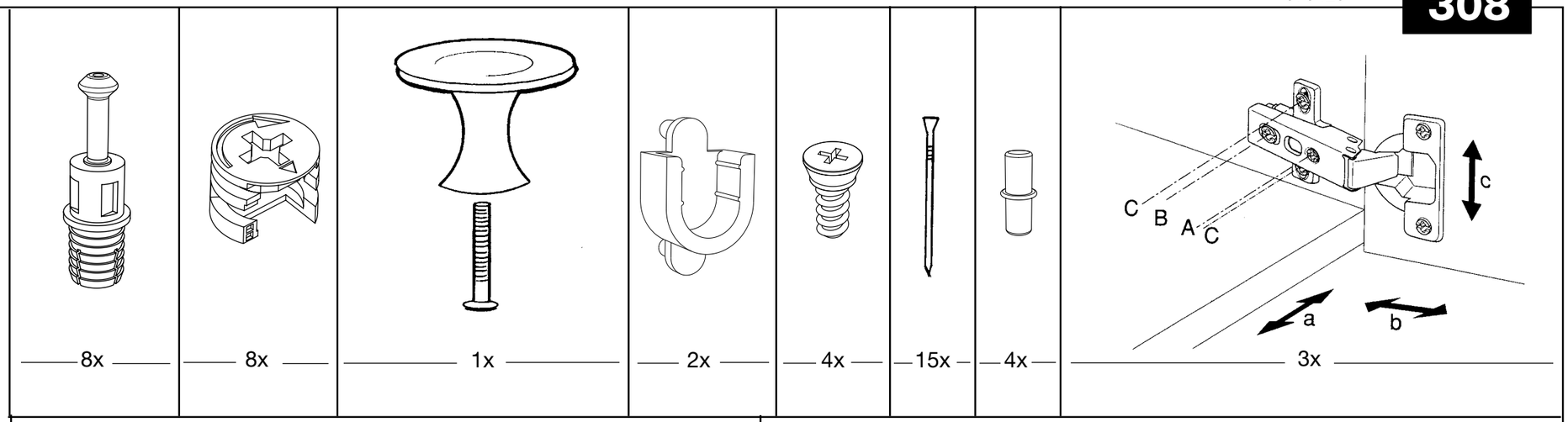

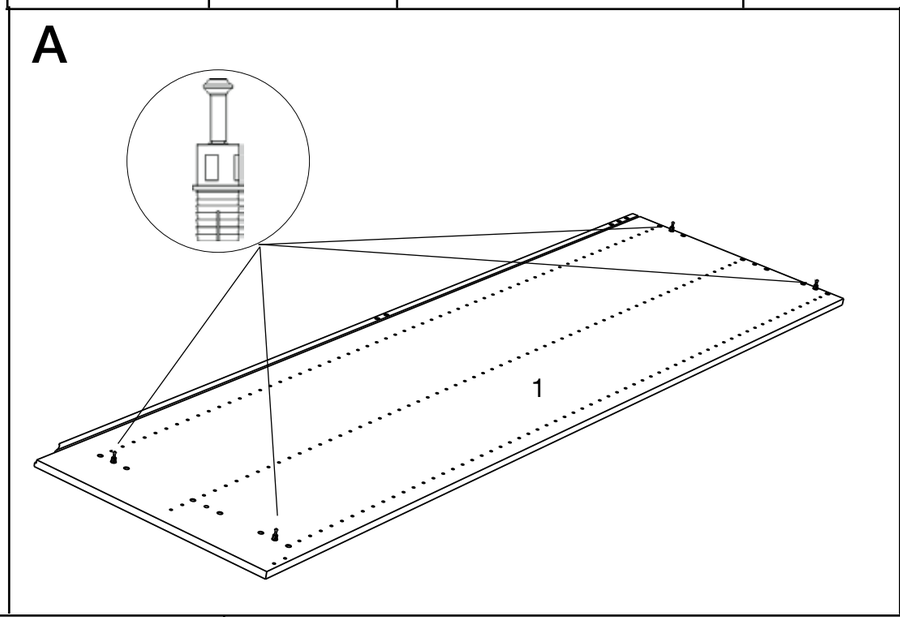

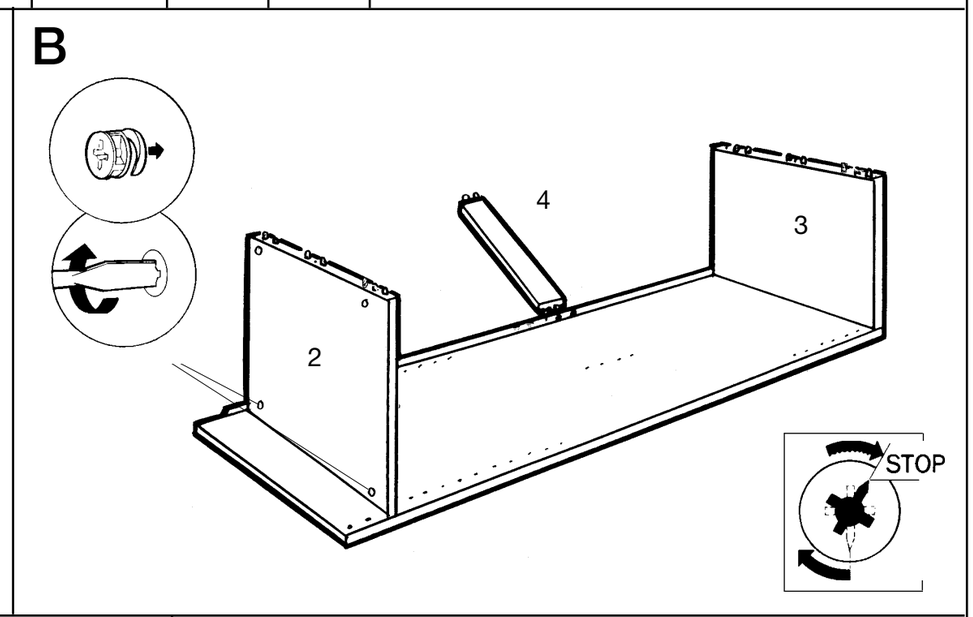

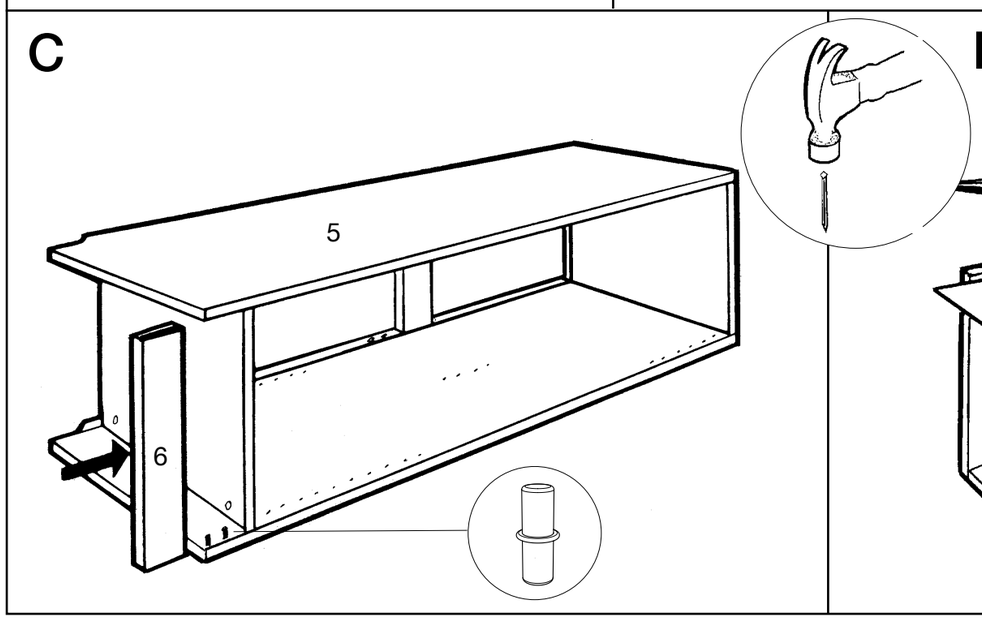

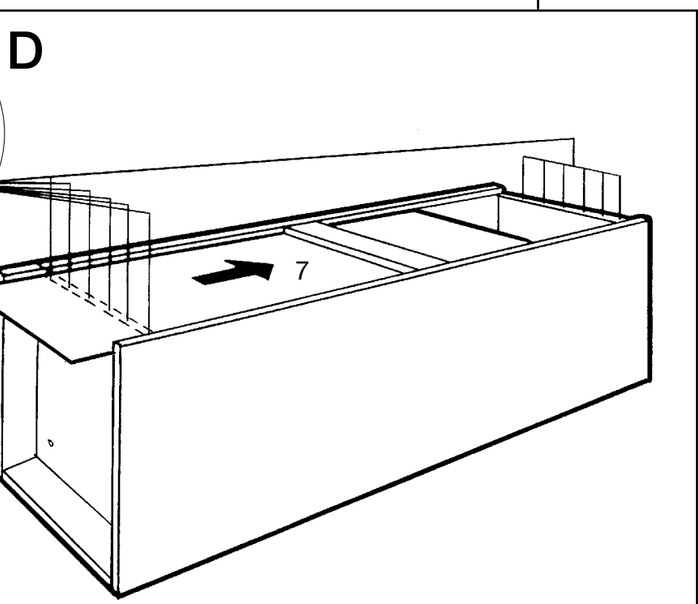

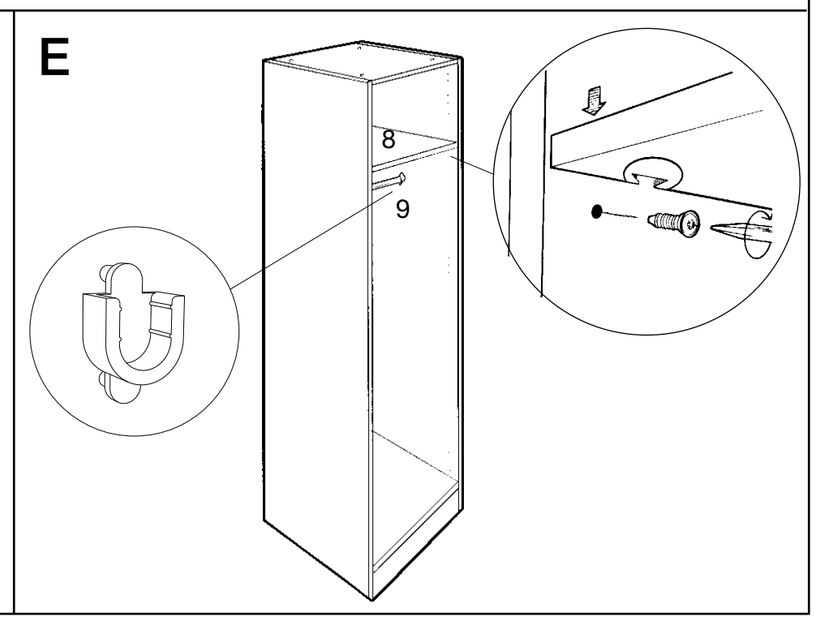

Tidaholms Grafiska ©2009