SVEDBERGS®

S N DK FI GB RU

Monteringsanvisning U-dusch Forsa
Monteringsveiledning U-dusj Forsa
Monteringsvejledning U-bruser Forsa
Asennusohje U-suihku Forsa
Assembly instruction U-shower Forsa
Инструкция по монтажу U-душ Forsa

Sid / page 2	Måttskiss / Målskisse / Målskitse / Mittapiirros / Measurement diagram / Эскиз в массштабе
Sid / page 3	Erfodliga verktyg och förpackningens innehåll Nødvendige verktøy og pakkens innehold Nødvendigt værktøj og Pakkens indhold Tarvittavat työkalut ja pakkauksen sisältö Necessary tools and contents of package Необходимые инструменты и содержимое упаковки
Sid / page 4 - 11	Monteringsanvisning / Monteringsveiledning / Monteringsvejledning / Asennusohje Assembly instruction / Инструкция по монтажу
Sid / page 12	Skötselråd / Behandlingsråd / Rengøring- og vedligeholdelse / Hoito-ohje / Maintenance advice / Инструкции по уходу

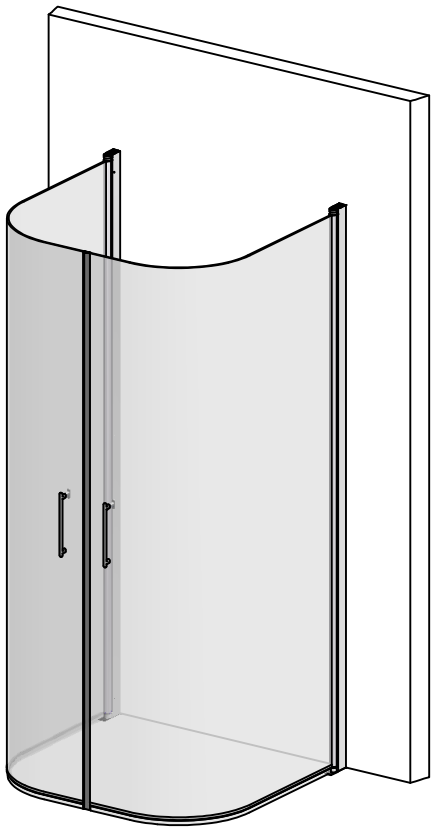

94x83

BRANSCHREGLER SÄKER VATTENINSTALLATION

Denna produkt är anpassad till Branschregler Säker Vatteninstallation. Svedbergs garanterar produktens funktion om branschreglerna och monteringsanvisningen följs.

S Vid hantering av glas, använd skyddsglasögon och skyddshandskar.

N Ved håndtering av glass, bruk beskyttelsesbriller og handsker.

DK Ved håndtering af glas, anvend beskyttelsesbriller & beskyttelseshandsker.

FI Käytä suojahansikkaita ja suojalaseja käsitellessäsi lasia.

GB When handling glass, use eye protectors and gloves for protection.

RU При работе с стеклом используйте защитные очки и перчатки.

SVEDBERGS®

Svedbergs i Dalstorp AB, Verkstadsvägen 1, 514 63 Dalstorp, SWEDEN
0321-53 30 00, kundtjanst@svedbergs.se, info@svedbergs.se
www.svedbergs.se, www.svedbergs.no, www.svedbergs.dk, www.svedbergs.fi, www.svedbergs.com

S Måttskiss DK Målskitse GB Measurement diagram
N Målskisse FI Mittapiirros RU Эскиз в массштабе

94x83

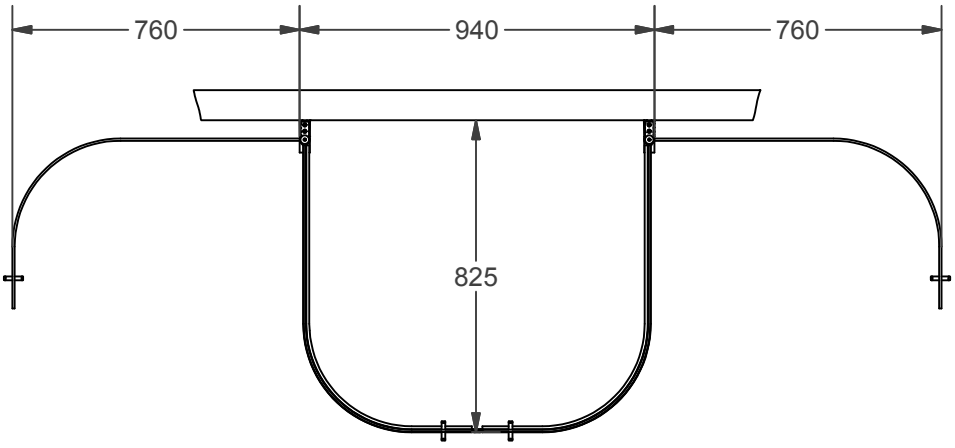

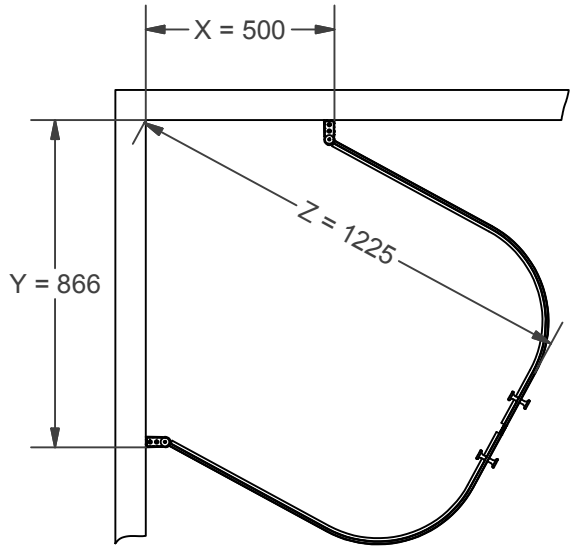

X	Y	Z
100	976	861
200	966	965
300	946	1063
400	913	1151
500	866	1225
600	803	1278
700	719	1301
800	604	1279
900	430	1175
976	100	861

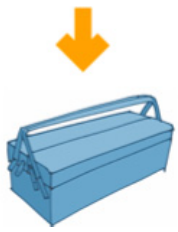

A

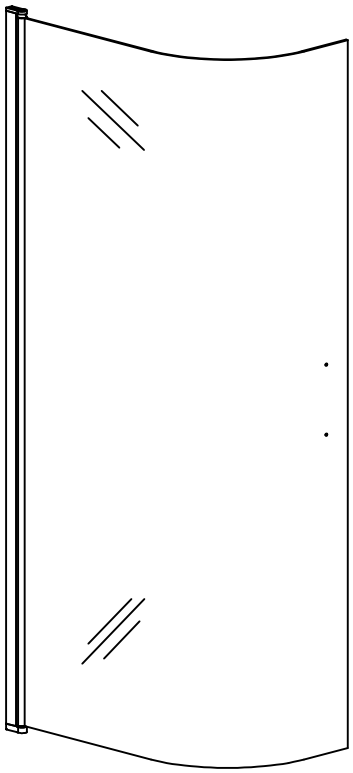

x2

B

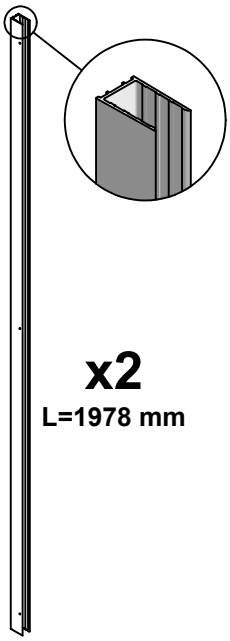

x2
L=1978 mm

C

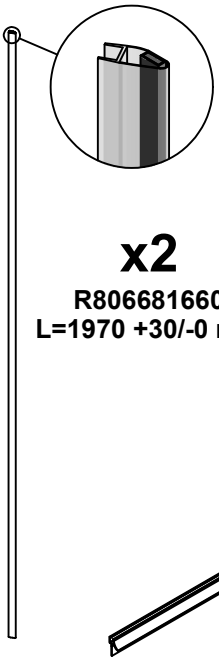

x2
R806681660
L=1970 +30/-0 mm

D

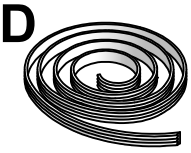

x2
R700004845
L=1980 mm

E

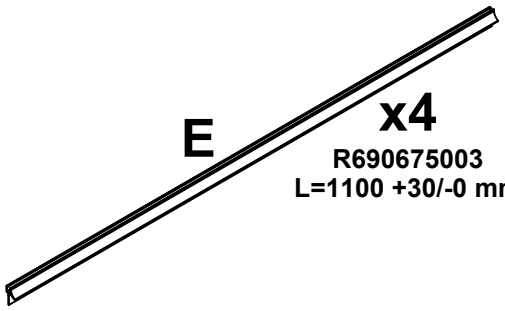

x4
R690675003
L=1100 +30/-0 mm

○ H190675604
● H190675605 x2
● H190675606

F

x4
R830811030
5x60
T25

G

x3
R830313620
3,9x6,5
T15

H

○ R690610510 x3
● R690610500 x3
● R690610515 x3

i

x1
R690675010

J

x1
R830313616
T8

K

○ R690675304 x1
● R690675305 x1
● R690675306 x1

L

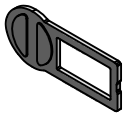

○ R690675307 x2
● R690675308 x2
● R690675309 x2

x2

○ 60011
● 60012
● 60013
● 60014

M

x1

Alt.
Vaiht.
Bap.

x2

○ 60021
● 60022
● 60023
● 60024

M

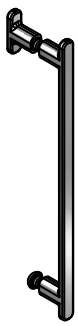

x1

S Duschen levereras alltid för montering mitt på vägg, följ anvisning från bild 7.
Önskar ni montera duschen i ett hörn, följ anvisning från bild 1.

N Dusjen leveres alltid for montering midt på vegg, følg veiledning fra bilde 7
Ønsker dere å montere dusjen i et hjørne, følg veiledning fra bilde 1

DK Bruseren leveres altid til montering midt på væg, følg monteringsanvisning fra billede 7.
Ønsker De at montere bruseren i et hjørne følg da monteringsanvisning fra billede 1.

FI Suihku on tarkoitettu asennettavaksi suoralle seinälle, katso kuva 7.
Mikäli haluat asentaa suihkun kulmaan, katso kuva 1.

GB The shower is always ment to be mounted on a straight wall, follow the instruction from pict. no. 7.
If you wish to mount the shower in a corner, please follow the instruction from pict. no. 1.

RU Душ подготовлен для установки к прямой стене, см. рис. 7.
Если вы хотите установить душ в угол, см. рис. 1.

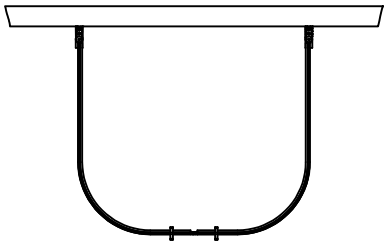

S Bild 7 -
GB Picture 7 -

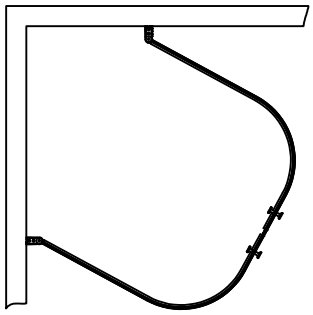

S Bild 1 - 6
GB Picture 1 - 6

1

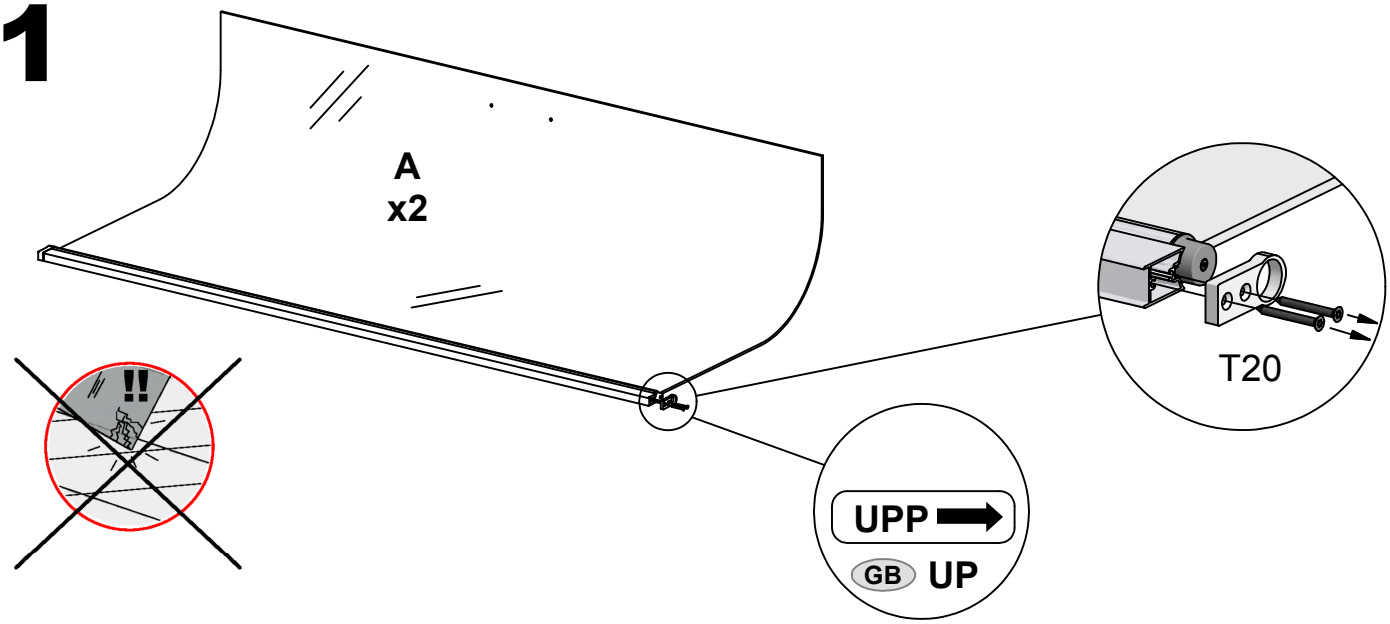

2

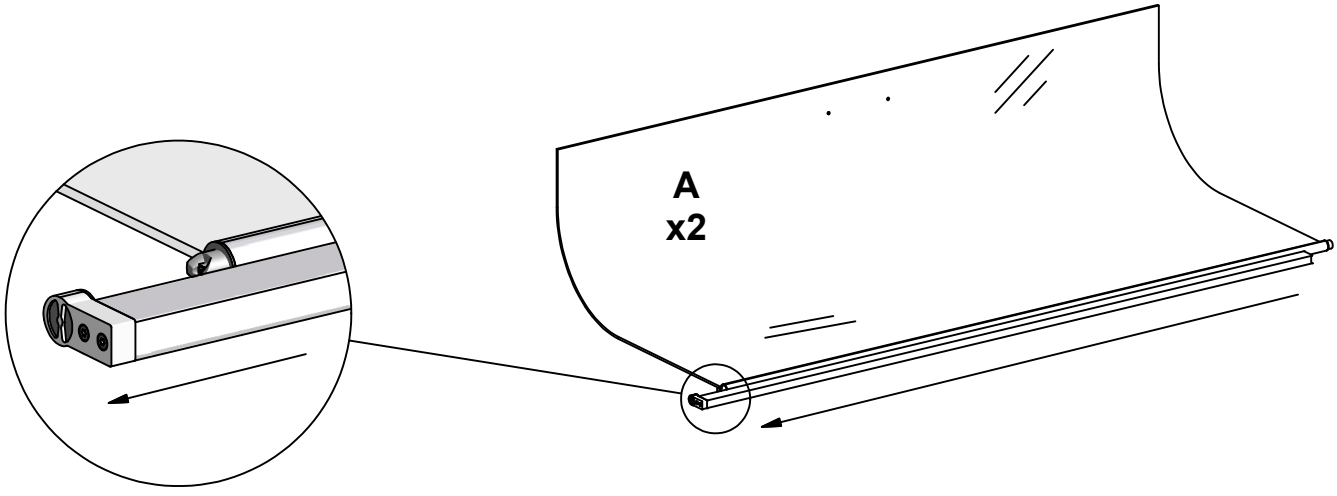

3

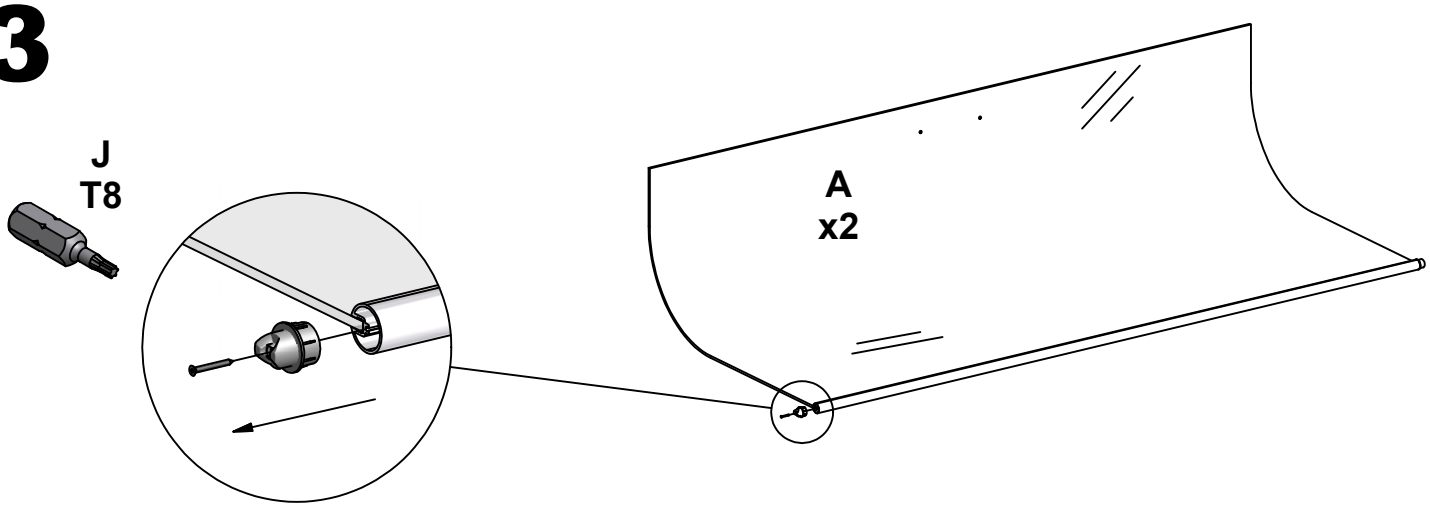

4

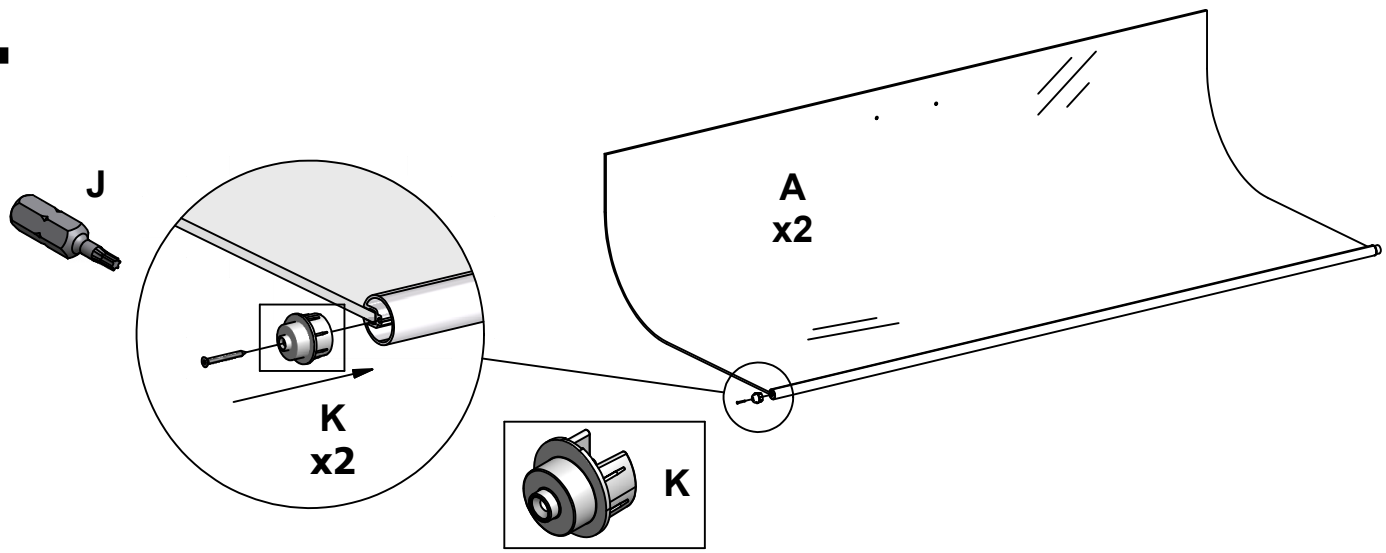

5

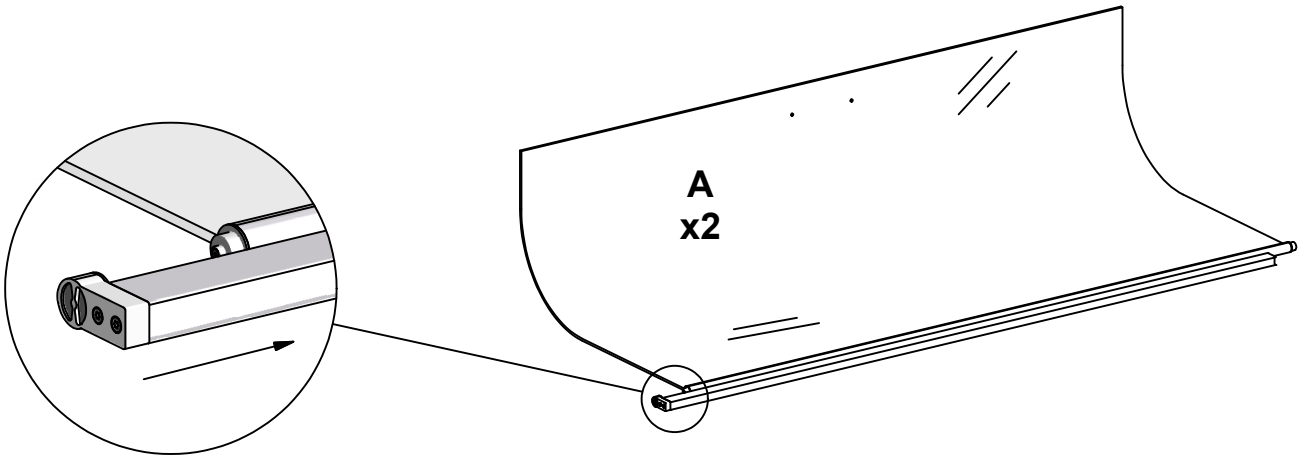

6

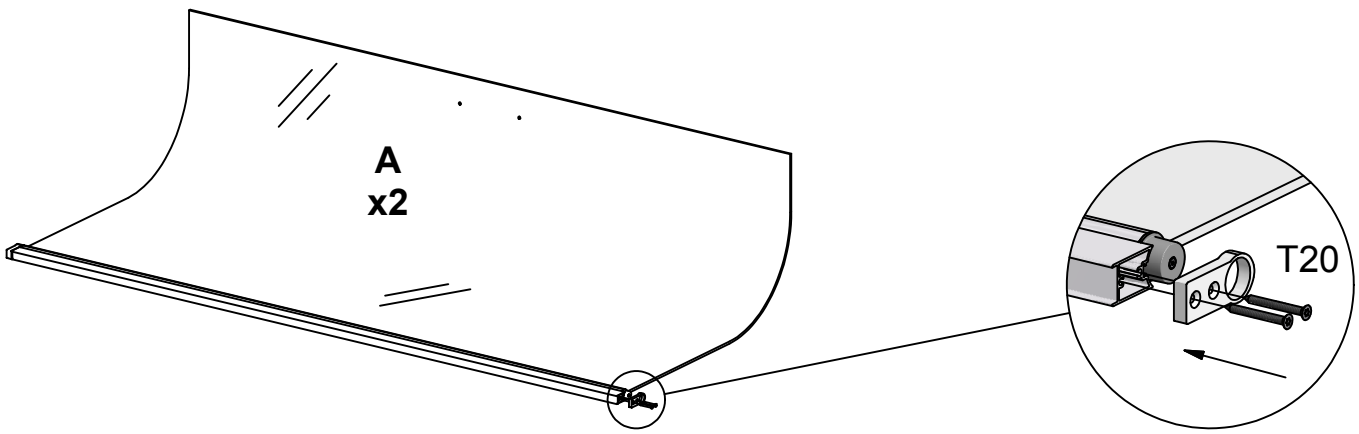

7

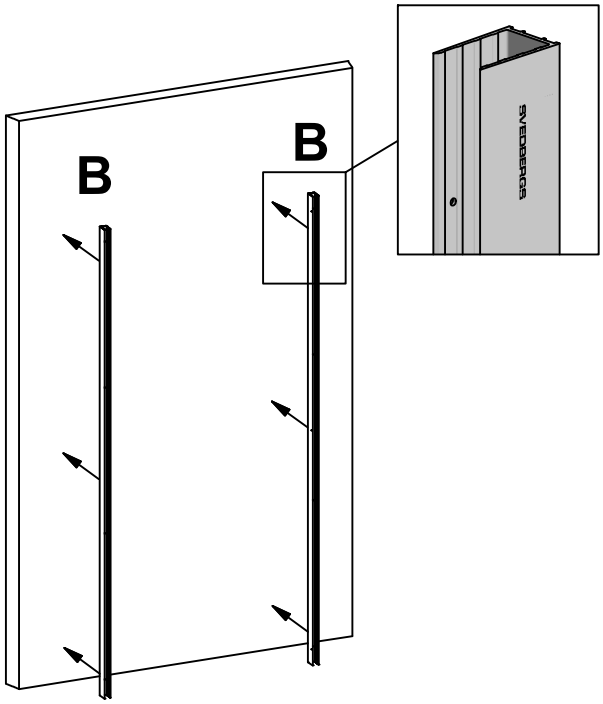

- S Ovanifrån
- N Ovenfra
- DK Fra oven
- FI Ylhäältäpäin
- GB From above
- RU Сверху

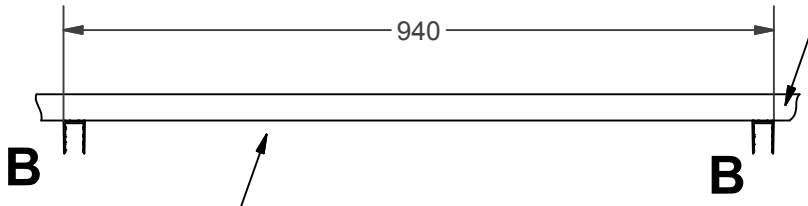

- S se Måttskiss
- N se Målskisse
- DK se Målskitse
- FI nähdä Mittapiirros
- GB see Measurement diagram
- RU видеть Эскиз в массштабе

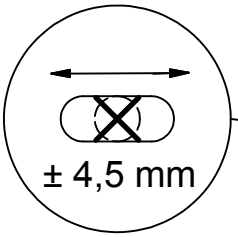

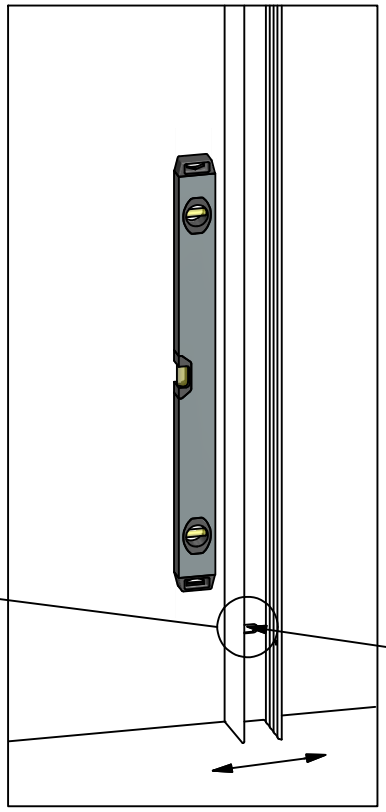

x8

8

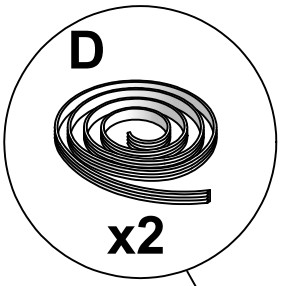

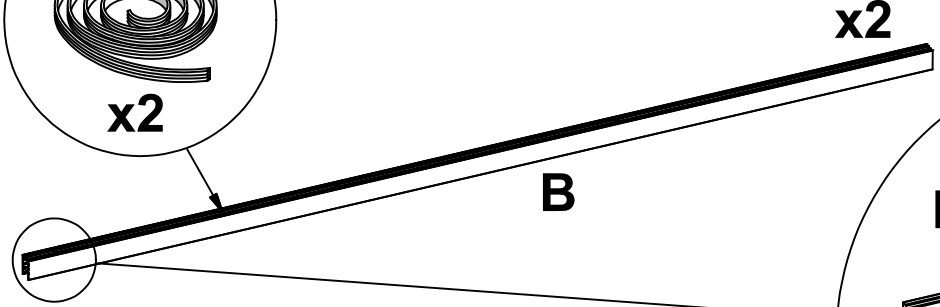

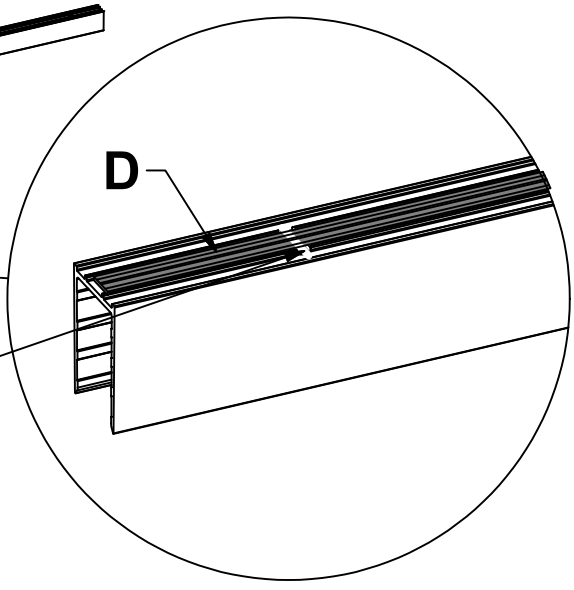

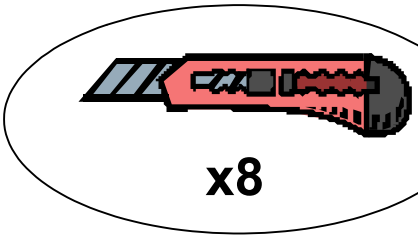

S **OBS:** Tänk på att när NI penetrerar en fuktspärr ska erfoderlig tätningsmassa användas. Beroende av vägg/golvmaterial, skall metoden för vägg/golvmontering anpassas (Ev. förborrning, plugg etc.). Tala med Er återförsäljare. Skruvinfästningar för duschväggen ska göras i massiv konstruktion såsom betong, reglar, särskilda konstruktionsdetaljer eller i våtrumsvägg 2012.

N **OBS!** Husk at når du penetrerer en fuktsperre bør det anvendes riktig tetningsmasse. Fremgangsmåten for montering på vegg/gulv (borring av hull, bruk av festeplugger etc.), må tilpasses vegg- eller gulvmaterialet. Kontakt din forhandler for nærmere opplysninger.

DK **OBS:** Husk på, at når men gennembryder en fugtspærre, skal nødvendig tætningsmasse anvendes. Afhængig af væg/gulvmaterialet skal metoden til væg/gulvmontering tilpasses denne (evt. forboring, rawplugs el. lign.). Hvis du er i tvivl, så henvend dig til din forhandler.

FI **HUOM:** Jos pinnan kosteussuojaus rikotaan, on kohta tiivistettävä tarvittavalla massalla. Kiinnitykseen käytettävät kiinnikkeet ja menetelmät vaihtelevat seinä - /lattiamateriaalista riippuen (poraus, tulpat ym.). Lisätietoja saatte jälleenmyyjältänne.

GB **Please note:** When drilling into the wall/floor, please insure that you do not damage the damp proof course. The method of wall mounting must be suited to the material of the wall (preboring, plugs etc.).

RU **ВНИМ:** Если водяная изоляция повреждена, ее следует восстановить покрыв нужной массой. В зависимости от того, из какого материала изготовлена несущая стена / пол, при монтаже применяются различные способы (сверление, дюбеля). Дополнительные сведения Вы можете получить у продавца.

Skruvinfästningar i våtzon 1 ska göras i massiv konstruktion så som betong, reglar, särskilda konstruktionsdetaljer eller i Våtrumsvägg 2012.

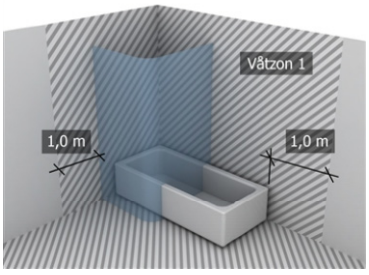

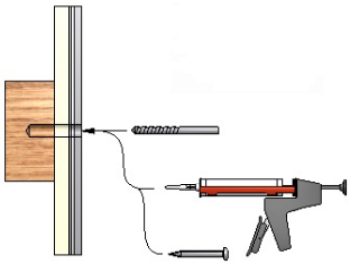

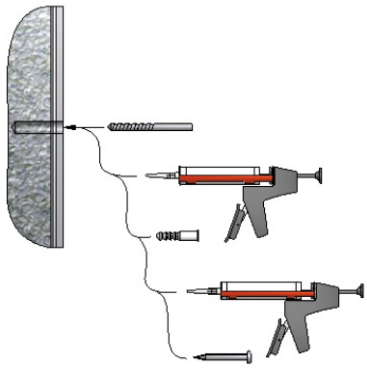

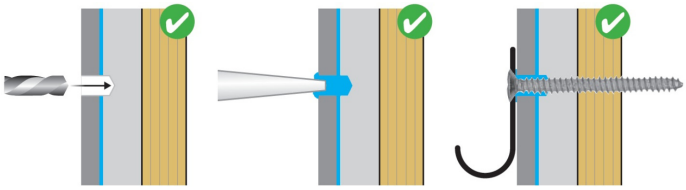

Våtrumsvägg 2012
· Borra endast genom ytskikt och tätskikt.
· Fyll hålet med åldersbeständig tätningsmassa.
· Skruven ska borra sig själv genom plywoodskivan.

9

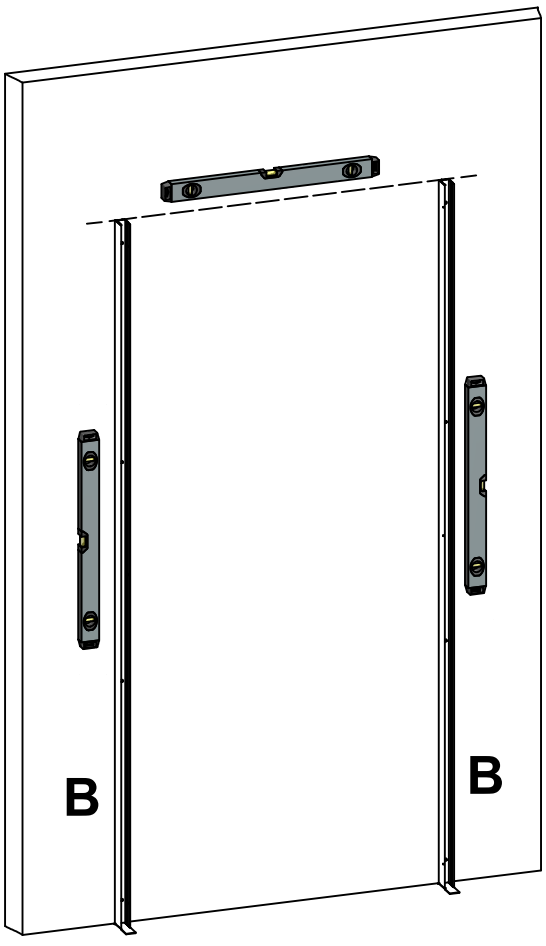

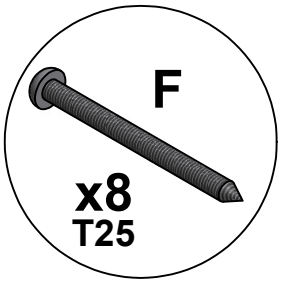

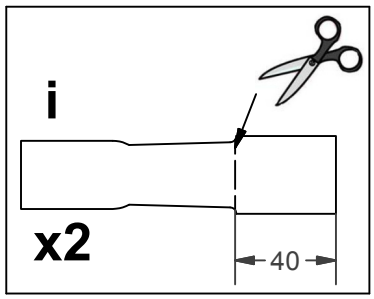

S	Insida
N	Innside
DK	Inderside
FI	Sisäpuoli
GB	Inside
RU	Внутренняя сторона

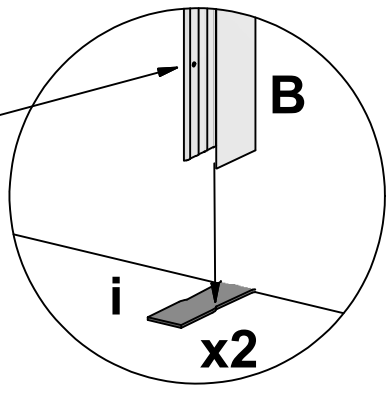

10

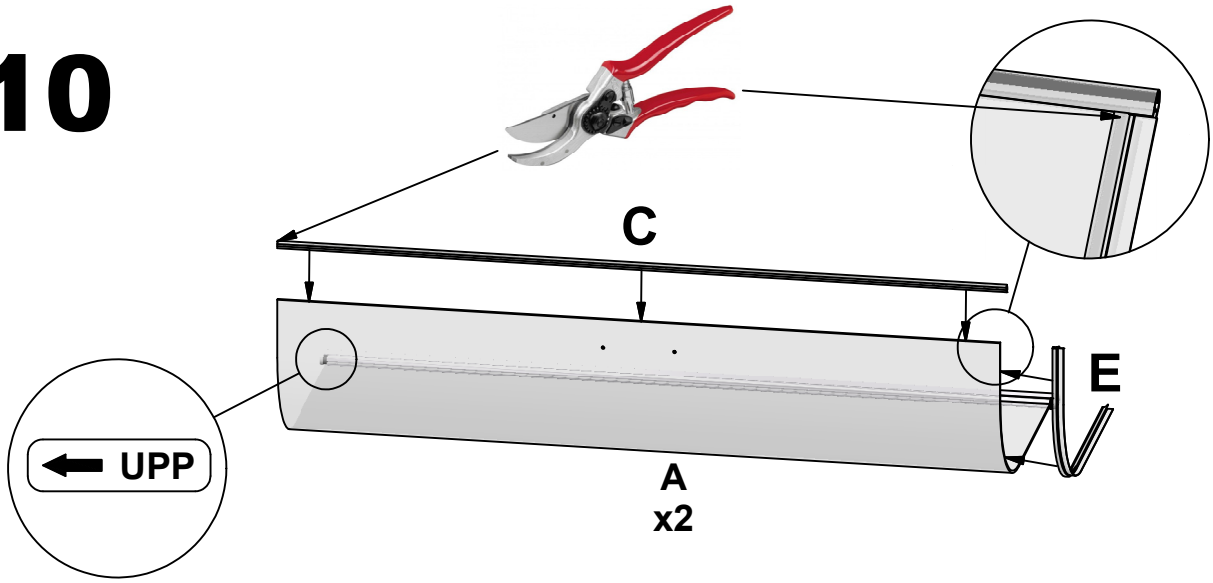

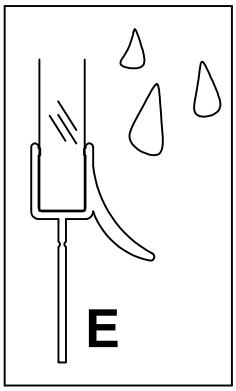

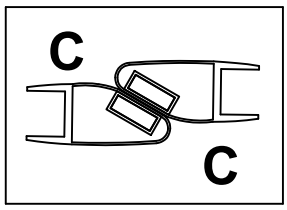

S	Såpvatten
N	Såpevann
DK	Sæbevand
FI	Saippuavesi
GB	Soapy water
RU	Мыльная вода

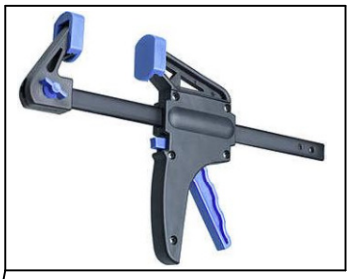

11

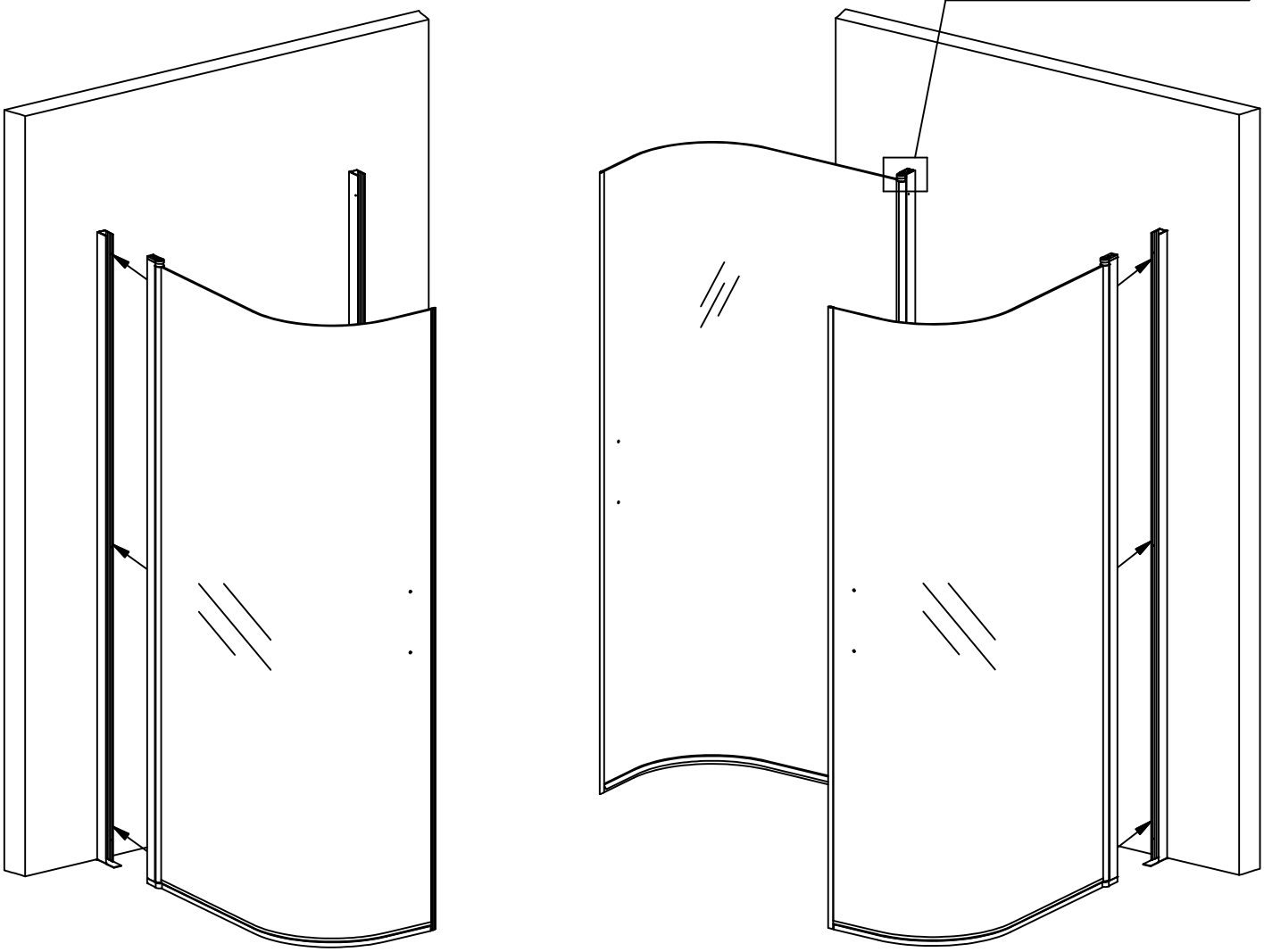

12

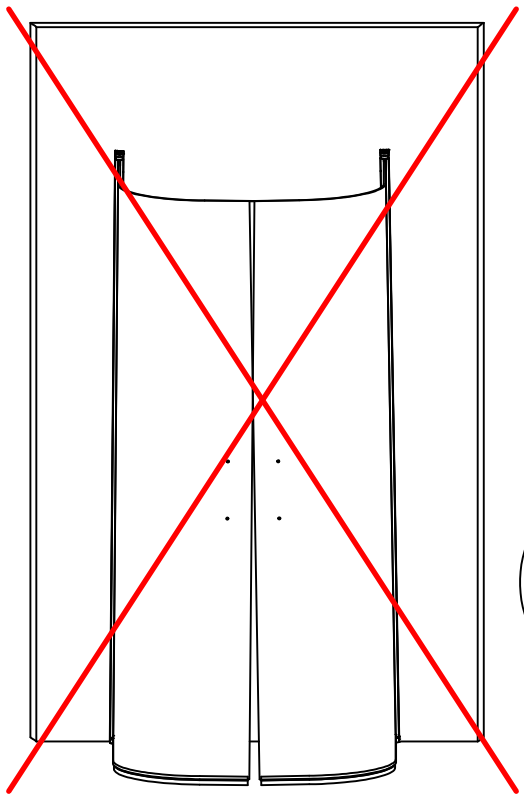

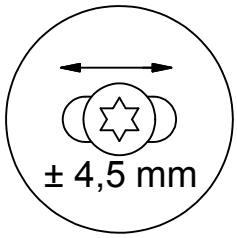

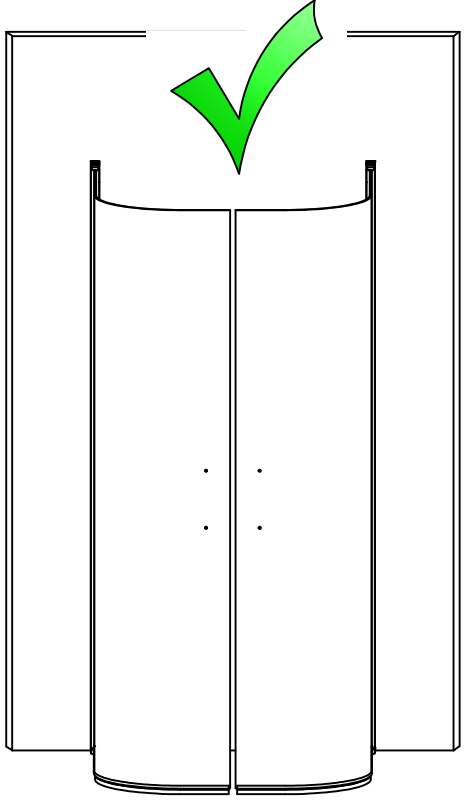

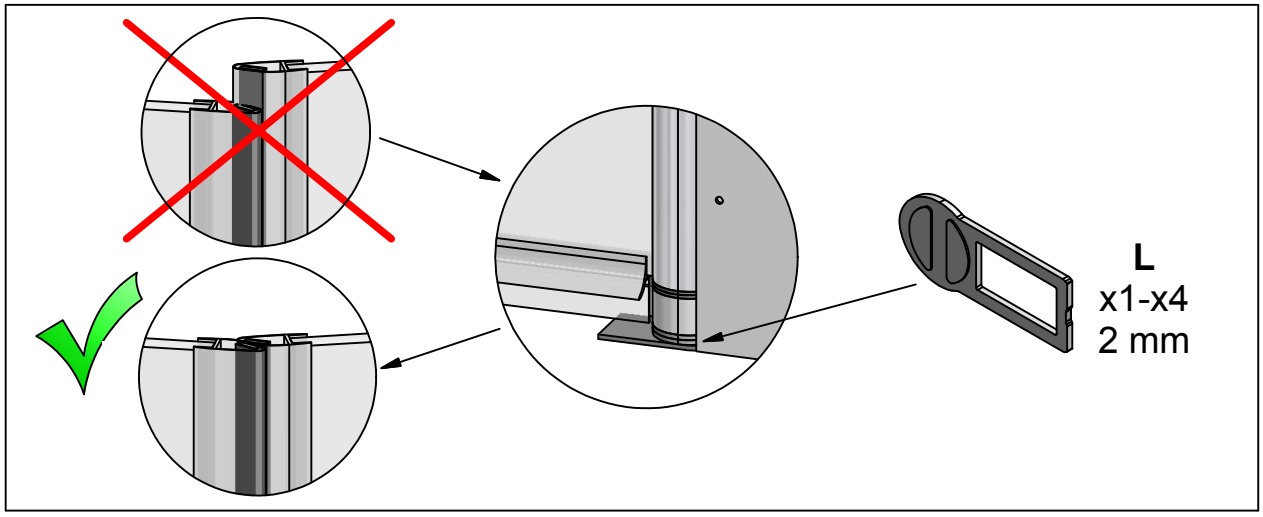

13

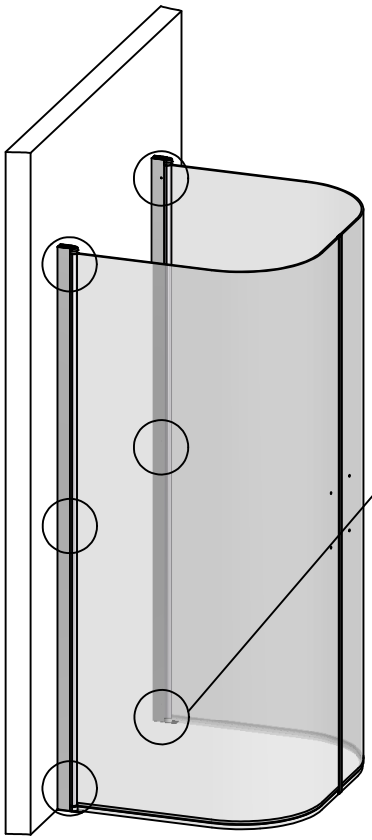

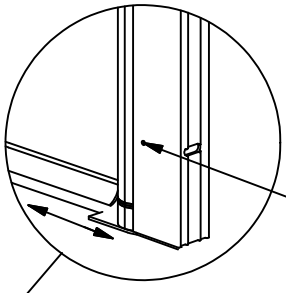

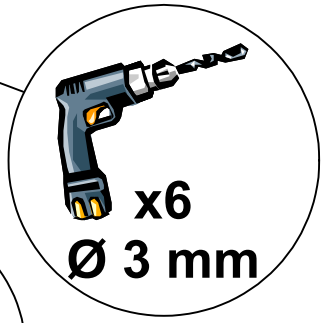

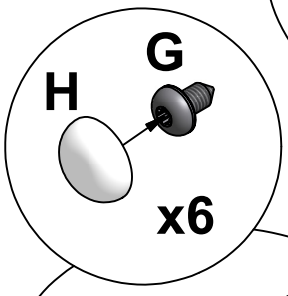

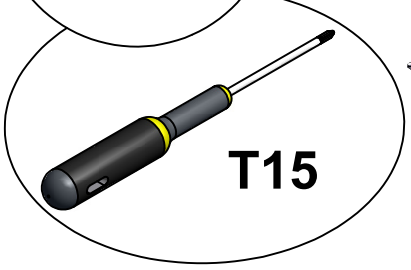

14

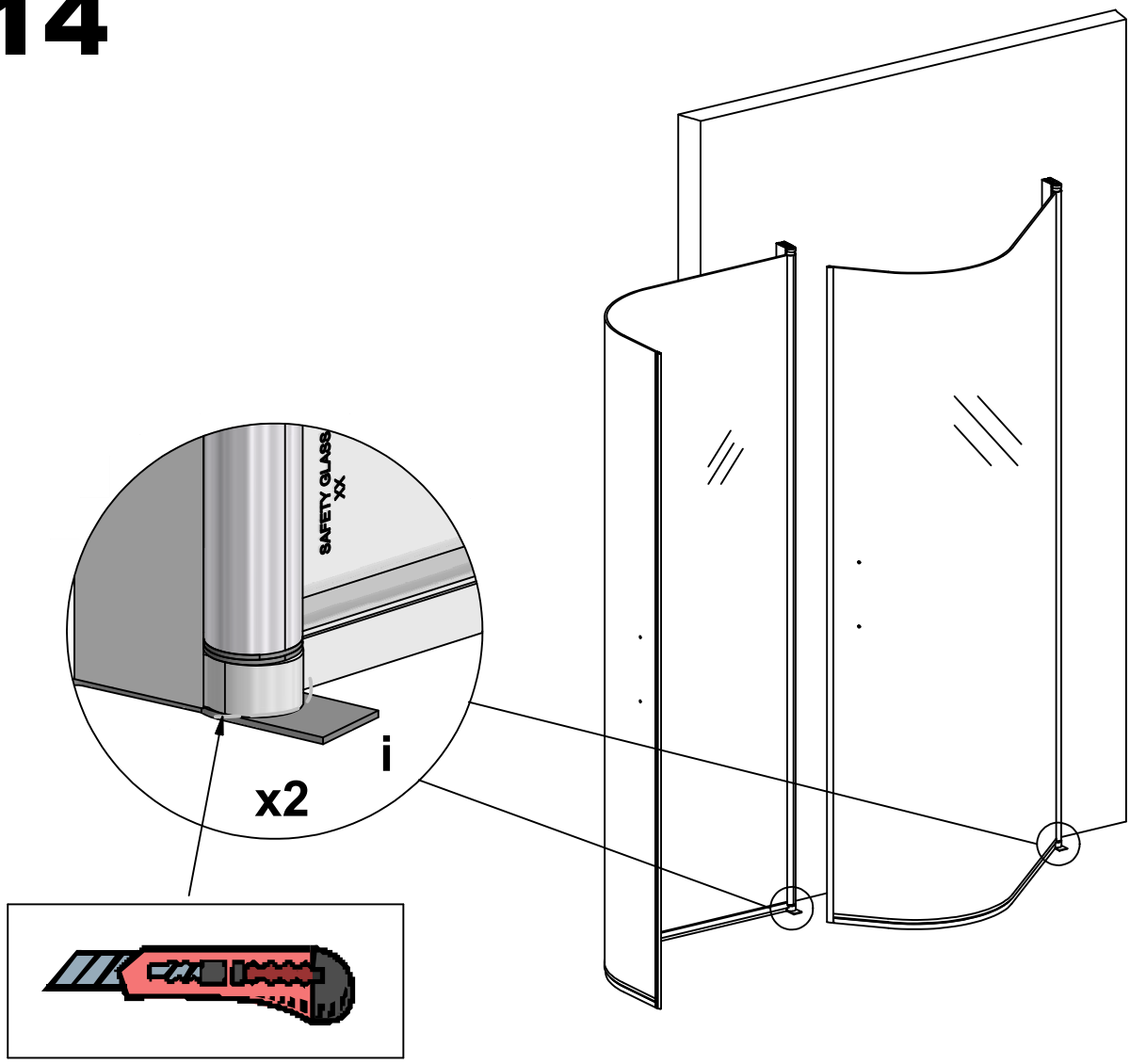

15

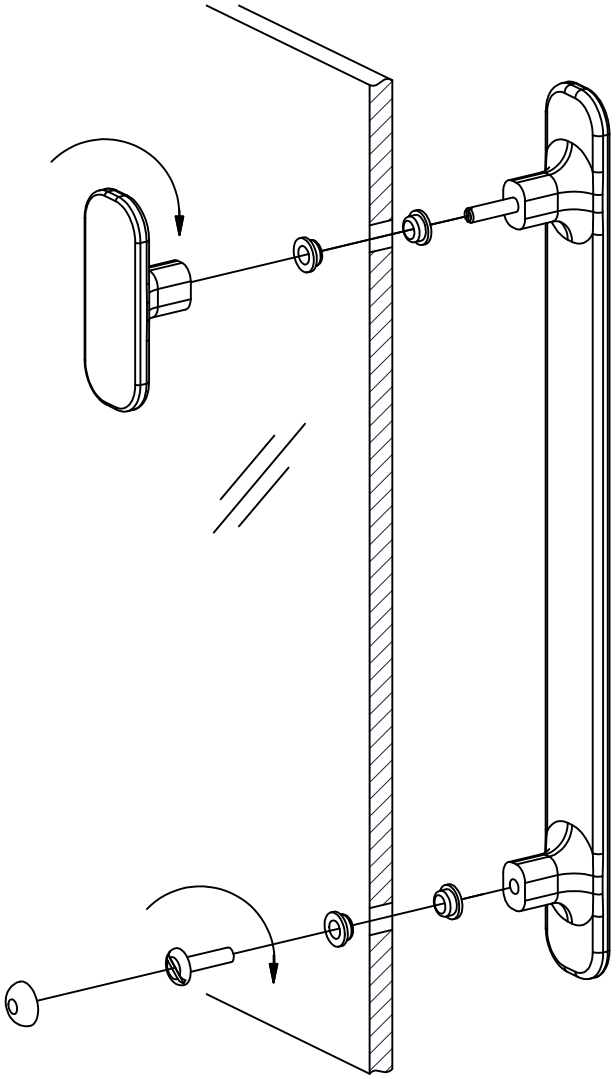

M
x2

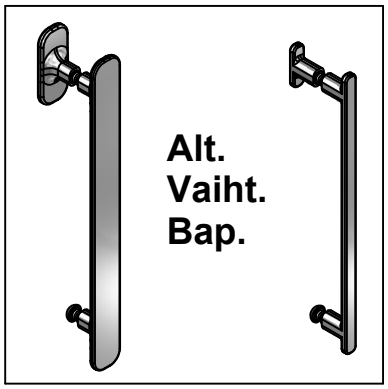

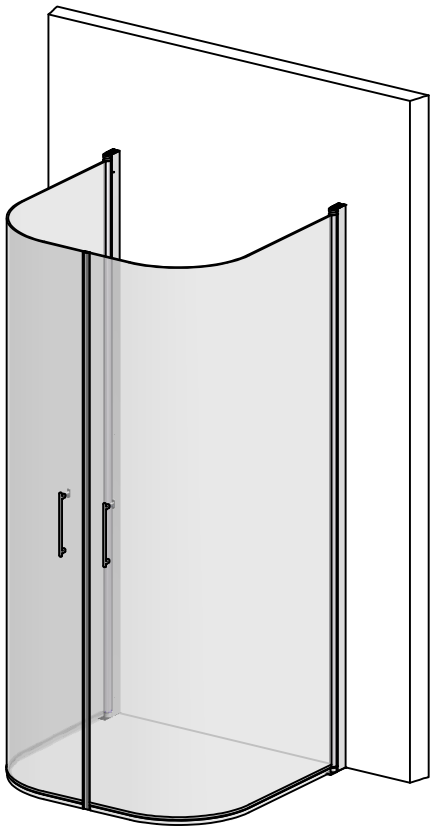

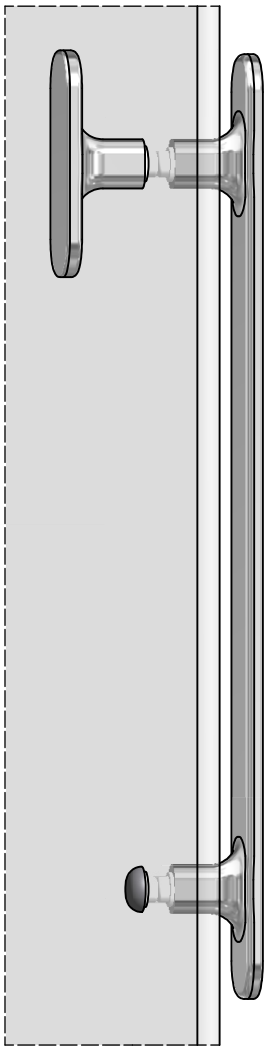

S **Produkten är märkt med en 4-siffrig kod, Vänligen avlägsna den EJ !**
Koden uppges vid kontakt med återförsäljare / SVEDBERGS.

N **Produktene er merket med en 4-siffret kode, vær vennlig og ikke fjerne denne!**
Koden opplyses om ved kontakt med forhandleren/ Svedbergs.

DK **Produktet er mærket med et 4 cifret nr., gem venligst dette.**
Nummeret skal bruges ved henvendelse til forhandleren/Svedbergs.

FI **Tuote on merkitty 4-numeroisella koodilla, ole hyvä ja jätä se paikalleen!**
Koodi on tarpeellinen mahdollisissa yhteydenotoissa jälleenmyyjälle/Svedbergsille.

GB **The product is labelled with a 4 number code - please do not remove it!**
The code will be required when contact is made with Svedbergs or their suppliers.

RU **Изделие промаркировано 4-значным номером. Пожалуйста, оставьте номер нетронутым. Код необходим для возможного контакта со Svedbergs или его дилером.**

S **Skötselråd:**
Rengöring av duschglasen sker med hjälp av, för badrum och ändamålet avsedda rengöringsprodukter. Avtorkning av ytorna bör ske med frottéhanduk eller annat mjukt material. Använd aldrig rengöringsmedel som har en slipande effekt eftersom de kan repa glasytorna. De rörliga delarna på lyftgångjärnen behöver smörjas med vattenfast fett (t.ex. Molykote) ca 1 gång/år.
OBS: Ej uthärdat silicon på händerna kan vid beröring av glasen ge upphov till svårlösta fläckar.Var därför noga med handhygienen vid montering av duschen. Duschen är att betraktas som duschtät, inte vattentät d.v.s att utsätta kritiska punkter med vatten under för högt tryck kan medföra viss läckage. Efter limning/tätning med silicone skall duschen ej utsättas för vatten före härdning, dvs ca: 24 timmar.

N **Behandlingsråd:**
Rengjøring av dusjglasset anbefales rengjøringsmiddel beregnet på baderom uten slipene effekt. Tørk av flatene med frotèhåndkle eller annet mykt matriale. Anvend aldri rengjøringsmiddel som har slipene effekt ettersom de kan lage riper i glassflatene.
De bevegelige delene på hengslene behøves å smøres inn med vannfast fett (Molykote) ca 1 ggr/år.
OBS: Ikke herdet silikon på hendene kan ved berøring av glass gi flekker på glasset som er vanskelig å fjerne. Vær derfor nøye med håndhygenen ved montering av dusj. Dusjen er å betrakte som dusjtett, ikke vanntett d.v.s. å utsette kritiske punkter med vannstråler med for høyt trykk kan medføre noe lekkasje. Etter liming/tetting med silikon skal dusjen ikke utsettes for vann før herdingen er ferdig dvs. Ca 24 timer.

DK **Rengøring- og vedligeholdelse:**
Rengøring af glasset i bruseafskærming og kabiner, sker med de rengøringsmidler der er beregnet til det. Aftørring af overfladerne bør ske med et frottéhåndklæde eller lignende. Anvend aldrig rengøringsmidler med slibende effekt, da de kan ridse overfladen.
De bevægelige dele af hævehængslerne skal smøres med vandfast fedt (fx Molycote) ca 1 gang pr år.
OBS: Ikke hærdet silicone på hænderne kan ved berøring af glasset kan give pletter som er besværlige at fjerne. Vær derfor omhyggelig med håndhygiejnen ved montering af glasset. Bruseafskærmningen betragtes som brusetæt, ikke vandtæt. d.v.s. hvis man udsætter kritiske punkter for vand under for højt tryk, kan dette medføre lækage. Efter limning/tætning med silicone må der ikke kommes vand på, før 24 timer efter.

FI **Hoito-ohje:**
Suihkuseinän lasin puhdistus tehdään kylpyhuoneisiin tai vastaaviin tiloihin tarkoitetuilla puhdistustuotteilla. Pintojen kuivaus tehdään froteepyyhkeellä tai muilla pehmeillä materiaaleilla. Älä käytä hankausaineita tai muita hiovia aineksia sisältäviä aineita sillä ne voivat naarmuttaa lasipintaa.
Nostosaranoiden liikkuvat osat pitää voidella noin kerran vuodessa vedenkestävällä voiteluaineella (esim. Molykote).
HUOM: Kuivumaton silikoni käsissä voi aiheuttaa vaikeasti poistettavia tahroja lasia käsiteltäessä. Ole tarkkana, että sinulla on puhtaat kädet suihkuseinää asennettaessa. Suihku on käsitettävä suihkutiiviiksi, ei siis täysin vesitiiviiksi, ts. jos kriittisiin kohtiin suihkutetaan vettä kovalla paineella, voi se aiheuttaa vuodon. Asennuksessa käyttämäsi silikonin on annettava kuivua n. 24 tuntia ennen suihkun käyttöä.

GB **Maintenance advice:**
Only recommended products should be used for keeping the shower glass clean. After use, wipe off water from shower glass with a soft cloth. Never use an abrasive cleaner on the glass as it may cause scratching.
The moving parts on the rising hinges need to be greased with a waterproof lubricant (e.g. Molykote) approx. once a year.
PLEASE NOTE! Care should be taken when applying the silicone as it is very difficult to clean off the glass. For health reasons, be careful when handling silicone. The shower is designed to be water tight during normal usuage - however there are areas of the shower unit that may leak when exerted with high pressure water. After fixing and sealing with the silicone, water must not be used in the shower before the silicone has had sufficient time to harden - i.e. approx.24 hours.

RU **Инструкции по уходу:**
Очистку стекол душевых стенок следует производить моющими средствами, предназначенными для ванных комнат и других соответственных помещений. После мытья следует протереть сухой мягкой салфеткой. Не используйте жесткие или абразивные материалы, которые могут поцарапать поверхность стекол.
Раз в год движущие детали подмимающих петель необходимо смазывать водонепроницаемой смазкой (например, Molykote).
ВНИМАНИЕ: Непросохший на руках силикон оставляет трудноудаляемые пятна на стеклах. Будьте внимательны при установке душевых стенок, руки должны быть чистыми. Душевые стенки изолируют от воды при пользовании, но нельзя рассматривать их как абсолютно герметичные водонепроницаемые. При направлении струи воды под высоким давлением в критических местах может происходить утечка воды. Используемый при установке силикон должен сохнуть не менее 24 часов до пользования душем.